ЛуАЗ·969М

V/O AVTOEXPORT

SSSR ● MOSKVA

● ГРУЗОПАССАЖИРСКИЙ АВТОМОБИЛЬ ●

● PASSENGER-AND-CARGO CAR ●

● VEHICULE MIXTE ●

● KOMBIWAGEN ●

● AUTOMOVIL PARA CARGA Y PASAJE ●

ЛуАЗ·969М

■ АЛЬБОМ УЧЕБНО-ТЕХНИЧЕСКИХ ПЛАКАТОВ
■ ALBUM OF TRAINING TECHNICAL POSTERS
■ ALBUM DE PLANCHES DIDACTIQUES
■ ILLUSTRIERTE TAFELN ZUM ANSCHAULICHEN VERTRAUTMACHEN MIT DEM WAGEN
■ ALBUM DE CARTELES TECNICO-DIDACTICOS

V/O AVTOEXPORT SSSR*MOSKVA

СОДЕРЖАНИЕ • CONTENTS • TABLE DES MATIÈRES • INHALTSVERZEICHNIS • SUMARIO

Наименование Description Dénomination Benennung Denominación	Номер плаката Poster No. Numéro de la planche Tafel-Nr. Número del cartel	Страница Page Page Seite Página
Введение Introduction Introduction Einführung Introducción	—	4
Устройство и техническое обслуживание Design and Maintenance Organisation et entretien Aufbau und Wartung Estructura y entretenimiento	—	5
Компоновка автомобиля General arrangement of car Composition du véhicule Konstruktive Gestaltung Composición del automóvil	1	6
Органы управления Controls Organes de commande Bedienorgane Organos de mando	2	8
Двигатель (продольный разрез) Engine (longitudinal section) Moteur (coupe longitudinal) Motor (Längsschnitt) Motor (corte longitudinal)	3	11
Двигатель (поперечный разрез) Engine (cross-section) Moteur (coupe transversale) Motor (Querschnitt) Motor (corte transversal)	4	14
Кривошипно-шатунный и газораспределительный механизмы Crank gear and timing gear Embiellage et mécanisme de distribution des gaz Kurbeltrieb und Ladungswechselsteuerung Mecanismo de biela y manivela y el de distribución de gases	5	16
Система смазки Lubricating system Système de graissage Schmieranlage Sistema de lubricación	6	19
Схема смазки и вентиляция картера Lubrication diagram and crankcase ventilation Schéma de graissage et aération du carter Schmierplan und Kurbelgehäusebelüftung Esquema de lubricación y ventilación del cárter	7	21
Система питания и выхлопа Fuel-feed and exhaust system Système d'alimentation et d'échappement Kraftstoff- und Auspuffanlage Sistema de alimentación y escape	8	23
Карбюратор Carburettor Carburateur Vergaser Carburador	9	26
Сцепление Clutch Embrayage Kupplung Embrague	10	29
Коробка передач Gearbox Boîte de vitesses Wechselgetriebe Caja de velocidades	11	32
Схема коробки передач Gearbox diagram Schéma de la boîte de vitesses Wechselgetriebe. Schema Esquema de la caja de velocidades	12	36
Колесный редуктор, полуось Wheel speed reducer, axle shaft Réducteur de roue, demi-essieu Radgetriebe, Halbachse Reductor de ruedas, semieje	13	38
Редуктор заднего моста и приводной вал Rear axle speed reducer and drive shaft Réducteur de pont arrière et arbre de commande Hinterachsgetriebe und Antriebswelle Reductor del puente trasero y arbol motor	14	40
Подвеска Suspension Suspension Aufhängung Suspensión	15	42
Амортизаторы Shock absorbers Amortisseurs Stoßdämpfer Amortiguadores	16	44
Рулевое управление Steering Direction Lenkung Dirección	17	46
Тормозная система Brake system Système de freinage Bremsanlage Sistema de frenos	18	48
Тормоза Brakes Freins Bremsen Frenos	19	51
Электрооборудование Electrical equipment Equipement électrique Elektrische Anlage Equipo eléctrico	20	54
Отопление и вентиляция Heating and ventilation Chauffage et ventilation Heizung und Belüftung Calefacción y ventilación	21	56
Отопительная установка Heater Installation de chauffage Heizanlage Dispositivo de calefacción	22	58
Карта смазки Lubrication Chart Tableau de graissage Schmiertabelle Guía de lubricación	23	62
Схема электрооборудования Electrical equipment diagram Schéma d'équipement électrique Schaltplan der elektrischen Anlage Esquema del equipo eléctrico	24	66

ВВЕДЕНИЕ

Настоящее издание является учебно-техническим пособием для изучения устройства, принципа действия и технического обслуживания (смазки) автомобиля ЛуАЗ-969М.

Раздел «Устройство и техническое обслуживание» содержит иллюстрации агрегатов и узлов автомобиля, на которых изображены виды, разрезы, схемы, поясняющие устройство и взаимодействие составных частей автомобиля.

Необходимый плакат отыскивается по содержанию, в котором приведены название, номер плаката и страница, на которой он размещен.

INTRODUCTION

The present album is a technical training aid for studying the design, operating principle, and maintenance (lubrication) of the ЛуАЗ-969М car.

Section "Design and Maintenance" comprises illustrations of car's units and assemblies, which present perspective and sectional views and diagrams, explaining the design and interaction of car's main components.

The required poster is found from the "Contents" which list the poster description and No. and indicate the page where it is disposed.

INTRODUCTION

Le présent ouvrage est un manuel didactique et technique facilitant l'étude de l'organisation du principe de fonctionnement et la réalisation de l'entretien (graissage) du véhicule ЛуАЗ-969М.

Le chapitre "Organisation et entretien technique" comprend les planches des groupes et ensembles du véhicule présentant les vues, coupes, schémas qui expliquent l'organisation et l'interaction des parties constitutives du véhicule.

La planche nécessaire est choisie d'après la table des matières où on trouvera la dénomination, le numéro de la planche et la page sur laquelle elle se trouve.

EINLEITUNG

Die vorliegenden Tafeln dienen als ein Behelf beim Vertrautmachen mit dem Aufbau, der Arbeitsweise und der Wartung (Schmierung) des Kombiwagens ЛуАЗ-969М.

Der Abschnitt "Aufbau und Wartung" enthält Abbildungen von Aggregaten und Baugruppen des Wagens unter Angabe von Ansichten, Schnitten und Schemas, welche den Aufbau sowie die Zusammenwirkung der Wagenbestandteile erläutern.

Die benötigte Tafel wird nach dem Inhaltsverzeichnis ermittelt, wo auch Benennungen, Tafelnummern sowie betreffende Seiten angegeben sind.

INTRODUCCION

La edición presente es un material técnic-didáctico para estudiar la estructura, el principio de funcionamiento y entretenimiento (lubricación) del automóvil ЛуАЗ-969М.

El capítulo "Estructura y entretenimiento" contiene ilustraciones de los grupos y conjuntos del automóvil en los cuales van mostrados las vistas, los cortes, esquemas que explican la construcción e interacción de las partes componentes del automóvil.

El cartel requerido se puede encontrar según el contenido en que están brindados su denominación, el número del cartel y página en que el mismo se ubica.

УСТРОЙСТВО И ТЕХНИЧЕСКОЕ ОБСЛУЖИВАНИЕ

DESIGN AND MAINTENANCE

ORGANISATION ET ENTRETIEN

AUFBAU UND WARTUNG

ESTRUCTURA Y ENTRETENIMIENTO

AVTOEXPORT SSSR·MOSKVA

1

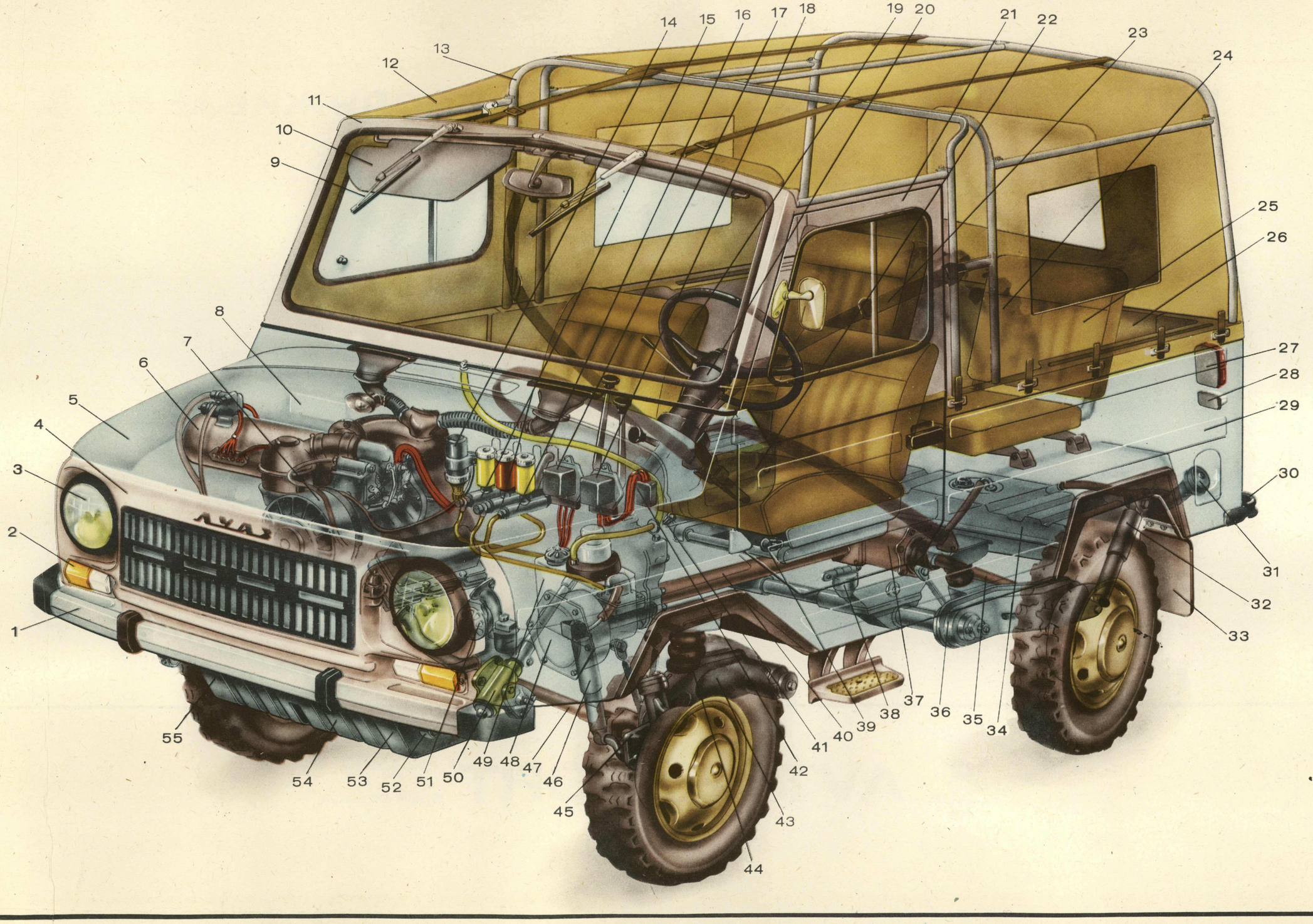
1
2
3
4
5
6
7
8
9
10
11
12
13
14
15
16
17
18
19
20
21
22
23
24
25
26
27
28
29
30
31
32
33
34
35
36
37
38
39
40
41
42
43
44
45
46
47
48
49
50
51
52
53
54
55

Позиция Reference Référence Pos.-Bezeichnung Número de ref.	Наименование	Description	Dénomination	Benennung	Denominación
1	2	3	4	5	6
1	Бампер передний	Front bumper	Pare-chocs avant	Vordere Stoßstange	Parachoques delantero
2	Фонарь передний	Front lamp	Lanterne avant	Vorderleuchte	Luz delantera
3	Фара	Headlamp	Fhare	Scheinwerfer	Faro
4	Облицовка передка	Front facing	Revêtement d'avant-train	Vorderteilverkleidung	Revestimiento del avantrén
5	Капот	Hood	Capot	Motorhaube	Capó
6	Установка отопительная	Heater	Installation de chauffage	Heizanlage	Dispositivo de calefacción
7	Агрегат силовой	Power unit	Groupe moteur	Kraftanlage	Grupo motopropulsor
8	Табличка паспортных данных	Data plate	Plaque de fabrication	Leistungsschild	Placa indicadora de fábrica
9	Стеклоочиститель	Windshield wiper	Essuie-glace	Scheibenwischer	Limpiaparabrisas
10	Козырек противосолнечный	Sun visor	Pare-soleil	Sonnenblende	Parasol
11	Стекло лобовое	Windshield	Glace frontale	Windschutzscheibe	Parabrisas
12	Тент	Canopy	Bâche	Verdeck	Toldo
13	Каркас тента	Canopy framework	Carcasse de bâche	Verdeckgerippe	Armazón del toldo
14	Катушка зажигания	Ignition coil	Bobine d'allumage	Zündspule	Bobina de encendido
15	Цилиндры тормозные главные	Brake master cylinders	Maître-cylindre de frein	Hauptbremszylinder	Cilindros de freno principales
16	Цилиндр выключения сцепления	Clutch control cylinder	Vérin de débrayage	Kupplungszylinder	Cilindro de desembrague
17	Регулятор напряжения	Voltage regulator	Régulateur de tension	Spannungsregler	Regulador de tensión
18	Реле блокировки	Interlock relay	Relais de blocage	Blockierrelais	Relé de bloqueo
19	Сиденье пассажира	Passenger seat	Siège du passager	Beifahrersitz	Asiento de pasajero
20	Управление рулевое	Steering	Direction	Lenkung	Dirección
21	Дверь со съемной надставкой	Door with detachable extension	Porte avec ajustage amovible	Tür mit abbaubarem Aufsatz	Puerta con alargador desmontable
22	Батарея аккумуляторная	Storage battery	Batterie d'accumulateurs	Sammlerbatterie	Batería de acumuladores
23	Ремень безопасности	Safety belt	Ceinture de sécurité	Sicherheitsgurt	Cinturón de seguridad
24	Колесо запасное	Spare wheel	Roue de secours	Reserverad	Rueda de repuesto
25	Сиденье заднее складное	Rear folding seat	Siège arrière repliable	Zusammenklappbarer Hintersitz	Asiento trasero plegable
26	Борт задний откидной	Tailgate	Hayon rabattable	Aufklappbare Heckbordwand	Borde trasero abatible
27	Фонарь задний	Rear lamp	Lanterne arrière	Heckleuchte	Luz trasera
28	Фонарь заднего хода	Reversing lamp	Lanterne de recul	Rückfahrleuchte	Luz de marcha atrás
29	Кузов	Body	Carrosserie	Karosserie	Carrocería
30	Бампер задний	Rear bumper	Pare-chocs arrière	Hintere Stoßstange	Parachoques trasero
31	Пробка топливного бака	Fuel tank plug	Bouchon du réservoir à carburant	Einfüllverschluß des Kraftstoffbehälters	Tapón del tanque de combustible
32	Амортизатор задний	Rear shock absorber	Amortisseur arrière	Stoßdämpfer der Hinterradaufhängung	Amortiguador trasero
33	Брызговик	Splash guard	Pare-boue	Spritzblech	Guardabarros
34	Бак топливный	Fuel tank	Réservoir à carburant	Kraftstoffbehälter	Tanque de combustible
35	Полуось задняя	Rear axle shaft	Demi-essieu arrière	Hintere Halbachse	Semieje trasero
36	Подвеска задняя	Rear suspension	Suspension arrière	Hinterradaufhängung	Suspensión trasera
37	Редуктор заднего моста	Rear axle speed reducer	Réducteur du pont arrière	Hinterachsantrieb	Reductor del puente trasero
38	Отстойник	Settler	Décanteur	Benzinabsetzer	Reposadero
39	Ручка регулировки спинки сиденья	Seat backrest adjustment handle	Manette de réglage du dossier de siège	Griff zur Neigung der Rückenlehne	Manija de regulación del espaldar del asiento
40	Вал приводной	Drive shaft	Arbre de commande	Antriebswelle	Arbol motor
41	Ручка регулировки положения сиденья в продольном направлении	Lengthwise seat position adjustment handle	Manette de réglage de la position du siège dans le sens longitudinal	Griff zum Verstellen des Sitzes in Längsrichtung	Manija de regulación de la posición del asiento en el sentido longitudinal
42	Реле стартера дополнительное	Additional starter relay	Relais supplémentaire du démarreur	Zusätzlicher Anlaßmagnetschalter	Relé del arrancador, auxiliar
43	Подвеска передняя	Front suspension	Suspension avant	Vorderradaufhängung	Suspensión delantera
44	Буфер подвески	Suspension buffer	Tampon de la suspension	Puffer der Aufhängung	Tope de la suspensión
45	Редуктор колесный с тормозом	Wheel speed reducer with brake	Réducteur de roue avec frein	Radgetriebe samt Bremse	Reductor de ruedas con frenos
46	Амортизатор передний	Front shock absorber	Amortisseur avant	Vorderradaufhängungs-Stoßdämpfer	Amortiguador delantero
47	Полуось передняя	Front axle shaft	Demi-essieu avant	Vordere Halbachse	Semieje delantero
48	Усилитель гидровакуумный	Vacuum-hydraulic booster	Servo hydropneumatique à dépression	Unterdruck-Bremskraftverstärker	Servofreno accionado por vacío hidráulico
49	Бачок стеклоомывателя	Windshield washer tank	Réservoir du lave-glace	Behälter des Scheibenwäschers	Tanquecito del surtidor de lavado
50	Механизм рулевой	Steering gear	Mécanisme de direction	Lenkeinrichtung	Mecanicmo de dirección
51	Сигнал звуковой	Horn	Avertisseur sonore	Signalhorn	Bocina
52	Проушина буксирная	Tow eye	Chape de remorquage	Abschleppöse	Ojal de remolcado
53	Брызговик левый	Left-hand splash guard	Pare-boue gauche	Linkes Spritzblech	Guardabarros izquierdo
54	Щит предохранительный поддона	Sump-protecting shield	Ecran de protection de la cuvette inférieure	Mittenblech	Cuadro de protección de la bandeja
55	Брызговик правый	Right-hand splash guard	Pare-boue droit	Rechtes Spritzblech	Guardbarros derecho

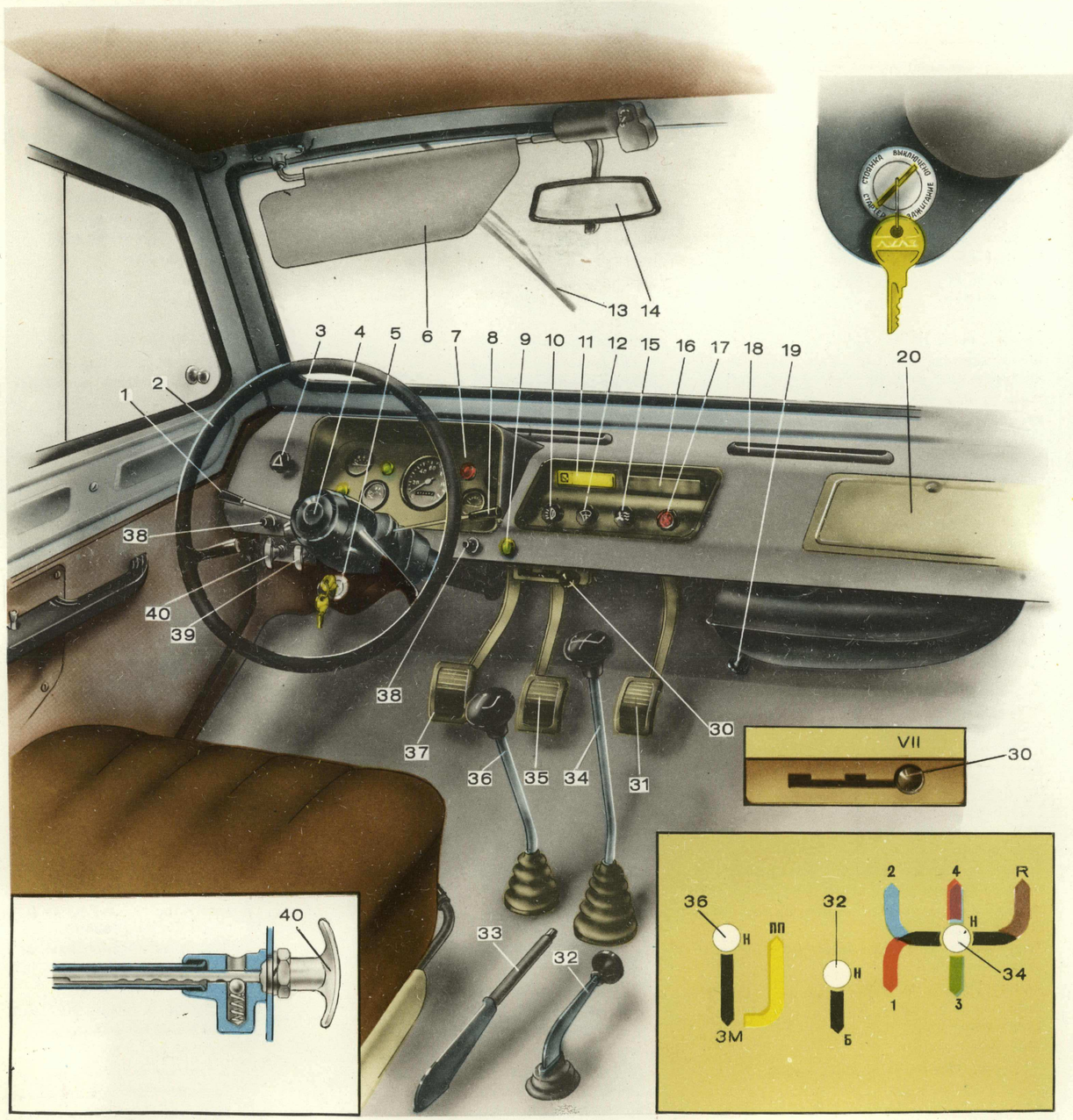
1
2
3
4
5
6
7
8
9
10
11
12
13
14
15
16
17
18
19
20
38
40
39
38
37
36
35
34
31
30
33
32

СТОЯНКА ВЫКЛЮЧЕНО
СТАРТЕР ЗАЖИГАНИЕ

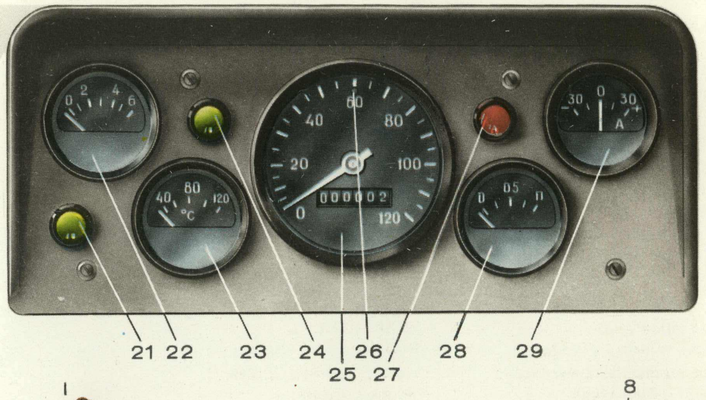
21 22 23 24 25 26 27 28 29

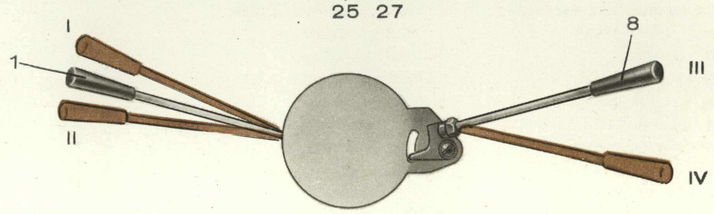
I
II
III
IV
1
8

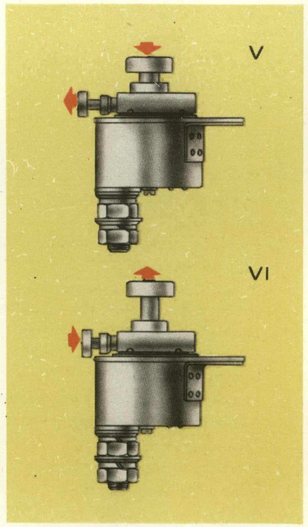
V
VI

40

36
Н
ПП
ЗМ
32
Н
Б
2
4
R
Н
1
3
34

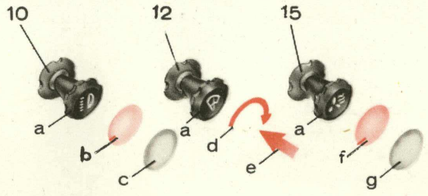
10
12
15
a
b
c
a
d
e
a
f
g

VII
30

1	2	3	4	5	6
1	Переключатель указателей поворотов	Turn indicator switch	Inverseur des indicateurs de direction	Blinkerschalter	Conmutador de los indicadores de viraje
2	Колесо рулевое	Steering wheel	Volant de direction	Lenkrad	Rueda de gobierno
3	Выключатель аварийной сигнализации	Emergency signalling switch	Interrupteur de signalisation de secours	Schaltknopf der Warnblinkanlage	Interruptor de la señalización de emergencia
4	Кнопка звукового сигнала	Horn button	Bouton-poussoir de l'avertisseur sonore	Horndruckknopf	Botón de la bocina
5	Замок зажигания	Ignition lock	Contacteur d'allumage à clé	Zündschloß	Cerradura de encendido
6	Козырек противосолнечный	Sun visor	Pare-soleil	Sonnenblende	Parasol
7	Щиток приборов	Dashboard	Tableau de bord	Armaturenbrett	Tablero de instrumentos
8	Переключатель света фар	Dimmer switch	Commutateur phare-code	Hebel des Abblendschalters	Conmutador de las luces de los faros
9	Контрольная лампа отопительной установки	Heater pilot lamp	Lampe témoin de l'installation de chauffage	Anzeigelampe der Heizanlage	Lámpara piloto del dispositivo de calefacción
10	Центральный переключатель света	Master lighting switch	Commutateur général d'éclairage	Hauptlichtschalter	Interruptor múltiple de alumbrado
11	Плафон освещения салона	Body illumination dome lamp	Plafonier d'éclairage d'habitacle	Deckenleuchte	Plafón de alumbrado de la carrocería
12	Комбинированный выключатель электродвигателей стекло-очистителя и стеклоомывателя	Combined switch of windshield wiper and washer motors	Interrupteur combiné des moteurs électriques d'essuie-glace et de lave-glace	Verbundschalter der Scheibenwischer- und Scheibenwäschermotoren	Interruptor combinado de los electromotores del limpiaparabrisas y surtidor de lavado
13	Щетка стеклоочистителя	Windshield wiper blade	Raclette de l'essuie-glace	Scheibenwischerblatt	Cepillo del surtidor de lavado
14	Зеркало заднего вида	Rear-view mirror	Rétroviseur	Rückblickspiegel	Espejo retrovisor
15	Переключатель отопительной установки	Heater switch	Commutateur de l'installation de chauffage	Umschaltknopf der Heizanlage	Conmutador del dispositivo de calefacción
16	Пепельница	Ash tray	Cendrier	Aschenbecher	Cenicero
17	Ручка привода воздушной заслонки карбюратора	Carburettor air choke control handle	Manette de commande du volet d'air du carburateur	Startklappenknopf	Manija del accionamiento de la mariposa de aire del carburador
18	Сопло для обдува лобового стекла	Windshield blowoff nozzle	Buse de dégivrage de la glace frontale	Düse für Anblasen der Windschutzscheibe	Tobera de soplado del parabrisas
19	Ручка заслонки распределителя подогретого воздуха	Heated air distributor damper handle	Manette du volet du distributeur de l'air chauffé	Knopf der Klappe des Warmluftverteilers	Manija de mariposa del distribuidor del aire caliente
20	Ящик вещевой	Glove box	Boite à gants	Handschuhkasten	Guantera
21	Лампа контрольная сигнализации включения блокировки дифференциала редуктора заднего моста	Rear axle speed reducer differential lacking engagement pilot lamp	Lampe témoin de signalisation du blocage du différentiel du réducteur du pont arrière	Anzeigelampe für Auslösen der Sperre des Ausgleichgetriebes der Hinterachse	Lámpara piloto de señalización para conectar el bloqueo del diferencial del reductor del puente trasero
22	Указатель давления масла	Oil pressure gauge	Indicateur de pression d'huile	Ölmanometer	Indicador de presión de aceite
23	Указатель температуры масла	Oil temperature gauge	Indicateur de température d'huile	Öltemperaturanzeiger	Indicador de temperatura de aceite
24	Контрольная лампа указателей поворотов	Turn indicator pilot lamp	Lampe témoin d'indicateurs de direction	Anzeigelampe für Blinker	Lámpara piloto de los indicadores de viraje
25	Спидометр	Speedometer	Compteur de vitesse	Geschwindigkeitsmesser	Velocímetro
26	Лампа контрольная включения дальнего света фар	Headlamp high beam pilot lamp	Lampe témoin d'éclairage route	Anzeigelampe für Fernlicht	Lámpara piloto de conexión de las luces de carretera
27	Лампа контрольная исправности гидропривода тормозов	Hydraulic brake-actuating system serviceability pilot lamp	Lampe témoin du bon état de fonctionnement de la commande hydraulique de freins	Anzeigelampe für hydraulischen Bremsenantrieb	Lámpara piloto de buen estado del accionamiento hidráulico de frenos
28	Указатель уровня топлива	Fuel level gauge	Indicateur de niveau de carburant	Benzinuhr	Indicador de nivel de combustible
29	Амперметр	Ammeter	Ampèremetre	Amperemeter	Amperímetro
30	Рычаг привода люка вентиляции	Ventipane control linkage knob	Levier de commande de trappe de ventilation	Hebel der Belüftungsklappe	Palanca de accionamiento de la escotilla de ventilación
31	Педаль привода дроссельной заслонки карбюратора	Throttle pedal	Pédale de commande du papillon des gaz du carburateur	Fahrpedal	Pedal de accionamiento de la mariposa de estrangulación del carburador
32	Рычаг включения блокировки дифференциала заднего моста	Rear axle differential locking control lever	Levier de blocage du différentiel du pont arrière	Hebel für Sperre des Ausgleichgetriebes der Hinterachse	Palanca de conexión del bloqueo del diferencial del puente trasero
33	Рычаг стояночного тормоза	Parking brake lever	Levier de frein de stationnement	Hebel der Feststellbremse	Palanca del freno de aparcamiento

Продолжение
Continued
Suite
Fortsetzung
Continuación

1	2	3	4	5	6
34	Рычаг переключения передач	Gearshift lever	Levier de changement de vitesses	Gangschalthebel	Palanca de cambio de velocidades
35	Педаль рабочего тормоза	Service brake pedal	Pédalle de frein de service	Bremspedal	Pedal del freno de servicio
36	Рычаг включения заднего моста и понижающей передачи	Rear axle and step-down gear engagement lever	Levier de commande du pont arrière et du démultiplicateur	Schalthebel des Hinterachsantriebs und des Kriechganggetriebes	Palanca de conexión del puente trasero y engranaje desmultiplicador
37	Педаль сцепления	Clutch pedal	Pédale d'embrayage	Kupplungspedal	Pedal de embrague
38	Предохранитель тепловой кнопочный	Pushbutton thermal cutout	Disjoncteur thermique à bouton-poussoir	Knopfbetätigte Bimetallsicherung	Cortacircuito térmico de botón
39	Ручка привода замка капота	Hood lock control linkage handle	Tirette d'ouverture de capot	Hebel für Betätigung des Haubenschlosses	Manija de accionamiento de la cerradura del capó
40	Ручка привода жалюзи	Louver's control handle	Tirette de commande des persiennes	Betätigungsknopf der Jalousie	Manija de accionamiento de la persiana
a	Выключено	On	Débranché	Ausgeschaltet	Desconectado
b	Включены фонари освещения габарита автомобиля	Marker lamps on	Sont allumés les feux de gabarit	Begrenzungsleuchten eingeschaltet	Conectadas las luces de posición del automóvil
c	Включены фонари освещения габарита автомобиля и ближний или дальний свет	Marker lamps and low or high beam on	Sont allumés les feux de gabarit et l'éclairage route ou code	Begrenzungsleuchten, Fernlicht sowie Abblendlicht eingeschaltet	Conectadas las luces de posición del automóvil y luces de cruce y de carretera
d	Включен стеклоочиститель	Windshield wiper on	Essuie-glace mis en action	Scheibenwischer eingeschaltet	Conectado el limpiaparabrisas
e	Включен стеклоомыватель	Windshield washer on	Lave-glace mis en action	Scheibenwäscher eingeschaltet	Conectado el surtidor de lavado
f	Включены электродвигатель, свеча накаливания отопительной установки и контрольная спираль	Heater electric motor, glow plug, and check coil on	Sont branchés: moteur électrique, bougie à incandescence de l'installation de chauffage et spirale de contrôle	Elektromotor, Glühkerze der Heizanlage sowie Glühüberwacher eingeschaltet	Conectados el electromotor, bujía de incandescencia del dispositivo de calefacción y espiral piloto
g	Включены электродвигатель, электромагнитный бензонасос и электромагнитный клапан отопительной установки, а также свеча накаливания и контрольная спираль	Heater electric motor, solenoid-operated gasoline pump, and solenoid valve, as well as glow plug and check coil on	Sont branchés: moteur électrique, pompe à essence électromagnétique, soupape électromagnétique d'installation de chauffage, bougie à incandescence et spirale de contrôle	Elektromotor, Magnet-Benzinpumpe, Magnetventil der Heizanlage sowie Glühkerze und Glühüberwacher eingeschaltet	Conectados el electromotor, bomba electromagnética de gasolina y válvula electromagnética de dispositivo de calefacción y también la bujía de incandescencia y espiral piloto
I	Правый поворот	Right-hand turn	Virage à droite	Wendung nach rechts	Viraje derecho
II	Левый поворот	Left-hand turn	Virage à gauche	Wendung nach links	Viraje izquierdo
III	Ближний свет	Low beam	Eclairage code	Abblendlicht	Luz de cruce
IV	Дальний свет	High beam	Eclairage route	Fernlicht	Luz de carretera
V	Выключатель массы включен	"Ground" switch closed	Interrupteur de masse branché	Masseschalter eingeschaltet	Interruptor de masa conectado
VI	Выключатель массы выключен	"Ground" switch open	Interrupteur de masse débranché	Masseschalter ausgeschaltet	Interruptor de masa desconectado
VII	Закрыто	Closed	Fermé	Geschlossen	Cerrado
H	Нейтральное положение	Neutral position	Neutre	Neutralstellung	Posición neutral
ЗМ	Задний мост	Rear axle	Pont arrière	Hinterachse	Puente trasero
ПП	Понижающая передача	Step-down gear	Démultiplicateur	Kriechgang	Engranaje desmultiplicador
Б	Блокировка диференциала заднего моста	Rear axle differential locking	Blocage du différentiel du pont arrière	Ausgleichsperre der Hinterachse	Bloqueo del diferencial del puente trasero
R	Задний ход	Reverse	Marche arrière	Rückwärtsgang	Marcha atrás

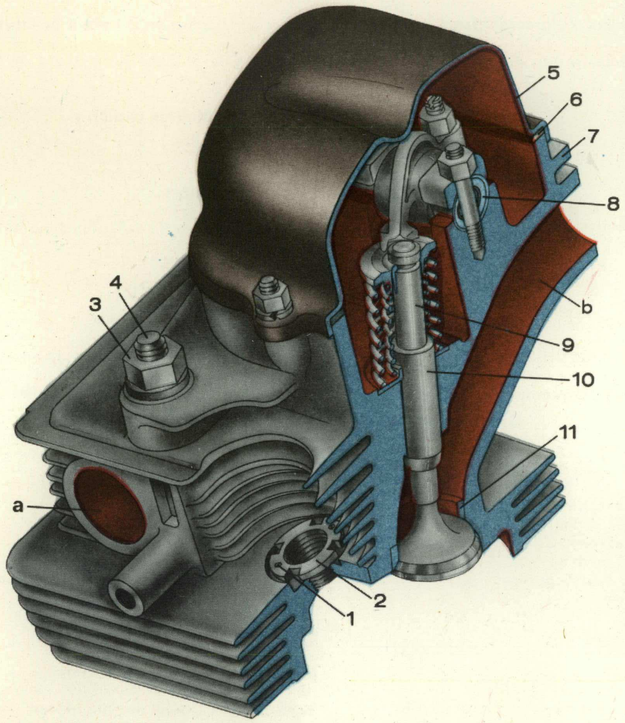
5
6
7
8
4
3
b
9
10
11
a
2
1

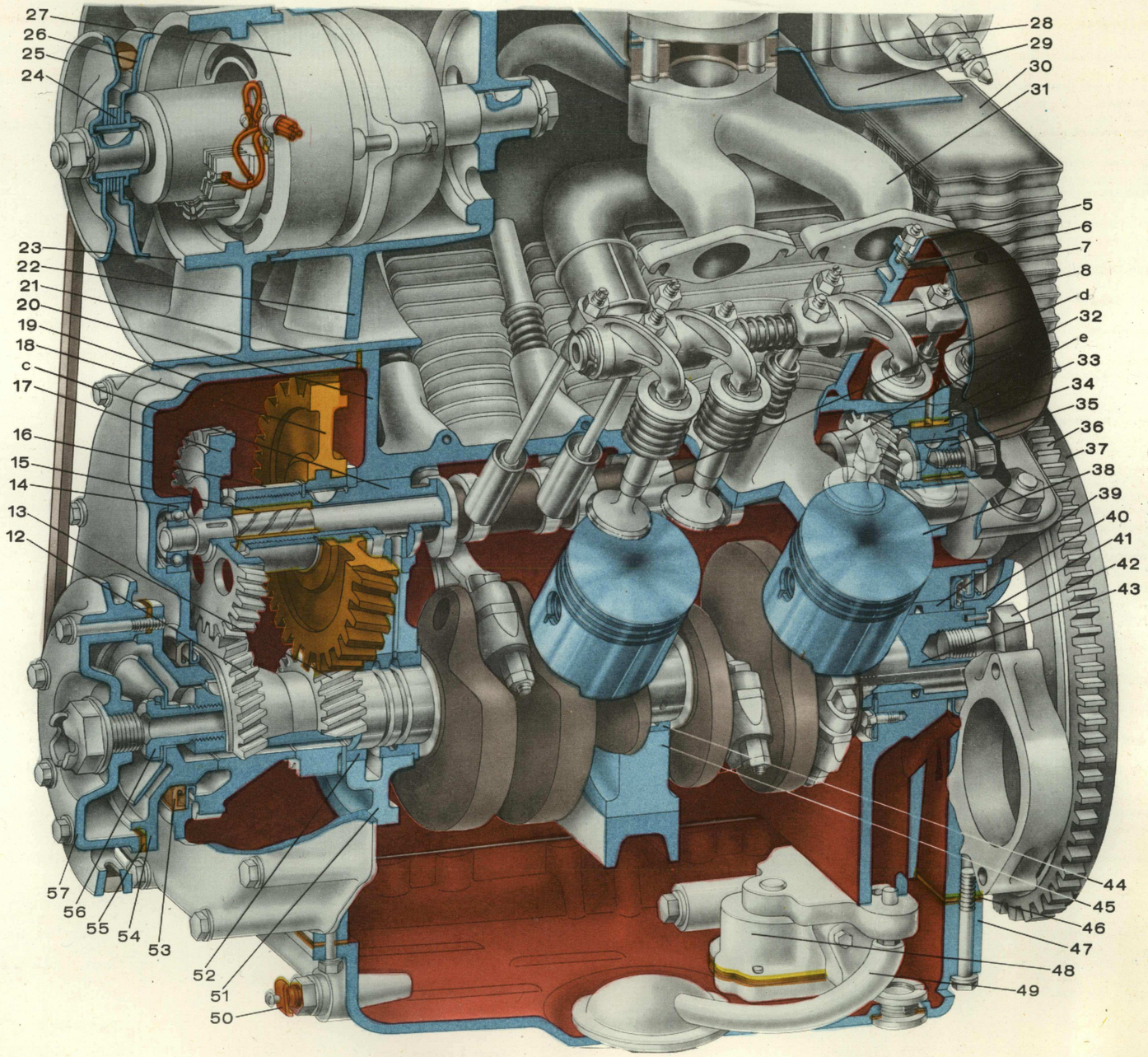
27
26
25
24
23
22
21
20
19
18
c
17
16
15
14
13
12
28
29
30
31
5
6
7
8
d
32
e
33
34
35
36
37
38
39
40
41
42
43
44
45
46
47
48
49
57
56
55
54
53
52
51
50

1	2	3	4	5	6
1	Штифт футорки свечи	Spark plug adapter nut pin	Ergot du raccord réducteur de la bougie	Stift der Zündkerzendichtung	Pasador del casquillo roscado de bujía
2	Футорка свечи	Spark plug adapter nut	Raccord réducteur de la bougie	Zündkerzendichtung	Casquillo roscado de bujía
3	Гайка крепления головки цилиндров	Cylinder head nut	Ecrou de fixation de la culasse	Befestigungsmutter des Zylinderkopfes	Tuerca de fijación de la culata de cilindros
4	Шпилька крепления головки цилиндров	Cylinder head stud	Goujon de fixation de la culasse	Stiftschraube zur Befestigung des Zylinderkopfes	Espárrago de fijación de la culata de cilindros
5	Крышка головки цилиндров	Cylinder head cover	Couvre-culasse	Zylinderkopfdeckel	Tapa de la culata de cilindros
6	Прокладка	Gasket	Joint	Dichtung	Junta
7	Головка цилиндров	Cylinder head	Culasse	Zylinderkopf	Culata de cilindros
8	Валик коромысел клапанов в сборе	Valve rocker shaft, assembly	Arbre de la rampe des culbuteur de soupapes assemblé	Kipphebelwelle, komplett	Eje de balancines de válvulas ensamblado
9	Клапан (впускной)	Valve (intake)	Soupape (d'admission)	Einlaßventil	Válvula (de admisión)
10	Втулка направляющая клапана	Valve guide	Guide de soupape	Ventilführungsbuchse	Casquillo guía de válvula
11	Седло вставное (впускного клапана)	Insert seat (of intake valve)	Siège rapporté (de la soupape d'admission)	Einsetzbarer Einlaßventilsitz	Asiento insertado (de válvula de admisión)
12	Шестерня привода уравновешивающего механизма	Balancing mechanism drive gear	Pignon de commande du mécanisme d'équilibrage	Antriebszahnrad des Gegenmassenmechanismus	Piñón de accionamiento del mecanismo equilibrador
13	Шестерня распределительная коленчатого вала	Crankshaft timing gear	Pignon de distribution du vilebrequin	Kurbelwellensteuerrad	Piñón distribuidor del cigüeñal
14	Подшипник балансирного вала	Balancing shaft bearing	Palier de l'arbre d'équilibrage	Lager der Gegenmassenwelle	Cojinete del árbol de balancín
15	Втулка балансирного вала	Balancing shaft bushing	Douille de l'arbre d'équilibrage	Hülse der Gegenmassenwelle	Casquillo del árbol de balancín
16	Кулачок приводной топливного насоса	Fuel pump drive cam	Came de commande de la pompe à carburant	Antriebsnocken der Benzinpumpe	Leva de mando de la bomba de combustible
17	Шестерня балансирного вала	Balancing shaft gear	Pignon de l'arbre d'équilibrage	Gegenmassenwellenrad	Piñón del árbol de balancín
18	Шестерня распределительного вала	Camshaft gear	Pignon de l'arbre à cames	Nockenwellenrad	Piñón del árbol de distribución
19	Крышка распределительных шестерен	Timing gear cover	Couvercle de distribution	Steuerräderdeckel	Tapa de los piñones distribuidores
20	Картер коленчатого вала	Crankcase	Carter du vilebrequin	Kurbelgehäuse	Cárter del cigüeñal
21	Прокладка	Gasket	Joint	Dichtung	Junta
22	Колесо вентилятора	Fan impeller	Turbine de ventilateur	Lüfterrad	Rueda del ventilador
23	Аппарат направляющий вентилятора	Fan guide vanes	Aubage directeur du ventilateur	Lüfterleitapparat	Dispositivo guía del ventilador
24	Шайбы регулировочные шкива вентилятора	Fan pulley adjusting washers	Rondelles de réglage de la poulie du ventilateur	Paßscheiben der Lüfterriemenscheibe	Arandelas de regulación de la polea del ventilador
25	Половина шкива вентилятора передняя	Fan pulley front half	Demi-poulie avant du ventilateur	Vordere Hälfe der Lüfterriemenscheibe	Mitad delantera de polea del ventilador
26	Половина шкива вентилятора задняя	Fan pulley rear half	Demi-poulie arrière du ventilateur	Hintere Hälfte der Lüfterriemenscheibe	Mitad trasera de polea del ventilador
27	Генератор	Generator	Alternateur	Lichtmaschine	Generador
28	Проставка карбюратора	Carburettor spacer	Intermédiaire du carburateur	Distanzstück des Vergasers	Pieza insertada del carburador
29	Кожух верхний в сборе	Upper shroud, assembly	Capot supérieur assemblé	Obere Haube, komplett	Funda superior ensamblada
30	Радиатор масляный	Oil cooler	Radiateur d'huile	Ölkühler	Radiador de aceite
31	Труба впускная	Intake tube	Tubulure d'admission	Einlaßrohr	Tubo de admisión
32	Вал распределительный	Camshaft	Arbre à cames	Nockenwelle	Arbol de distribución
33	Втулка противовеса	Counterweight bushing	Douille de contrepoids	Gegenmassenbuchse	Casquillo del contrapeso
34	Противовес	Counterweight	Contrepoids	Gegenmasse	Contrapeso

1	2	3	4	5	6
35	Вал балансирный	Balancing shaft	Arbre d'équilibrage	Gegenmassenwelle	Arbol de balancín
36	Обод зубчатый маховика	Flywheel gear rim	Couronne dentée du volant	Schwungrad-Zahnkranz	Corona dentada del volante
37	Маховик	Flywheel	Volant	Schwungrad	Volante
38	Поршень и шатун в сборе	Piston and connecting rod, assembly	Piston et bielle assemblés	Kolben und Pleuel, komplett	Embolo y biela ensamblados
39	Вкладыш заднего подшипника коленчатого вала	Crankshaft rear bearing shell	Coussinet du palier arrière de vilebrequin	Hinterlagerschale der Kurbelwelle	Casquillo del cojinete trasero del cigüeñal
40	Сальник коленчатого вала задний	Crankshaft rear seal	Garniture antifuite arrière du vilebrequin	Hinteres Dichtelement der Kurbelwelle	Prensaestopas trasero del cigüeñal
41	Шайба пружинная болта маховика	Flywheel bolt spring washer	Rondelle de ressort du boulon de volant	Federring der Schwungradschraube	Arandela de resorte del perno de volante
42	Болт маховика	Flywheel bolt	Boulon de fixation du volant	Schwungradschraube	Perno de volante
43	Вал коленчатый	Crankshaft	Vilebrequin	Kurbelwelle	Cigüeñal
44	Вкладыш среднего подшипника коленчатого вала	Crankshaft middle bearing shell	Coussinets du palier médiane de vilebrequin	Mittellagerschalen der Kurbelwelle	Casquillo del cojinete intermedio del cigüeñal
45	Опора среднего подшипника коленчатого вала в сборе	Crankshaft middle bearing support, assembly	Support du palier médiane du vilebrequin assemblé	Mittellagerbock der Kurbelwelle, komplett	Soporte del cojinete intermedio del cigüeñal ensamblado
46	Прокладка	Gasket	Joint	Dichtung	Junta
47	Поддон	Sump	Cuvette	Ölwanne	Bandeja
48	Насос масляный	Oil pump	Pompe à huile	Ölpumpe	Bomba de aceite
49	Приемник масляного насоса	Oil pump intake	Prise de la pompe à huile	Ölpumpensaugkopf	Recogedor de aceite de bomba de aceite
50	Датчик указателя температуры масла	Oil temperature gauge transmitter	Prise de température d'huile	Öltemperaturanzeigergeber	Captador del indicador de temperatura de aceite
51	Опора переднего подшипника коленчатого вала в сборе	Crankshaft front bearing support, assembly	Support du palier avant de vilebrequin assemblé	Vorderlagerblock der Kurbelwelle, komplett	Soporte del cojinete delantero del cigüeñal, ensamblado
52	Вкладыш переднего подшипника коленчатого вала	Crankshaft front bearing shell	Coussinet du palier avant de vilebrequin	Vorderlagerschale der Kurbelwelle	Casquillo del cojinete delantero del cigüeñal
53	Сальник коленчатого вала передний	Crankshaft front seal	Garniture antifuite avant du vilebrequin	Vorderes Dichtelement der Kurbelwelle	Prensaestopas delantero del cigüeñal
54	Корпус центробежного масло-очистителя	Centrifugal oil cleaner body	Corps de l'épurateur d'huile centrifuge	Gehäuse des Fliehkraft-Ölfilters	Cuerpo del purificador de aceite centrífugo
55	Прокладка	Gasket	Joint	Dichtung	Junta
56	Болт центробежного масло-очистителя	Centrifugal oil cleaner bolt	Boulon de fixation de l'épurateur d'huile centrifuge	Schraube des Fliehkraft-Ölfilters	Perno del purificador de aceite centrífugo
57	Крышка центробежного масло-очистителя	Centrifugal oil cleaner cover	Couvercle de l'épurateur d'huile centrifuge	Deckel des Fliehkraft-Ölfilters	Tapa del purificador de aceite centrífugo
a	Канал выпускной	Outlet port	Canal d'échappement	Auslaßkanal	Canal de evacuación
b	Канал впускной	Inlet port	Canal d'admission	Einlaßkanal	Canal de admisión
c	Шейка передняя распределительного вала	Camshaft front journal	Portée avant de l'arbre à cames	Vorderzapfen der Nockenwelle	Muñón delantero del árbol de distribución
d	Шейка средняя распределительного вала	Camshaft middle journal	Portée centrale de l'arbre à cames	Mittelzapfen der Nockenwelle	Muñón intermedio del árbol de distribución
e	Шейка задняя распределительного вала	Camshaft rear journal	Portée arrière de l'arbre à cames	Hinterzapfen der Nockenwelle	Muñón trasero del árbol de distribución

4

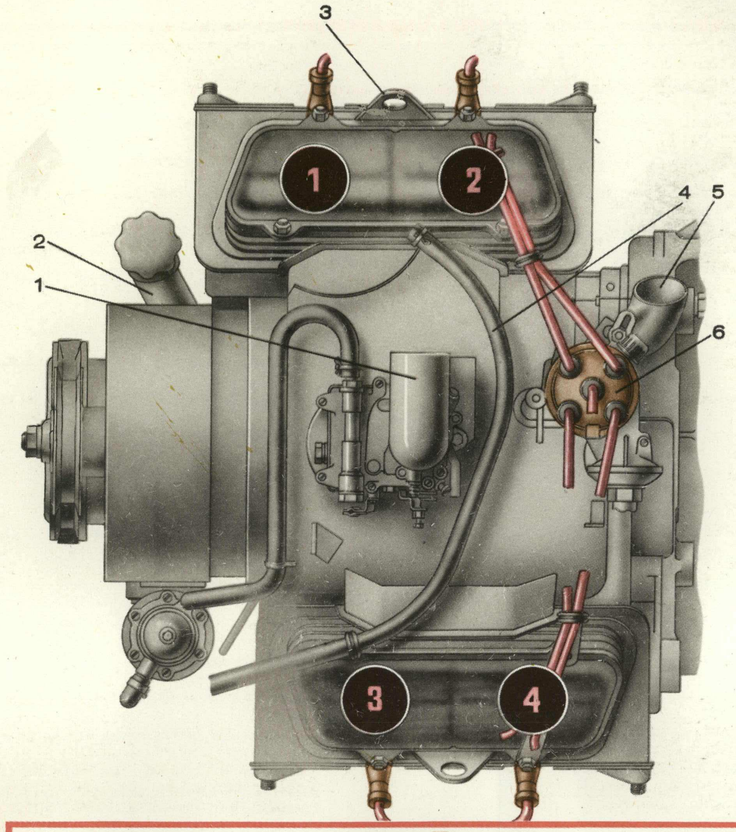

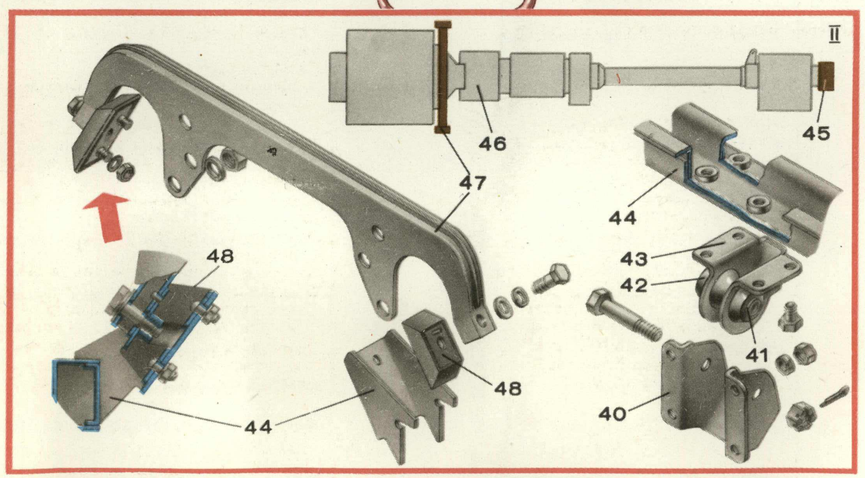

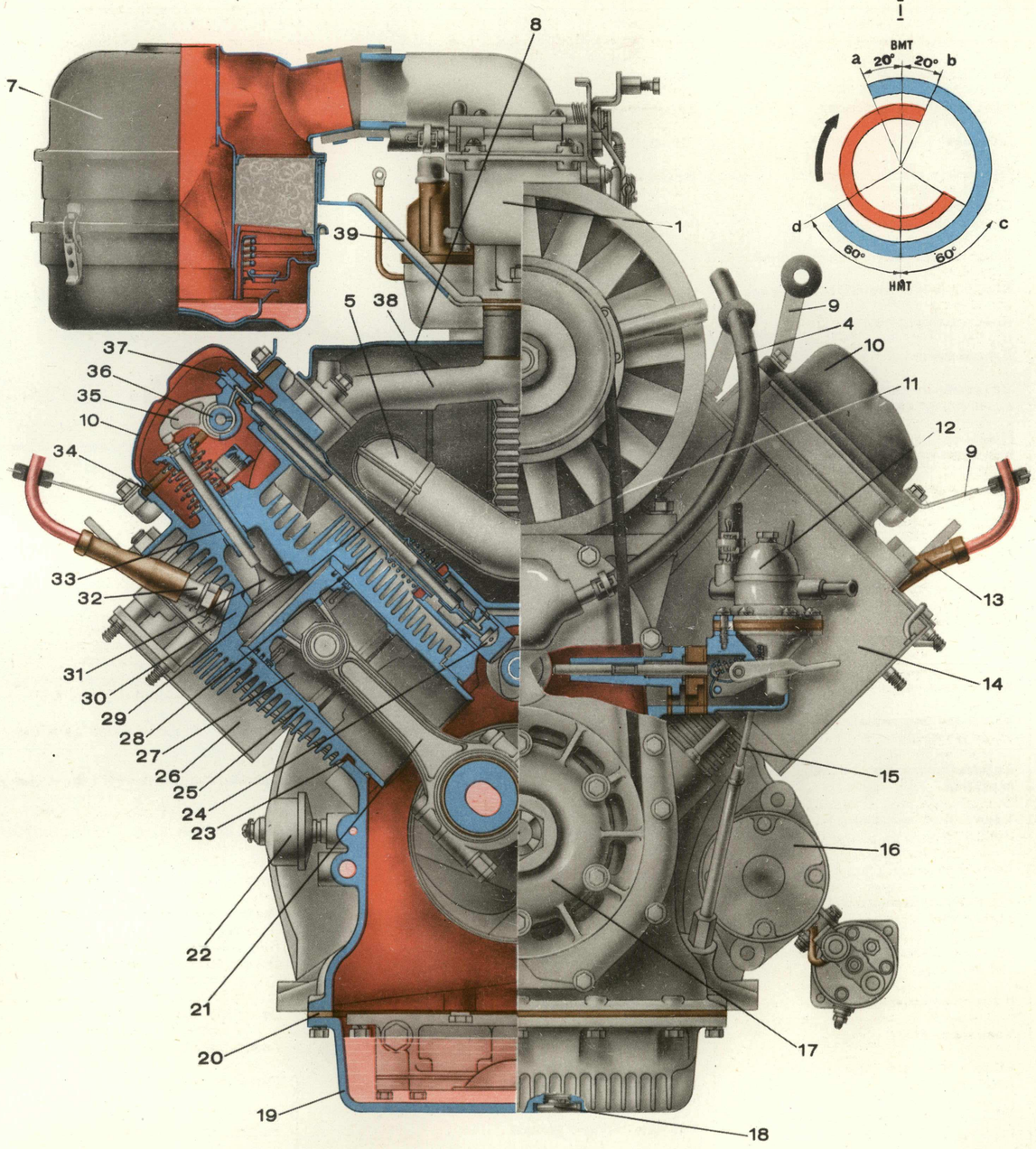

1	2	3	4	5	6
1	Карбюратор	Carburettor	Carburateur	Vergaser	Carburador
2	Патрубок маслозаливной	Oil filler tube	Tubulure de remplissage d'huile	Öleinfüllstutzen	Tubuladura de llenado de aceite
3	Рым	Lifting eye	Piton	Augbolzen	Argolla
4	Шланг вентиляции картера	Crankcase ventilation hose	Tube souple de ventilation du carter	Belüftungsschlauch des Lenkgehäuses	Manguera de ventilación del cárter
5	Патрубок для предпускового подогрева двигателя	Branch pipe for pre-start warming of engine	Tubulure du préchauffeur du moteur	Stutzen für Startvorwärmung	Tubuladura para el calentamiento prearranque del motor
6	Распределитель зажигания	Ignition distributor	Allumeur	Zündverteiler	Distribuidor del encendido
7	Фильтр воздушный	Air cleaner	Filtre à air	Luftfilter	Filtro de aire
8	Кожух верхний	Upper shroud	Gaine supérieure	Obere Haube	Funda superior
9	Кронштейн проводов свечей зажигания	Bracket for spark plug wires	Rampe des fils de bougies d'allumage	Halter der Zündkerzenkabel	Soporte de conductores de las bujías de encendido
10	Крышка головки цилиндров	Cylinder head cover	Couvre culasse	Zylinderkopfdeckel	Tapa de la culata de cilindros
11	Ремень привода генератора	Generator drive belt	Courroie d'entrainement du ventilateur	Antriebsriemen der Lichtmaschine	Correa de accionamiento del generador
12	Насос топливный	Fuel pump	Pompe à essence	Kraftstoffpumpe	Bomba de combustible
13	Наконечник свечи зажигания	Spark plug end piece	Embout de la bougie d'allumage	Zündkerzenstecker	Contera de bujía de encendido
14	Кожух передний левый	Front left-hand shroud	Gaine avant gauche	Obere linke Haube	Funda delantera izquierda
15	Указатель уровня масла	Oil level dipstick	Indicateur de niveau d'huile	Ölstandmeßstab	Indicador de nivel de aceite
16	Стартер	Starter	Démarreur	Anlasser	Arrancador
17	Крышка центробежного маслоочистителя	Centrifugal oil cleaner cover	Couvercle de l'épurateur d'huile centrifuge	Deckel des Fliehkraft-Ölfilters	Tapa del purificador de aceite centrífugo
18	Пробка маслоспускного отверстия	Oil drain plug	Bouchon d'orifice de vidange d'huile	Ölablaßschraube	Tapón del orificio de evacuación de aceite
19	Поддон	Sump	Cuvette	Ölwanne	Bandeja
20	Прокладка поддона	Sump gasket	Joint de cuvette	Ölwannendichtung	Junta de la bandeja
21	Шатун	Connecting rod	Bielle	Pleuel	Biela
22	Датчик давления масла	Oil pressure transmitter	Monocontact de la pression d'huile	Öldruckgeber	Captador de presión de aceite
23	Прокладка цилиндра	Cylinder gasket	Joint de cylindre	Zylinderdichtung	Junta del cilindro
24	Толкатель выпускного клапана	Exhaust valve tappet	Poussoire de soupape d'échapement	Anlaßventilstößel	Taqué de la válvula de escape
25	Цилиндр	Cylinder	Cylindre	Zylinder	Cilindro
26	Кожух задний правый	Rear right-hand shroud	Gaine arrière droite	Hintere rechte Haube	Funda trasera derecha
27	Поршень	Piston	Piston	Kolben	Embolo
28	Кожух штанги	Push rod casing	Tube-carter de tige	Kolbenstangenrohr	Envuelta de la varilla
29	Штанга толкателя	Push rod	Tige de poussoir	Stößelstange	Varilla del taqué
30	Головка цилиндров	Cylinder head	Culasse	Zylinderkopf	Culata de cilindros
31	Клапан	Valve	Soupape	Ventil	Válvula
32	Свеча зажигания	Spark plug	Bougie d'allumage	Zündkerze	Bujía de encendido
33	Втулка направляющая клапана	Valve guide	Guide de soupape	Ventilführungsbuchse	Casquillo guía de la válvula
34	Прокладка крышки головки цилиндров	Cylinder head cover gasket	Joint de culasse	Dichtung des Zylinderkopfdeckels	Junta de la tapa de la culata de cilindros
35	Коромысло	Rocker	Culbuteur	Kipphebel	Balancín
36	Валик коромысел клапанов	Valve rocker shaft	Arbre de la rampe des culbuteurs de soupapes	Kipphebelwelle	Bulón de balancines de válvulas
37	Винт регулировочный коромысла	Rocker adjusting screw	Vis de réglage du culbuteur	Kipphebel-Einstellschraube	Tornillo de regulación del balancín
38	Труба впускная	Intake tube	Tubulure d'admission	Einlaßrohr	Tubo de admisión
39	Кронштейн крепления воздушного фильтра	Air cleaner mounting bracket	Support de fixation du filtre à air	Befestigungsarm des Luftfilters	Soporte de sujeción del filtro de aire
40	Кронштейн крепления редуктора заднего моста	Rear axle speed reducer mounting bracket	Support de fixation de réducteur du pont arrière	Befestigungsarm des Hinterachsgetriebes	Soporte de sujeción del reductor del puente trasero
41	Втулка распорная	Spacer	Douille d'écartement	Distanzbuchse	Casquillo distanciador
42	Амортизатор задней опоры силового агрегата	Power unit rear support shock absorber	Amortisseur d'appui arrière du groupe moteur	Stoßdämpfer der Hinterlagerung der Kraftanlage	Amortiguador del apoyo trasero del grupo motopropulsor
43	Опора редуктора заднего моста	Rear axle speed reducer support	Appui de réducteur du pont arrière	Hinterachsgetriebelagerung	Apoyo del reductor del puente trasero
44	Рама	Frame	Cadre	Rahmen	Bastidor
45	Опора редуктора заднего моста с кронштейном в сборе	Rear axle speed reducer support with bracket, assembly	Appui de réducteur du pont arrière avec support assemblé	Hinterachsgetriebelagerung samt Träger, komplett	Apoyo del reductor del puente trasero con soporte, ensamblado
46	Агрегат силовой с приводным валом и редуктором заднего моста	Power unit with drive shaft and rear axle speed reducer	Groupe moteur avec arbre de commande et réducteur du pont arrière	Kraftanlage samt Antriebswelle und Hinterachsgetriebe	Grupo motopropulsor con árbol propulsor y reductor del puente trasero
47	Поперечина передней опоры силового агрегата	Power unit front support crossmember	Traverse de l'appui avant du groupe moteur	Querträger der Vorderlagerung der Kraftanlage	Traviesa del apoyo delantero del grupo motopropulsor
48	Подушка передней опоры двигателя	Engine front support pad	Bloc élastique de l'appui avant du moteur	Silentkissen des vorderen Motorträgers	Almohada del soporte delantero del motor
I	Диаграмма фаз газораспределения: *a* — открытие впускного клапана; *b* — закрытие впускного клапана; *c* — открытие выпускного клапана; *d* — закрытие выпускного клапана	Timing diagram: *a* — intake valve opening; *b* — intake valve closing; *c* — exhaust valve opening; *d* — exhaust valve closing	Diagramme de la distribution *a* — ouverture de la soupape d'admission; *b* — fermeture de la soupape d'admission; *c* — ouverture de la soupape d'échappement; *d* — fermeture de la soupape d'échappement	Steuerzeitendiagramm: *a* — Einlaßventilöffnungszeit; *b* — Einlaßventilschließzeit; *c* — Auslaßventilöffnungszeit; *d* — Auslaßventilschließzeit	Diagrama de las fases de distribución del gas: *a* — apertura de la válvula de admisión; *b* — cierre de la válvula de admisión *c* — apertura de la válvula de escape; *d* — cierra de la válvula de escape
II	Крепление силового агрегата	Power unit mounting	Fixation du groupe moteur	Kraftanlagenbefestigung	Sujeción del grupo motopropulsor

5

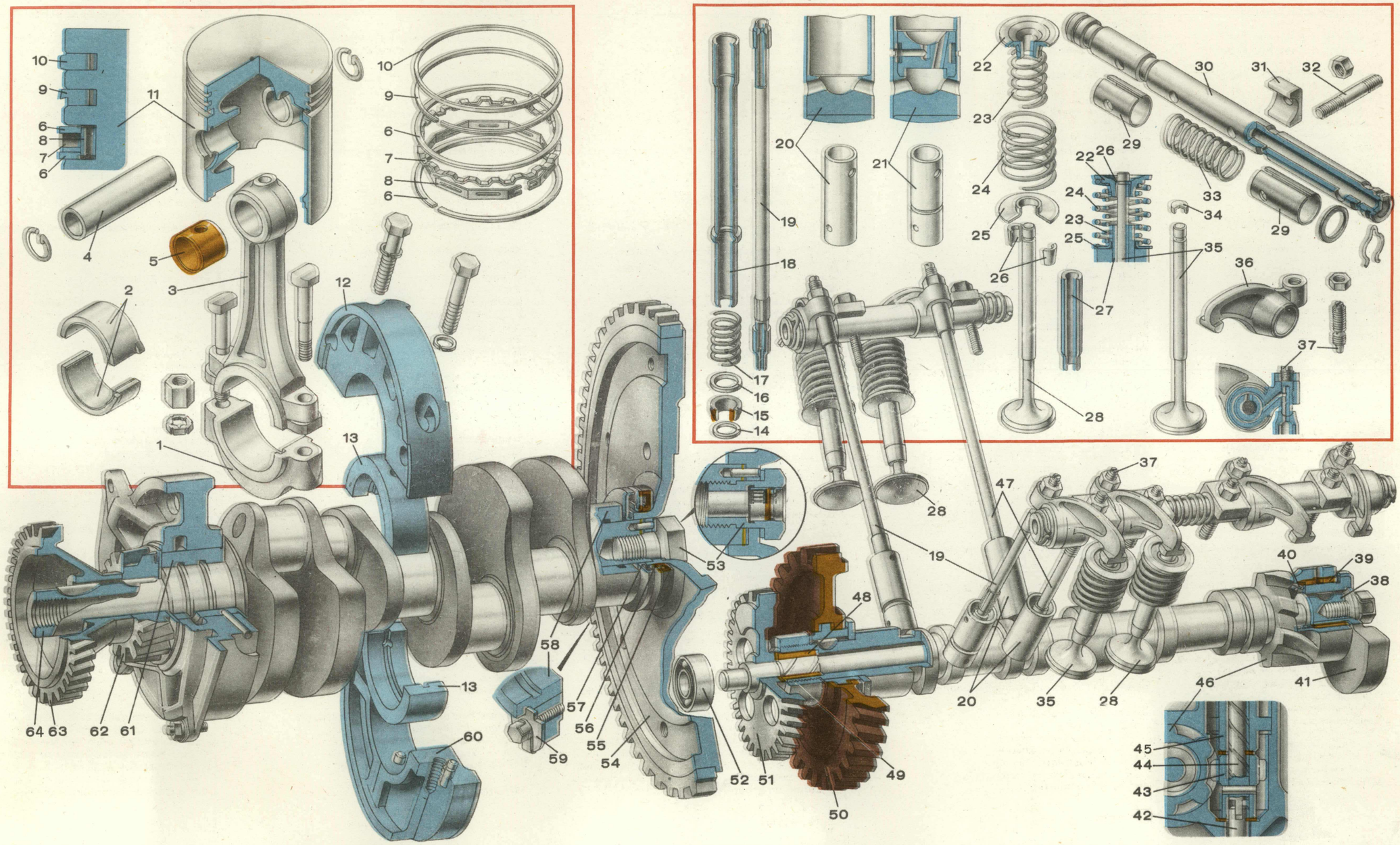
10
9
6
8
7
6
11
4
5
3
2
1
12
13
10
9
6
7
8
6
64 63
62
61
60
13
58
59
57
56
55
54
53
52
51
50
49
48
19
20
21
18
17
16
15
14
28
22
23
24
25
26
27
29
30
31
32
33
34
35
36
37
47
46
45
44
43
42
41
40
39
38

1	2	3	4	5	6
1	Крышка шатуна	Connecting rod cap	Chapeau de bielle	Pleueldeckel	Tapa de biela
2	Вкладыш шатуна	Connecting rod shell	Coussinet de bielle	Pleuellagerschale	Casquillo de biela
3	Шатун	Connecting rod	Bielle	Pleuel	Biela
4	Палец поршневой	Piston pin	Axe de piston	Kolbenolzen	Dedo de émbolo
5	Втулка шатуна	Connecting rod bushing	Bague de bielle	Pleuel	Buje de biela
6	Диск маслосъемного кольца	Oil control ring disk	Disque du segment racleur d'huile	Ölabstreifringscheibe	Disco del anillo rascador de aceite
7	Расширитель осевой	Axial expander	Expandeur axial	Axiale Spreizfeder	Ensanchador axial
8	Расширитель радиальный	Radial expander	Expandeur radial	Radiale Spreizfeder	Ensanchador radial
9	Кольцо компрессионное нижнее	Lower compression ring	Segment de compression inférieur	Unterer Verdichtungsring	Aro de compresión inferior
10	Кольцо компрессионное верхнее	Upper compression ring	Segment de compression supérieur	Oberer Verdichtungsring	Aro de compresión superior
11	Поршень	Piston	Piston	Kolben	Embolo
12	Опора верхняя	Upper support	Appui supérieur	Obere Lagerung	Soporte superior
13	Вкладыш среднего коренного подшипника	Middle main bearing shell	Coussinet du palier principal médiane	Lagerschale des mittleren Hauptlagers	Casquillo del cojinete principal intermedio
14	Шайба	Washer	Rondelle	Scheibe	Arandela
15	Прокладка кожуха штанги	Push rod casing gasket	Joint de tube-carter de tige	Stangenrohrdichtung	Junta de envuelta de la varilla
16	Шайба прокладки	Gasket washer	Rondelle de joint	Dichtungsscheibe	Arandela de la junta
17	Пружина кожуха штанги	Push rod casing spring	Ressort de tube-carter de tige	Stangenrohrfeder	Muelle de la envuelta de varilla
18	Кожух штанги	Push rod casing	Tube-carter de tige	Stangenrohr	Envuelta de la varilla
19	Штанга толкателя выпускного клапана 1 и 3 цилиндров	Push rod of exhaust valve of 1st and 3rd cylinders	Tige de poussoir de la soupape d'échappement de 1 et 3 cylindres	Stößelstange des Auslaßventils des 1. und des 3. Zylinders	Varilla del taqué de válvula de escape de los cilindros 1 y 3
20	Толкатель клапана	Valve tappet	Poussoir de soupape	Ventilstößel	Taqué de válvula
21	Толкатель выпускного клапана 1 и 3 цилиндров	Tappet of exhaust valve of 1st and 3rd cylinders	Poussoir de la soupape d'échappement de 1 et 3 cylindres	Stößel des Auslaßventils des 1. und des 3. Zylinders	Taqué de válvula de escape de cilindros 1 y 3
22	Тарелка пружины клапана	Valve spring retainer	Cuvette de ressort de la soupape	Ventilfederteller	Plato del muelle de válvula
23	Пружина клапана малая	Inner valve spring	Ressort de soupape petit	Kleine Ventilfeder	Muelle de válvula, pequeña
24	Пружина клапана большая	Outer valve spring	Ressort de soupape grand	Große Ventilfeder	Muelle de válvula, grande
25	Шайба опорная пружин клапана	Valve spring bearing washer	Rondelle d'appui du ressort de soupape	Druckscheibe der Ventilfeder	Arandela de apoyo de muelles de válvula
26	Сухарь	Lock	Taquet	Ventilkegelstück	Dado
27	Втулка направляющая клапана	Valve guide	Guide de soupape	Ventilführungsbuchse	Casquillo guía de válvula
28	Клапан впускной	Intake valve	Soupape d'admission	Einlaßventil	Válvula de admisión
29	Втулка распорная коромысел	Rocker spacer	Douille entretoise des culbuteurs	Kipphebel-Distanzbuchse	Casquillo distanciador de balancines
30	Валик коромысел клапанов	Valve rocker shaft	Arbre de la rampe des culbuteurs de soupapes	Ventilkipphebelwelle	Bulón de balancines de válvulas
31	Сухарь валика коромысел клапанов	Valve rocker shaft block	Taquet de l'arbre de la rampe des culbuteurs de soupapes	Abstandsstück der Ventilkipphebelwelle	Dado del bulón de balancines de válvulas
32	Шпилька валика	Shaft stud	Goujon d'arbre	Wellenstiftschraube	Espárrago del bulón
33	Пружина распорная валика	Shaft thrust spring	Ressort d'écartement d'arbre	Spreizfeder der Welle	Muelle distanciador del bulón
34	Наконечник выпускного клапана	Exhaust valve end piece	Embout de la soupape d'échappement	Auslaßventilendstück	Casquete de válvula de escape

1	2	3	4	5	6
35	Клапан выпускной	Exhaust valve	Soupape d'échappement	Auslaßventil	Válvula de escape
36	Коромысло	Rocker	Culbuteur	Kipphebel	Balancín
37	Винт регулировочный	Adjusting screw	Vis de réglage	Einstellschraube	Tornillo de regulación
38	Вал балансирный	Balancing shaft	Arbre d'équilibrage	Gegenmassenwelle	Arbol de balancín
39	Втулка противовеса	Counterweight bushing	Douille de contrepoids	Gegenmassenbuchse	Casquillo del contrapeso
40	Пружина балансирного вала	Balancing shaft spring	Ressort de l'arbre d'équilibrage	Gegenmassenwellenfeder	Muelle del árbol de equilibrado
41	Противовес	Counterweight	Contrepoids	Gegenmasse	Contrapeso
42	Валик промежуточный привода масляного насоса	Intermediate shaft of oil pump drive	Arbre intermédiaire de commande de la pompe à huile	Zwischenwelle des Ölpumpenantriebs	Bulón intermediario del accionamiento de la bomba de aceite
43	Шестерня привода распределителя зажигания	Ignition distributor drive gear	Pignon de commande de l'allumeur	Zündverteilerantriebsrad	Piñón del accionamiento del distribuidor de encendido
44	Валик привода распределительного зажигания	Ignition distributor drive shaft	Arbre de commande de l'allumeur	Zündverteilerantriebswelle	Bulón del accionamiento del distribuidor de encendido
45	Корпус валика	Shaft housing	Corps de l'arbre	Wellenkörper	Cuerpo del bulón
46	Вал распределительный	Camshaft	Arbre à cames	Nockenwelle	Arbol de distribución
47	Штанга толкателя	Push rod	Tige de poussoir	Stößelstange	Varilla del taqué
48	Втулка балансирного вала	Balancing shaft bushing	Douille de l'arbre d'équilibrage	Gegenmassenwellenbuchse	Casquillo del árbol de equilibrado
49	Кулачок приводной топливного насоса	Fuel pump drive cam	Came de commande de la pompe à carburant	Antriebsnocken der Kraftstoffpumpe	Leva de mando de la bomba de combustible
50	Шестерня распределительного вала	Camshaft gear	Pignon de l'arbre à came	Nockenwellenrad	Piñón del árbol de distribución
51	Шестерня балансирного вала	Balancing shaft gear	Pignon de l'arbre d'équilibrage	Gegenmassenwellenrad	Piñón del árbol de equilibrado
52	Подшипник балансирного вала	Balancing shaft bearing	Palier de l'arbre d'équilibrage	Lager der Gegenmassenwelle	Cojinete del árbol de equilibrado
53	Болт крепления маховика в сборе	Flywheel bolt, assembly	Boulon de fixation du volant assemblé	Befestigungsschraube des Schwungrads, komplett	Perno de sujeción del volante ensamblado
54	Маховик в сборе	Flywheel, assembly	Volant assemblé	Schwungrad, komplett	Volante ensamblado
55	Сальник	Seal	Garniture antifuite	Dichtelement	Prensaestopas
56	Маслоотражатель коленчатого вала	Crankshaft oil slinger	Déflecteur d'huile du vilebrequin	Kurbelwellenölabweiser	Deflector de aceite del cigüeñal
57	Маслоотражатель задний	Rear oil slinger	Déflecteur d'huile arrière	Rückwärtiger Ölabweiser	Deflector de aceite trasero
58	Вкладыш заднего коренного подшипника	Rear main bearing shell	Coussinet du palier principal arrière	Lagerschale des hinteren Hauptlagers	Casquillo del cojinete principal trasero
59	Стопор	Lock	Arrêtoir	Feststeller	Retén
60	Опора нижняя	Lower support	Appui de tige	Untere Lagerung	Soporte inferior
61	Вкладыш переднего коренного подшипника	Front main bearing shell	Coussinet du palier principal avant	Lagerschale des vorderen Hauptlagers	Casquillo del cojinete principal delantero
62	Шестерня распределительная коленчатого вала	Crankshaft timing gear	Pignon distributeur du vilebrequin	Kurbelwellensteuerrad	Piñón de distribución del cigüeñal
63	Шестерня привода уравновешивающего механизма	Balancing mechanism drive gear	Pignon de commande du mécanisme d'équilibrage	Antriebsrad des Gegenmassenmechanismus	Piñón del accionamiento del mecanismo equilibrador
64	Вал коленчатый	Crankshaft	Vilebrequin	Kurbelwelle	Cigüeñal

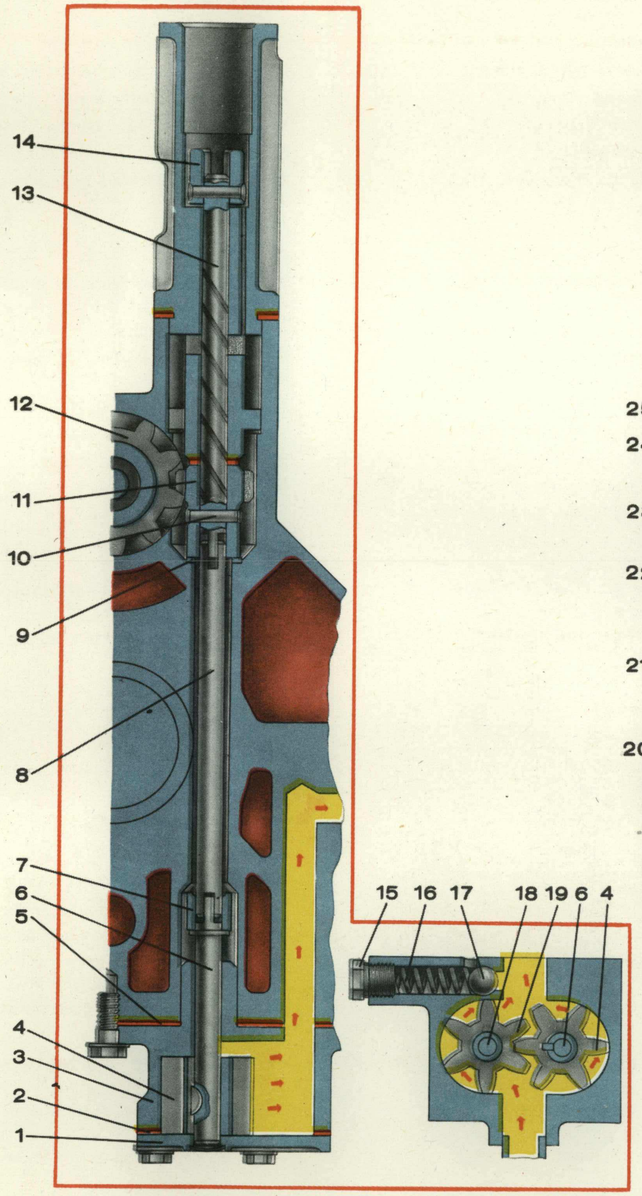
14
13
12
11
10
9
8
7
6
5
4
3
2
1
15
16
17
18
19
6
4

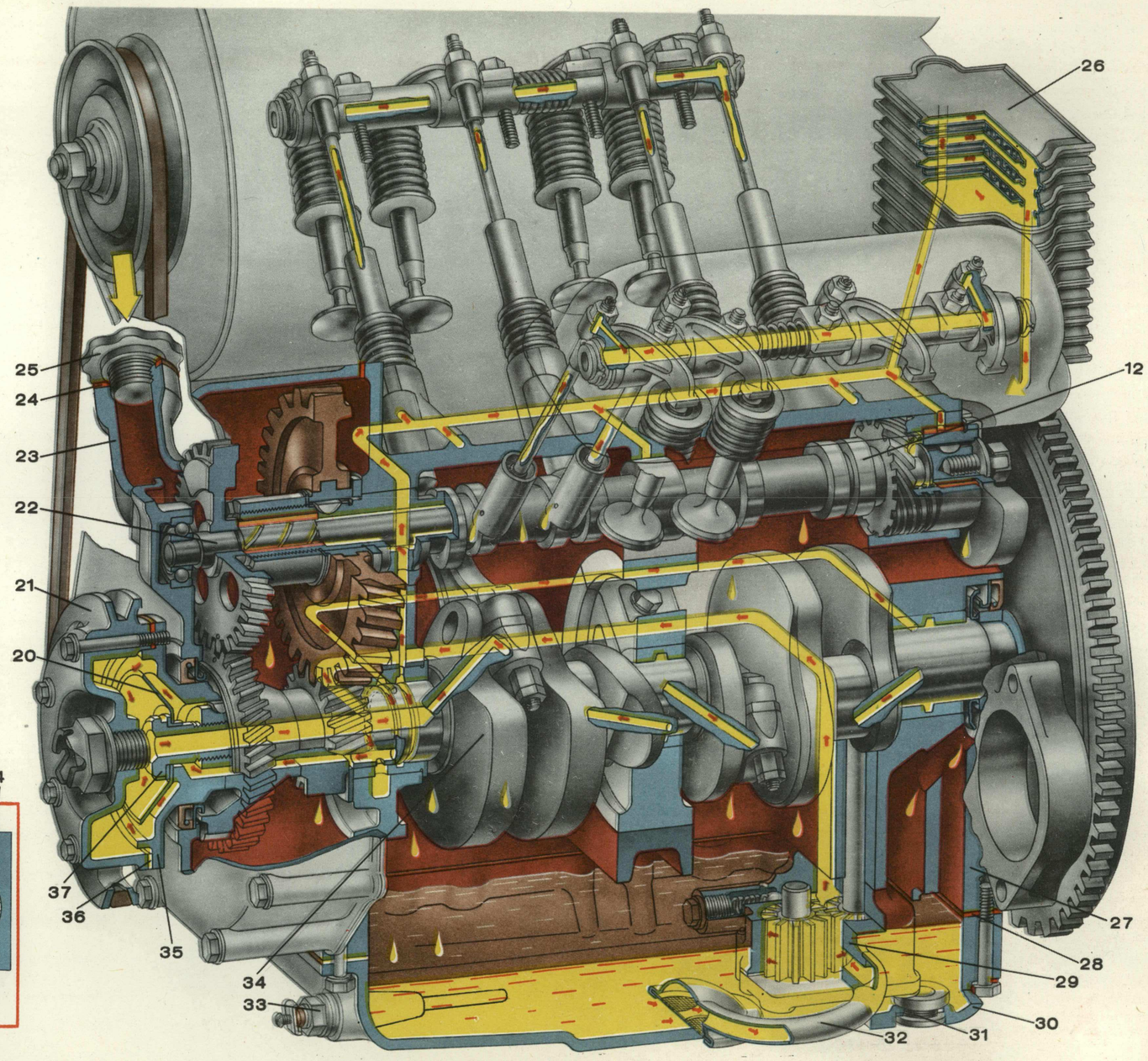
26
25
24
23
22
21
20
12
37
36
35
34
33
27
28
29
30
32
31

1	2	3	4	5	6
1	Крышка масляного насоса	Oil pump cover	Couvercle de la pompe à huile	Ölpumpendeckel	Tapa de bomba de aceite
2	Прокладка крышки масляного насоса	Oil pump cover gasket	Joint du couvercle de la pompe à huile	Dichtung des Ölpumpendeckels	Junta de la tapa de bomba de aceite
3	Корпус масляного насоса	Oil pump housing	Corps de la pompe à huile	Ölpumpengehäuse	Cuerpo de la bomba de aceite
4	Шестерня ведущая масляного насоса	Oil pump driving gear	Pignon d'entraînement de la pompe à huile	Treibendes Zahnrad der Ölpumpe	Piñón conductor de la bomba de aceite
5	Прокладка масляного насоса	Oil pump gasket	Joint de la pompe à huile	Ölpumpendichtung	Junta de la bomba de aceite
6	Валик ведущий масляного насоса	Oil pump driving shaft	Arbre de commande de la pompe à huile	Ölpumpenantriebswelle	Bulón conductor de la bomba de aceite
7	Втулка промежуточная валика	Intermediate shaft bushing	Douille intermédiaire de l'arbre	Zwischenwellenbuchse	Casquillo del bulón intermediario
8	Валик промежуточный привода масляного насоса	Intermediate shaft of oil pump drive	Arbre intermédiaire de commanre de la pompe à huile	Zwischenwelle des Ölpumpenantriebs	Bulón intermediario de accionamiento de la bomba de aceite
9	Шайба упорная	Thrust washer	Rondelle de butée	Druckscheibe	Arandela-tope
10	Штифт	Pin	Ergot	Stift	Pasador
11	Шестерня привода распределителя зажигания	Ignition distributor drive gear	Pignon de commande de l'allumeur	Zündverteilerantriebsrad	Piñón del accionamiento del distribuidor de encendido
12	Вал распределительный	Camshaft	Arbre à cames	Nockenwelle	Arbol de distribución
13	Валик привода распределителя зажигания	Ignition distributor drive shaft	Arbre de commande de l'allumeur	Zündverteilerantriebswelle	Bulón del accionamiento del distribuidor de encendido
14	Поводок распределителя	Distributor driver	Toc d'entraînement de l'alumeur	Zündverteilermitnehmer	Perro de arrastre del distribuidor de encendido
15	Пробка редукционного клапана	Relief valve plug	Bouchon de la soupape de décharge	Verschlußschraube des Öldruckventils	Tapón de válvula reductora
16	Пружина редукционного клапана	Relief valve spring	Ressort de la soupape de décharge	Feder des Öldruckventils	Muelle de válvula reductora
17	Шарик редукционного клапана	Relief valve ball	Bille de la soupape de décharge	Kugel des Öldruckventils	Bola de válvula reductora
18	Ось ведомой шестерни	Driven gear spindle	Axe du pignon mené	Achse des getriebenen Zahnrads	Eje del piñón conducido
19	Шестерня ведомая масляного насоса	Oil pump driven gear	Pignon mené de la pompe à huile	Getriebenes Zahnrad der Ölpumpe	Piñón conducido de la bomba de aceite
20	Маслоотражатель центробежного маслоочистителя	Centrifugal oil cleaner oil slinger	Déflecteur d'huile de l'épurateur d'huile centrifuge	Ölabstreifring des Fliehkraft-Ölfilters	Deflector de aceite del purificador centrífugo
21	Крышка центробежного маслоочистителя	Centrifugal oil cleaner cover	Couvercle de l'épurateur d'huile centrifuge	Deckel des Fliehkraft-Ölfilters	Tapa del purificador centrífugo
22	Вал балансирный	Balancing shaft	Arbre d'équilibrage	Gegenmassenwelle	Arbol de equilibrado
23	Патрубок маслоналивной	Oil filler tube	Tubulure de remplissage d'huille	Öleinfüllstutzen	Tubuladura de llenado de aceite
24	Прокладка уплотнительная	Sealing gasket	Joint d'étanchéité	Dichtbeilage	Junta de empaquetadura
25	Крышка маслоналивного патрубка	Oil filler tube cap	Couvercle de la tubulure de remplissage d'huile	Öleinfüllstutzendeckel	Tapa de tubuladura de llenado de aceite
26	Радиатор масляный	Oil cooler	Radiateur d'huile	Ölkühler	Radiador de aceite
27	Картер коленчатого вала двигателя	Engine crankcase	Carter du vilebrequin du moteur	Kurbelgehäuse des Motors	Cárter del cigüeñal del motor
28	Прокладка масляного картера	Oil sump gasket	Joint du carter d'huile	Dichtung der Ölwanne	Junta del cárter de aceite
29	Насос масляный в сборе	Oil pump, assembly	Pompe à huile assemblée	Ölpumpe, komplett	Bomba de aceite ensamblada
30	Поддон	Sump	Cuvette	Ölwanne	Bandeja
31	Пробка маслоспускного отверстия	Oil drain plug	Bouchon de l'orifice de vidange d'huile	Ölablaßschraube	Tapón del orificio de vaciado de aceite
32	Приемник масляного насоса с фильтром грубой очистки в сборе	Oil pump intake with coarse filter, assembly	Prise de la pompe à huile avec préfiltre assemblée	Ölsaugkopf samt Grobfilter, komplett	Tubo receptor de la bomba de aceite con filtro de depuración basta, ensamblado
33	Датчик температуры масла	Oil temperature transmitter	Prise de température d'huile	Öltemperaturgeber	Captador de temperatura de aceite
34	Вал коленчатый	Crankshaft	Vilebrequin	Kuberwelle	Cigüeñal
35	Корпус центробежного масло-очистителя	Centrifugal oil cleaner body	Corps de l'épurateur d'huile centrifuge	Gehäuse des Fliehkraft-Ölfilters	Cuerpo del depurador de aceite centrífugo
36	Прокладка крышки центробежного маслоочистителя	Centrifugal oil cleaner cover gasket	Joint du couvercle de l'épurateur d'huile centrifuge	Deckeldichtung des Fliehkraft-Ölfilters	Junta de la tapa del depurador de aceite centrífugo
37	Болт центробежного масло-очистителя	Centrifugal oil cleaner bolt	Boulon de fixation de l'épurateur d'huile	Schraube des Fliehkraft-Ölfilters	Perno del depurador de aceite centrífugo

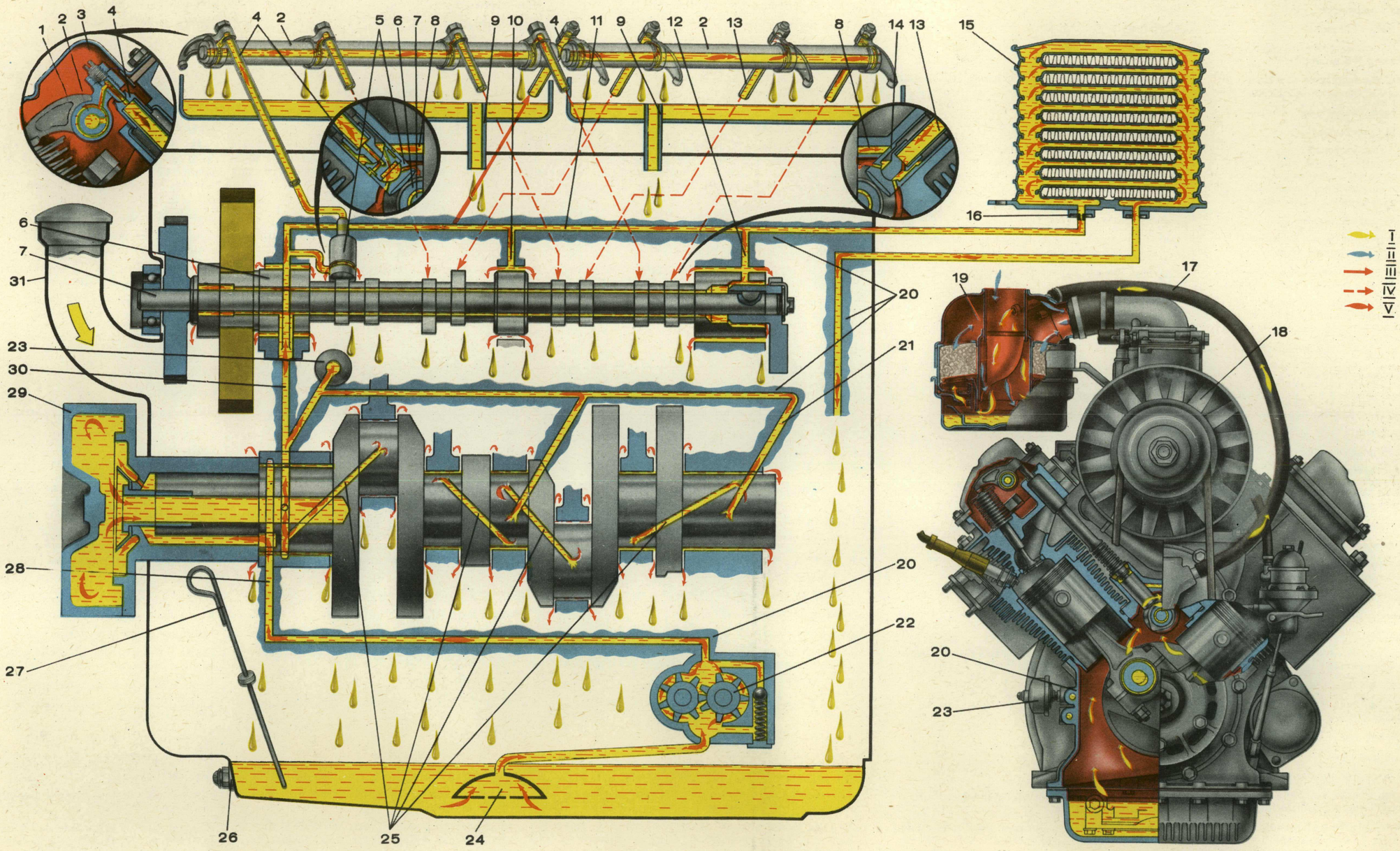
1
2
3
4
4
2
5
6
7
8
9
10
4
11
9
12
2
13
8
14
13
15
16
17
18
19
20
21
22
23
24
25
26
27
28
29
30
31
I
II
III
IV

1	2	3	4	5	6
1	Коромысло	Rocker	Culbuteur	Kipphebel	Balancín
2	Валик коромысел	Rocker shaft	Arbre de la rampe des culbuteurs	Kipphebelwelle	Bulón de balancines
3	Винт регулировочный	Adjusting screw	Vis de réglage	Einstellschraube	Tornillo de regulación
4	Штанга толкателя выпускного клапана 1 и 3 цилиндров	Push rod of exhaust valve of 1st and 3rd cylinders	Tige de poussoir de la soupape d'échappement de 1 et 3 cylindres	Stößelstange des Auslaßventils des 1. und des 3. Zylinders	Varilla del taqué de la válvula de escape de los cilindros 1 y 3
5	Толкатель выпускного клапана первого и третьего цилиндров	Tappet of exhaust valve of 1st and 3rd cylinders	Poussoir de la soupape d'échappement de 1 et 3 cylindres	Stößel des Auslaßventils des 1. und des 3. Zylinders	Taqué de la válvula de escape de los cilindros 1 y 3
6	Вал распределительный	Camshaft	Arbre à cames	Nockenwelle	Arbol de distribución
7	Вал балансирный	Balancing shaft	Arbre d'équilibrage	Gegenmassenwelle	Arbol de equilibrado
8	Канал смазки толкателя (у толкателей штанг выпускных клапанов 1 и 3 цилиндров является также каналом подачи смазки в валик коромысел клапанов)	Tappet lubrication passage (for tappets of exhaust valves of 1st and 3rd cylinders, it serves also as passage for oil supply to valve rocker shaft)	Canal de graissage du poussoir (dans les poussoirs des tiges des soupapes d'échappement de 1 et 3 cylindres est un canal de refoulement de la graisse à l'arbre de la rampe des culbuteurs de soupapes)	Schmierkanal des Stößels (bei den Stangenstößeln der Auslaßventile des 1. und des 3. Zylinders dient dieser auch als ein Kanal für Schmierstofförderung zu der Kipphebelwelle)	Canal de lubricación del taqué (también sirve de canal de alimentación de lubricante al bulón de balancines de los taqués de las varillas de las válvulas de escape y los cilindros 1 y 3)
9	Трубка маслосливная	Oil drain tube	Tube de vidange d'huile	Ölablaßleitung	Tubo de evacuación de aceite
10	Канал смазки средней шейки распределительного вала	Camshaft middle journal lubrication passage	Canal de graissage de la partie centrale de l'arbre à cames	Schmierkanal des Mittelzapfens der Nockenwelle	Canal de lubricación del muñón intermedio del árbol de distribución
11	Канал подвода смазки к каналам *8*, *10*, *12* и к масляному радиатору	Passage for oil supply to passages *8*, *10*, *12* and to oil cooler	Canal de refoulement de la graisse aux canaux *8*, *10*, *12* et au radiateur d'huile	Kanal für Schmierstofförderung zu den Kanälen *8*, *10*, *12* sowie dem Ölkühler	Canal de alimentación de aceite a los canales *8*, *10*, *12* y al radiador de aceite
12	Канал смазки задней шейки распределительного вала	Camshaft rear journal lubrication passage	Canal de graissage de la partie arrière de l'arbre à cames	Schmierkanal des Hinterzapfens der Nockenwelle	Canal de lubricación del muñón trasero del árbol de distribución
13	Штанга толкателя	Push rod	Tige de poussoir	Stößelstange	Varilla del taqué
14	Толкатель	Tappet	Poussoir	Stößel	Taqué
15	Радиатор масляный	Oil cooler	Radiateur d'huile	Ölkühler	Radiador de aceite
16	Штуцер-жиклер	Union-jet	Raccord-gicleur	Stutzen (Düse)	Racor surtidor
17	Шланг вентиляции картера	Crankcase ventilation hose	Tuyau flexible d'aération du carter	Entlüftungsschlauch des Kurbelgehäuses	Manguera de ventilación del cárter
18	Вентилятор	Fan	Ventilateur	Lüfter	Ventilador
19	Фильтр воздушный	Air cleaner	Filtre à air	Luftfilter	Filtro de aire
20	Картер коленчатого вала	Crankcase	Carter du vilebrequin	Kurbelgehäuse	Cárter del cigüeñal
21	Каналы смазки коренных подшипников	Main bearing lubrication passages	Canaux de graissage des paliers principaux	Schmierkanäle der Hauptlager	Canales de lubricación de cojinetes principales
22	Масляный насос	Oil pump	Pompe à huile	Ölpumpe	Bomba de aceite
23	Датчик давления масла	Oil pressure transmitter	Monocontact de la pression d'huile	Öldruckgeber	Captador de presión de aceite
24	Приемник масляного насоса с фильтром грубой очистки	Oil pump intake with coarse filter	Prise de la pompe d'huile avec préfiltre	Ölpumpensaugkopf samt Grobfilter	Recogedor de bomba de aceite con filtro para depuración basta
25	Каналы смазки шатунных шеек	Crankpin lubrication passages	Canaux de graissage des manetons	Schmierkanäle der Pleuelzapfen	Canales de lubricación de los muñones de biela
26	Датчик температуры масла	Oil temperature transmitter	Prise de température d'huile	Öltemperaturgeber	Captador de temperatura de aceite
27	Указатель уровня масла	Oil level dipstick	Indicateur de niveau d'huile	Ölstandmeßstab	Indicador de nivel de aceite
28	Канал от масляного насоса к центробежному маслоочистителю	Passage from oil pump to centrifugal oil cleaner	Canal allant de la pompe d'huile à l'épurateur d'huile centrifuge	Kanal von der Ölpumpe zum Fliehkraft-Ölfilter	Canal entre la bomba de aceite y depurador de aceite centrífugo
29	Маслоочиститель центробежный	Centrifugal oil cleaner	Epurateur d'huile centrifuge	Fliehkraft-Ölfilter	Depurador de aceite centrífugo
30	Канал подвода масла в распределительный вал и в канал	Passage for oil supply into camshaft and to passage	Canal d'amenée d'huile à l'arbre à cames et au canal	Kanal für Ölförderung zu der Nockenwelle und dem Kanal	Canal de alimentación de aceite al árbol de distribución y canal
31	Патрубок маслоналивной	Oil filler tube	Tubulure de remplissage d'huile	Ölfüllstutzen	Tubuladura de llenado de aceite
I	Картерные газы	Crankcase gases	Gaz de carter	Öldämpfe im Kurbelgehäuse	Gases de cárter
II	Атмосферный воздух	Atmospheric air	Air atmosphérique	Atmosphärenluft	Aire de atmósfera
III	Подача смазки в валики *2* по толкателям *5* и штангам *4*	Oil feed into shafts *2* through tappets *5* and push rods *4*	Amenée de la graisse aux arbres *2* suivant les poussoirs *5* et les tiges *4*	Schmierstofförderung zu den Wellen *2* über die Stößel *5* und Stangen *4*	Alimentación de lubricante a los bulones *2* por los taqués *5* y varillas *4*
IV	Подача смазки из валиков *2* по штангам *13* и толкателям *14* на кулачки распределительного вала	Oil feed from shafts *2* through push rods *13* and tappets *14* onto camshaft cams	Amenée de la graisse depuis les arbres *2* suivant les tiges *13* et les poussoirs *14* aux cames de l'arbre à cames	Schmierstofförderung von den Wellen *2* über die Stangen *13* und Stößel *14* zu den Nocken der Nockenwelle	Alimentación de lubricante de los bulones *2* por las varillas *13* y taqués *14* a las levas del árbol de distribución
V	Смазка под давлением	Forced-feed lubrication	Graissage sous pression	Druckschmierung	Lubricación a presión

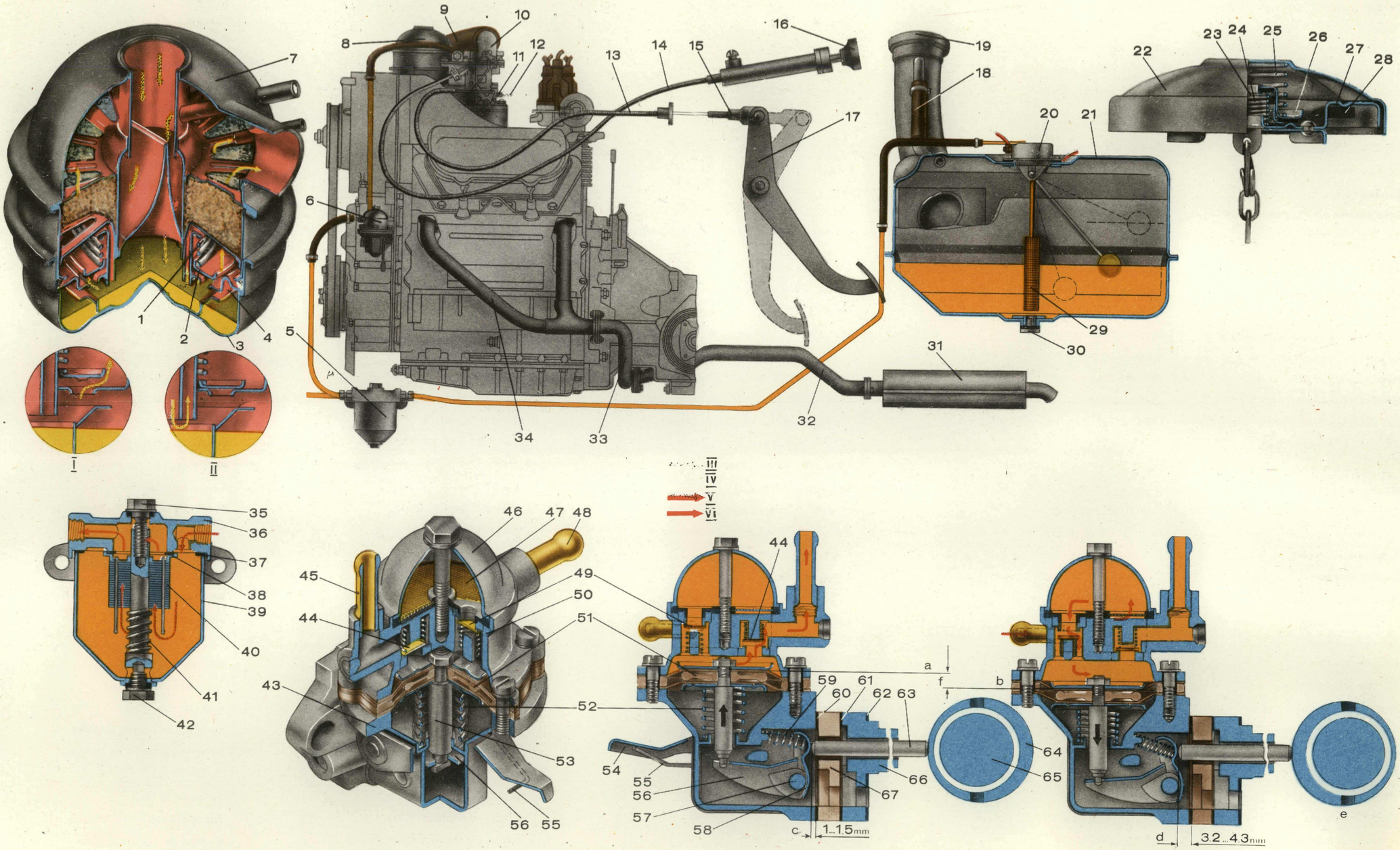
1
2
3
4
5
6
7
8
9
10
11
12
13
14
15
16
17
18
19
20
21
22
23
24
25
26
27
28
29
30
31
32
33
34
I
II
III
IV
V
VI
35
36
37
38
39
40
41
42
43
44
45
46
47
48
49
50
51
52
53
54
55
56
57
58
59
60
61
62
63
64
65
66
67
a
b
c
d
e
f
1...1.5mm
3.2...4.3mm

1	2	3	4	5	6
1	Пружина клапана	Valve spring	Ressort de soupape	Ventilfeder	Muelle de válvula
2	Клапан	Valve	Soupape	Ventil	Válvula
3	Поддон	Pan	Cuvette	Ölwanne	Bandeja
4	Седло клапана	Valve seat	Siège de soupape	Ventilsitz	Asiento de válvula
5	Отстойник бензиновый	Gasoline settler	Décanteur d'essence	Benzinabsetzer	Sedimentador de gasolina
6	Насос бензиновый	Gasoline pump	Pompe à essence	Benzinpumpe	Bomba de gasolina
7	Корпус воздушного фильтра с набивкой	Air cleaner body with packing	Boîtier du filtre à air avec rembourrage	Gehäuse des Luftfilters mit Füllung	Cuerpo del filtro de aire con guarnición
8	Фильтр воздушный	Air cleaner	Filtre à air	Luftfilter	Filtro de aire
9	Труба отводящая	Outlet tube	Tube de dérivation	Ableitrohr	Tubo de derivación
10	Карбюратор	Carburettor	Carburateur	Vergaser	Carburador
11	Тяга рычага дроссельной заслонки	Throttle lever pull rod	Tirant du levier du papillon des gaz	Zugelement des Drosselklappenhebels	Tirante de la palanca de mariposa de estrangulación
12	Пружина возвратная тяги акселератора	Accelerator pull rod return spring	Ressort de rappel du tirant d'accélérateur	Rückholfeder des Bowdenzugs für Gaspedal	Muelle de retroceso del tirante del acelerador
13	Оболочка направляющая	Guide sheath	Enveloppe guide	Führungshülle	Envuelta guía
14	Тяга воздушной заслонки	Air choke pull rod	Tirant de papillon des gaz	Bowdenzug für Starterklappe	Tirante de mariposa de aire
15	Тяга акселератора	Accelerator pull rod	Tirant d'accélérateur	Bowdenzug für Gaspedal	Tirante de acelerador
16	Ручка тяги воздушной заслонки	Air choke pull rod knob	Manette du tirant de papillon des gaz	Griff des Starterzugs	Botón del tirante de mariposa de aire
17	Педаль акселератора	Accelerator pedal	Pédale d'accélérateur	Gaspedal	Pedal del acelerador
18	Шланг воздушной трубки	Air tube hose	Tuyau flexible du tube à air	Schlauch der Luftleitung	Manguera del tubo de aire
19	Пробка топливного бака в сборе	Fuel tank cap, assembly	Bouchon du réservoir à essence assemblé	Einfüllverschluß des Kraftstoffbehälters, komplett	Tapón del tanque de combustible ensamblado
20	Датчик указателя уровня бензина	Gasoline level gauge transmitter	Transmetteur du niveau de carburant	Benzinstandanzeiger	Captador del indicador de nivel de gasolina
21	Корпус топливного бака	Fuel tank body	Corps du réservoir à carburant	Gehäuse des Kraftstoffbehälters	Cuerpo del tanque de combustible
22	Облицовка пробки	Cap lining	Enveloppe du bouchon	Verkleidung des Einfüllverschlusses	Revestimiento del tapón
23	Клапан впускной	Intake valve	Soupape d'admission	Einlaßventil	Válvula de admisión
24	Пружина впускного клапана	Intake valve spring	Ressort de la soupape d'admission	Einlaßventilfeder	Muelle de válvula de admisión
25	Пружина выпускного клапана	Exhaust valve spring	Ressort de la soupape d'échappement	Auslaßventilfeder	Muelle de válvula de vaciado
26	Клапан выпускной	Exhaust valve	Soupape d'échappement	Auslaßventil	Válvula de vaciado
27	Корпус пробки	Cap body	Corps du bouchon	Gehäuse des Einfüllverschlusses	Cuerpo del tapón
28	Прокладка пробки	Cap gasket	Joint du bouchon	Dichtung des Einfüllverschlusses	Junta del tapón
29	Трубка приемная	Intake tube	Tube d'aspiration	Zulaufrohr	Tubo recogedor
30	Пробка сливная	Drain plug	Bouchon d'orifice de vidange	Ablaßschraube	Tapón de vaciado
31	Глушитель	Muffler	Silencieux	Auspuff-Schalldämpfer	Silenciador
32	Трубка глушителя	Muffler tube	Tube de silencieux	Rohrleitung des Schalldämpfers	Tubo del silenciador
33	Коллектор задний	Rear manifold	Collecteur arrière	Rückwärtiger Auspufftopf	Colector trasero
34	Коллектор выпускной левый	Left-hand exhaust manifold	Collecteur d'échappement de gauche	Linker Auspufftopf	Colector de escape izquierdo
35	Болт крепления крышки	Cover bolt	Boulon de fixation du couvercle	Befestigungsschraube des Deckels	Perno de fijación de la tapa
36	Крышка	Cover	Couvercle	Deckel	Tapa
37	Прокладка крышки	Cover gasket	Joint du couvercle	Deckeldichtung	Junta de la tapa
38	Прокладка фильтрующего элемента	Filter element gasket	Joint de l'élément filtrant	Dichtung des Filtereinsatzes	Junta del elemento filtrante
39	Корпус отстойника	Settler housing	Corps du décanteur	Gehäuse des Benzinabsetzers	Cuerpo del sedimentador
40	Элемент фильтрующий	Filter element	Elément filtrant	Filtereinsatz	Elemento filtrante
41	Пружина	Spring	Ressort	Feder	Muelle
42	Пробка сливного отверстия	Drain plug	Bouchon d'orifice de vidange	Ablaßschraube	Tapón del orificio de vaciado

Продолжение
Continued
Suite
Fortsetzung
Continuación

1	2	3	4	5	6
43	Корпус нижний	Lower body	Corps inférieur	Unteres Gehäuse	Cuerpo inferior
44	Клапан нагнетательный	Delivery valve	Soupape de refoulement	Druckventil	Válvula de inyección
45	Патрубок нагнетательный	Delivery nozzle	Tubulure de refoulement	Druckstutzen	Tubuladura de inyección
46	Крышка	Cover	Couvercle	Deckel	Tapa
47	Фильтр	Filter	Filtre	Filter	Filtro
48	Патрубок всасывающий	Suction nozzle	Tubulure d'aspiration	Ansaugstutzen	Tubuladura de aspiración
49	Клапан всасывающий	Suction valve	Soupape d'aspiration	Ansaugventil	Válvula de aspiración
50	Корпус верхний в сборе	Upper body, assembly	Corps supérieur assemblé	Oberes Gehäuse, komplett	Caja superior ensamblada
51	Диафрагма в сборе	Diaphragm, assembly	Diaphragme assemblé	Membran, komplett	Diafragma ensamblado
52	Пружина диафрагмы	Diaphragm spring	Ressort du diaphragme	Membranfeder	Muelle del diafragma
53	Шток диафрагмы	Diaphragm rod	Tige du diaphragme	Membranstange	Vástago del diafragma
54	Рычаг ручной подкачки топлива	Manual fuel priming lever	Levier d'amorçage à main du carburant	Handhebel für Vorpumpen von Kraftstoff	Palanca de cebado a mano de combustible
55	Пружина ручной подкачки топлива	Manual fuel priming spring	Ressort d'amorçage à main du carburant	Feder des Handhebels für Vorpumpen von Kraftstoff	Muelle de cebado a mano de combustible
56	Балансир	Rocker	Balancier	Schwinge	Balancín
57	Ось рычага механической подачи топлива	Power fuel feed lever pivot	Axe de levier du refoulement mécanique du carburant	Achse des Hebels zur mechanischen Kraftstoffzuführung	Eje de la palanca de alimentación mecánica de combustible
58	Рычаг механической подачи топлива	Power fuel feed lever	Levier de refoulement mécanique du carburant	Hebel zur mechanischen Kraftstoffzuführung	Palanca de alimentación mecánica de combustible
59	Пружина возвратная рычага механической подачи топлива	Power fuel feed lever return spring	Ressort de rappel de refoulement mécanique du carburant	Rückholfeder des Hebels zur mechanischen Kraftstofförderung	Muelle de la palanca de retroceso de alimentación mecánica de combustible
60	Прокладка	Gasket	Joint	Dichtung	Junta
61	Прокладки (толщина 0,6 мм)	Shims (0.6 mm thick)	Joint (épaisseur 0,6 mm)	Paßbeilagen (Stärke 0,6 mm)	Junta (grosura de 0,6 mm)
62	Прокладки (толщина 1 мм)	Shims (1 mm thick)	Joint (épaisseur 1 mm)	Paßbeilagen (Stärke 1 mm)	Junta (grosura de 1 mm)
63	Штанга привода насоса	Pump drive rod	Tige de commande de la pompe	Betätigungsstange der Pumpe	Varilla del accionamiento de la bomba
64	Кулачок приводной насоса	Pump drive cam	Came de commande de la pompe	Antriebsnocken der Pumpe	Leva de accionamiento de la bomba
65	Вал распределительный	Camshaft	Arbre à cames	Nockenwelle	Arbol de distribución
66	Направляющая штанги привода насоса	Pump drive rod guide	Guide de tige de commande de la pompe	Führung der Betätigungsstange der Pumpe	Guía de varilla del accionamiento de la bomba
67	Проставка термоизоляционная	Thermal-insulation spacer	Entretoise thermo-isolante	Wärmeisolierende Zwischenlage	Pieza añadida termoaisladora
I	Путь воздуха при средних и высоких частотах вращения коленчатого вала двигателя	Air path at medium and high engine crankshaft rotation speeds	Trajet de l'air à des frequences de rotation moyenne et supérieure du vilebrequin du moteur	Strömungsrichtung der Luft bei mittlerer sowie hoher Drehzahl der Motorkurbelwelle	Vía del aire con frecuencias medias y altas de rotación del cigüeñal del motor
II	Путь воздуха при малых частотах вращения коленчатого вала двигателя	Air path at low engine crankshaft rotation speeds	Trajet de l'air à des petites fréquences de rotation du vilebrequin du moteur	Strömungsrichtung der Luft bei kleiner Drehzahl der Motorkurbelwelle	Vía del aire con frecuencias pequeñas de rotación del cigüeñal del motor
a	Верхнее крайнее положение диафрагмы	Extreme top position of diaphragm	Position extrême haute du diaphragme	Obere Endstellung der Membran	Posición extrema alta del diafragma
b	Нижнее крайнее положение диафрагмы	Extreme bottom position of diaphragm	Position extrême basse du diaphragme	Untere Endstellung der Membran	Posición extrema inferior del diafragma
c	Положение конца штанги *63* в начале хода диафрагмы на всасывание	Position of end of rod *63* at beginning of suction stroke of diaphragm	Position du bout de la tige *63* du début de la course du diaphragme lors de l'aspiration	Stellung des Kopfes der Stange *63* am Anfang des Membran-Einsaughubs	Posición del extremo de varilla *63* al comienzo de la carrera del diafragma para aspiración
d	Положение конца штанги *63* в конце хода диафрагмы на всасывание	Position of end of rod *63* at end of suction stroke of diaphragm	Position du bout de la tige *63* à la fin de la course du diaphragme lors de l'aspiration	Stellung des Kopfes der Stange *63* am Ende des Membran-Einsaughubs	Posición del extremo de varilla *63* al final de carrera del diafragma para aspiración
e	Положение кулачка *64*, при котором ручная подкачка бензина невозможна	Position of cam *64*, at which manual gasoline priming is impossible	Position de la came *64* à laquelle l'amorçage à main est impossible	Stellung des Nockens *64*, bei welcher das Vorpumpen von Benzin unmöglich ist	Posición de la leva *64* con la cual no es posible el cebado a mano de gasolina
f	Максимальный ход диафрагмы в начале заполнения магистрали «бензонасос—карбюратор»	Maximum stroke of diaphragm at beginning of filling of "gasoline pump—carburettor" line	Course maximale du diaphragme du début du remplissage de la canalisation "pompe à essence—carburateur"	Maximaler Membranhub am Anfang des Füllens der Hauptleitung "Benzinpumpe—Vergaser"	Carrera máxima del diafragma al comienzo del llenado del conducto "bomba de gasolina—carburador"
III	Неочищенный воздух	Uncleaned air	Air non épuré	Nichtgereinigte Luft	Aire no depurado
IV	Очищенный воздух	Cleaned air	Air épuré	Gereinigte Luft	Aire depurado
V	Неочищенный бензин	Uncleaned gasoline	Essence brute	Nichtgereinigtes Benzin	Gasolina no depurada
VI	Очищенный бензин	Cleaned gasoline	Essence raffinée	Gereinigtes Benzin	Gasolina depurada

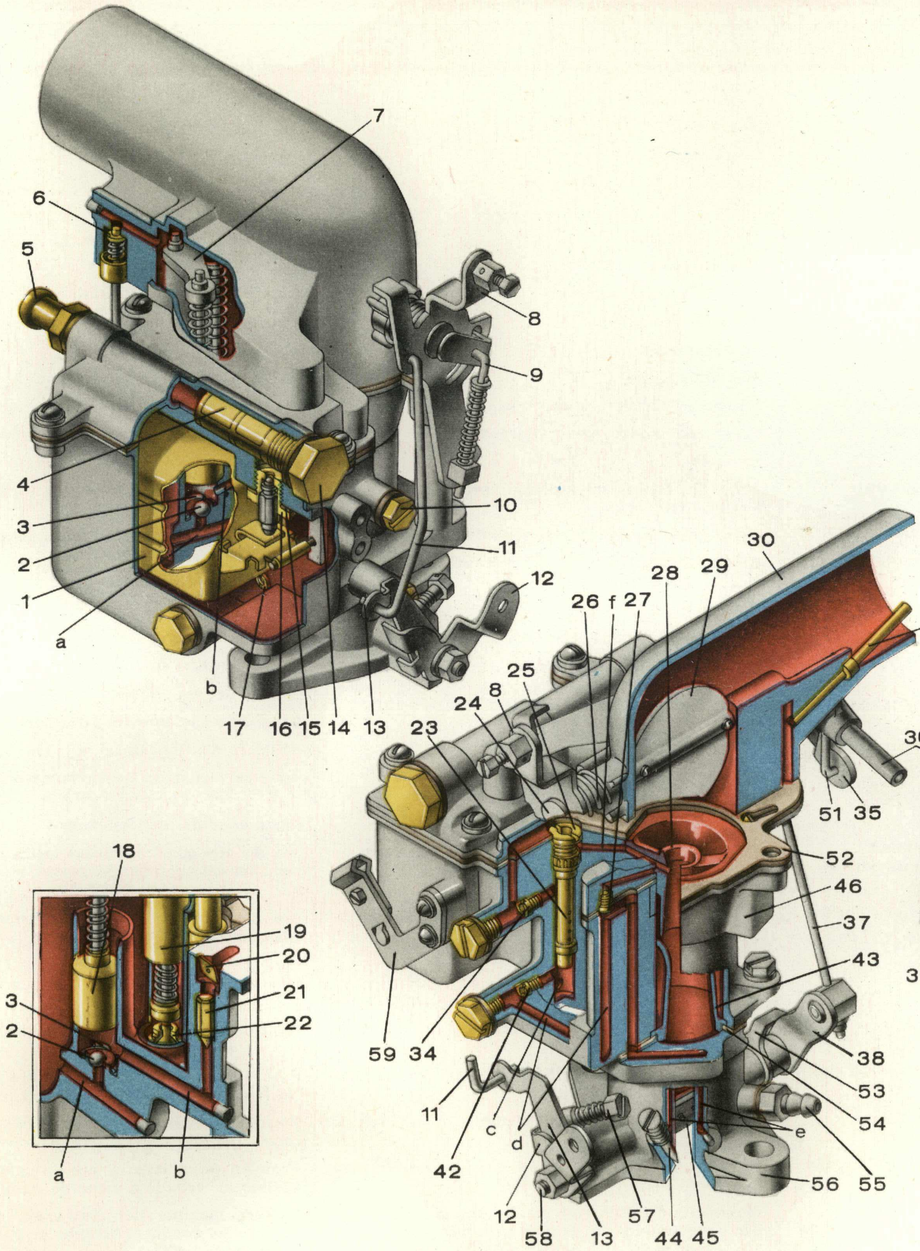
7
6
5
8
9
4
10
3
11
2
12
1
a
b
17
16
15
14
13
23
24
8
25
26
f
27
28
29
30
31
36
51
35
52
46
37
43
59
34
38
53
54
11
c
d
e
42
56
55
12
58
13
57
44
45
18
19
20
21
22
3
2
a
b

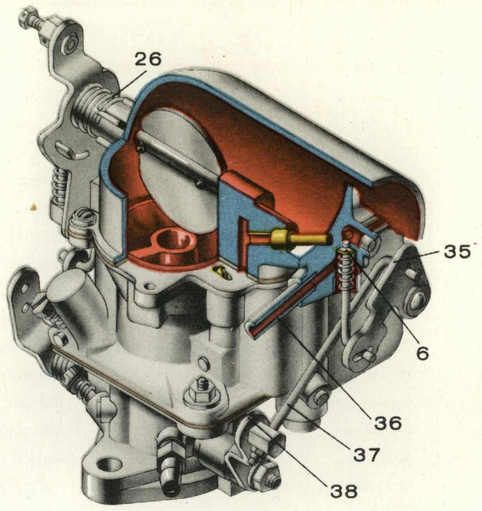
26
35
6
36
37
38

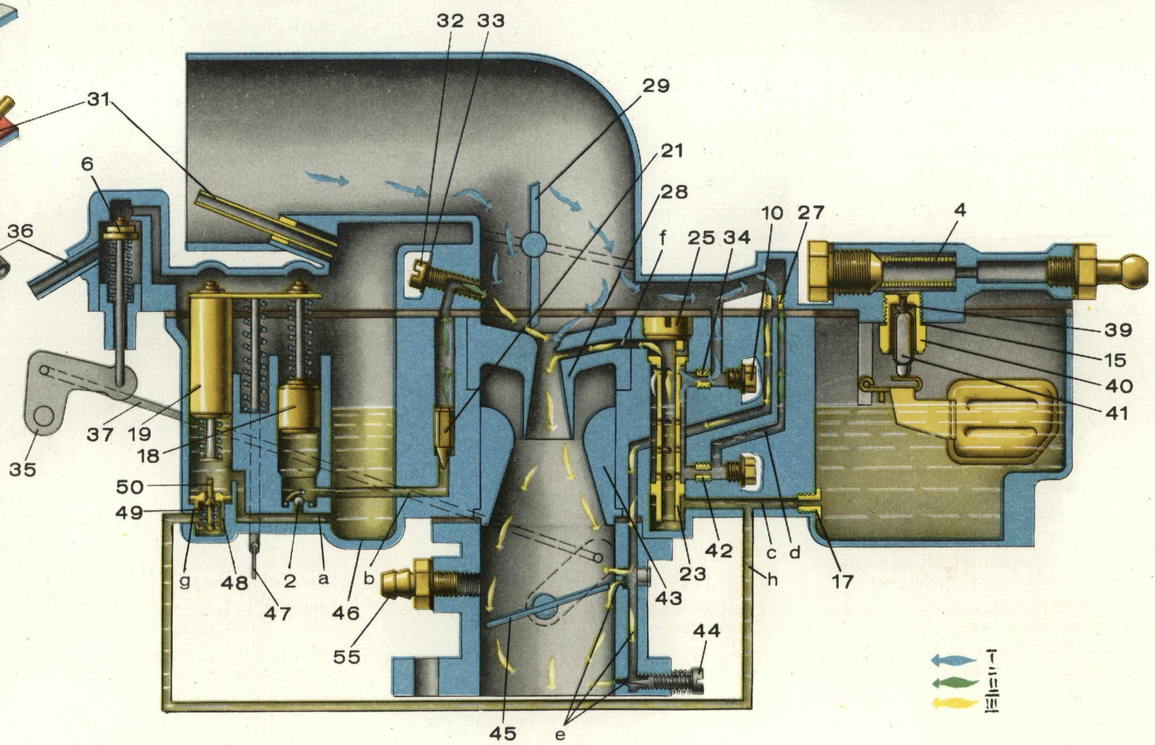
32
33
29
21
28
f
25
34
10
27
4
39
15
40
41
6
37
19
18
35
50
49
g
48
47
2
a
46
b
55
23
43
42
c
d
h
17
44
45
e

1	2	3	4	5	6
1	Поплавок	Float	Flotteur	Schwimmer	Flotador
2	Шарик (впускной клапан ускорительного насоса)	Ball (intake valve of accelerator pump)	Bille (soupape d'admission de la pompe de reprise)	Kugel (Einlaßventil der Beschleunigungspumpe)	Bola (válvula de admisión de la bomba de aceleración)
3	Кольцо стопорное	Lock ring	Bague d'arrêt	Sicherungsring	Anillo de retención
4	Сетка фильтра в сборе	Filter screen, assembly	Crépine assemblée	Filtersieb, komplett	Malla de filtro ensamblada
5	Штуцер топливоподводящий	Fuel-inlet union	Raccord d'amenée de carburant	Kraftstoffzuführungsstutzen	Racor de admisión de combustible
6	Клапан разбалансировки в сборе	Unbalancing valve, assembly	Soupape de déséquilibrage assemblée	Schwimmergehäusebelüftungsventil, komplett	Válvula de desequilibrado ensamblada
7	Привод ускорительного насоса и клапана экономайзера в сборе	Accelerator pump and economizer valve drive, assembly	Commande de la pompe de reprise et soupape de l'économiseur assemblé	Beschleunigungspumpen- und Vollastventilantrieb, komplett	Accionamiento de la bomba de aceleración y de la válvula de economizador ensamblado
8	Рычаг привода воздушной заслонки в сборе	Air choke actuation lever, assembly	Levier de commande du papillon des gaz assemblé	Starterhebel, komplett	Palanca del accionamiento de mariposa de aire ensamblada
9	Шток	Rod	Tige	Stange	Vástago
10	Пробка	Plug	Bouchon	Pfropfen	Tapón
11	Тяга малых оборотов	Low speed pull rod	Tringle du bas régime	Zugstange für geringe Drehzahl	Tirante de pocas revoluciones
12	Рычаг оси дроссельной заслонки	Throttle shaft lever	Levier de l'axe du papillon de gaz	Drosselklappenhebel	Palanca del eje de mariposa de estrangulación
13	Рычаг малых оборотов	Low speed lever	Levier du bas régime	Hebel für geringe Drehzahl	Palanca de pocas revoluciones
14	Пробка фильтра	Filter plug	Bouchon du filtre	Filterverschlußschraube	Tapón del filtro
15	Прокладка корпуса клапана подачи горючего	Fuel inlet valve body gasket	Joint du corps de la soupape d'arrivée du carburant	Dichtung des Kraftstoffzuflußventilgehäuses	Junta del cuerpo de válvula de alimentación de combustible
16	Клапан подачи горючего в сборе	Fuel inlet valve, assembly	Soupape d'arrivée du carburant assemblée	Kraftstoffzuflußventil, komplett	Válvula de alimentación de combustible ensamblada
17	Жиклер топливный главный	Main fuel jet	Gicleur principal d'essence	Kraftstoffhauptdüse	Surtidor de combustible principal
18	Поршень привода ускорительного насоса	Accelerator pump drive piston	Piston de commande de la pompe de reprise	Kolben des Beschleunigungspumpenantriebs	Embolo del accionamiento de la bomba de aceleración
19	Направляющая со штоком привода клапана экономайзера	Economizer valve drive guide with rod	Guide avec tige de commande de la soupape de l'économiseur	Führung samt Stange des Vollastventilantriebs	Guía con vástago del accionamiento de válvula del economizador
20	Замок клапана	Valve lock	Clavette de retenue de la soupape	Federtellerbefestigung des Ventils	Cierre de válvula
21	Клапан нагнетательный ускорительного насоса	Accelerator pump delivery valve	Soupape de refoulement de la pompe de reprise	Druckventil der Beschleunigungspumpe	Válvula de inyección de la bomba de aceleración
22	Клапан экономайзера в сборе	Economizer valve, assembly	Soupape d'économiseur assemblée	Vollastventil, komplett	Válvula del economizador ensamblada
23	Трубка эмульсионная	Emulsion tube	Tube émulseur	Mischrohr	Tubo de emulsión
24	Ось воздушной заслонки в сборе	Air choke shaft, assembly	Axe du volet d'air assemblé	Starterklappenachse, komplett	Eje de mariposa de aire ensamblada
25	Пробка	Plug	Bouchon	Pfropfen	Tapón
26	Пружина оси воздушной заслонки	Air choke shaft spring	Ressort de l'axe du volet d'air	Starterklappenachsenfeder	Muelle del eje de mariposa de aire
27	Жиклер воздушный холостого хода	Idling air jet	Gicleur d'air de ralenti	Leerlaufluftdüse	Surtidor de aire de marcha en vacío
28	Диффузор малый	Small diffuser	Petit diffuseur	Nebenlufttrichter	Difusor pequeño
29	Заслонка воздушная	Air choke	Volet d'air	Starterklappe	Mariposa de aire
30	Крышка поплавковой камеры	Float chamber cover	Couvercle de la cuve à niveau constant	Schwimmergehäusedeckel	Tapa de la cuba
31	Трубка балансировочная	Balancing tube	Tube d'équilibrage	Ausgleichrohr	Tubo de equilibrado
32	Распылитель ускорительного насоса в сборе	Accelerator pump atomizer, assembly	Injecteur de la pompe de reprise assemblé	Zerstäuber der Beschleunigungspumpe, komplett	Pulverizador de la bomba de aceleración, ensamblado
33	Прокладка	Gasket	Joint	Dichtung	Junta
34	Жиклер воздушный главный	Main air jet	Gicleur d'air principal	Hauptluftdüse	Surtidor de aire principal
35	Рычаг тяги клапана разбалансировки	Unbalancing valve pull rod lever	Levier de tringle de la soupape de déséquilibrage	Zugstangenhebel des Schwimmergehäusebelüftungsventils	Palanca de varilla de la válvula de desequilibrado
36	Трубка присоединения шланга отвода паров бензина к воздушному фильтру	Tube for connection of hose for gasoline vapour withdrawal to air cleaner	Tube de raccordement du tuyau flexible d'évacuation des vapeurs d'essence vers le filtre à air	Anschlußrohr des Schlauchs für Benzindämpfeableitung zum Luftfilter	Tubo de unión de manguera de derivación de gasolina hacia el filtro de aire

1	2	3	4	5	6
37	Тяга привода клапана разбалансировки	Unbalancing valve drive pull rod	Tirant de commande de la soupape de déséquilibrage	Zugelement des Antriebs des Schwimmergehäusebelüftungsventils	Varilla del accionamiento de la válvula de desequilibrado
38	Рычаг	Lever	Levier	Hebel	Palanca
39	Шайба уплотнительная иглы клапана подачи топлива	Sealing washer of fuel feed valve needle	Rondelle d'étanchéité du pointeau de la soupape d'arrivée d'essence	Dichtscheibe der Kraftstoffzuflußventilnadel	Arandela de empaquetadura de la aguja de válvula de alimentación de combustible
40	Корпус клапана подачи топлива	Fuel feed valve body	Corps du pointeau de la soupape d'arrivée d'essence	Kraftstoffzuflußventilgehäuse	Caja de válvula de alimentación de combustible
41	Игла клапана	Valve needle	Pointeau de soupape	Ventilnadel	Aguja de válvula
42	Жиклер топливный холостого хода	Idling fuel jet	Gicleur d'essence de ralenti	Leerlaufkraftstoffdüse	Surtidor de combustible de marcha en vacío
43	Диффузор	Diffuser	Diffuseur	Trichter	Difusor
44	Винт регулировки качества рабочей смеси	Fuel-air ratio adjustment screw	Vis de réglage de richesse	Luftstellschraube	Tornillo de regulación de calidad de mezcla de servicio
45	Заслонка дроссельная	Throttle	Papillon des gaz	Drosselklappe	Mariposa de aire
46	Корпус поплавковой камеры	Float chamber body	Corps de la cuve à niveau constant	Schwimmergehäuse	Caja de cuba
47	Серьга соединения штока привода ускорительного насоса с рычагом оси дроссельной заслонки	Link connecting accelerator pump drive rod with throttle shaft lever	Biellette d'accouplement de la tige de commande de la pompe de reprise avec le levier de l'axe du papillon de gaz	Öse zur Verbindung der Betätigungsstange der Beschleunigungspumpe mit dem Hebel der Drosselklappenachse	Grillete de unión del vástago del accionamiento de la bomba de aceleración con la palanca del eje de la mariposa de estrangulación
48	Корпус клапана экономайзера	Economizer valve body	Corps de la soupape de l'économiseur	Vollastventilgehäuse	Caja de válvula del economizador
49	Пружина клапана экономайзера	Economizer valve spring	Ressort de la soupape de l'économiseur	Vollastventilfeder	Muelle de válvula del economizador
50	Клапан экономайзера	Economizer valve	Soupape de l'économiseur	Vollastventil	Válvula del economizador
51	Тяга клапана разбалансировки	Unbalancing valve pull rod	Tirant de la soupape de déséquilibrage	Zugstange des Schwimmergehäusebelüftungsventils	Varilla de la válvula de desequilibrado
52	Прокладка поплавковой камеры	Float chamber gasket	Joint de la cuve à niveau constant	Schwimmergehäusedichtung	Junta de cuba
53	Рычаг промежуточный	Intermediate lever	Levier intermédiaire	Zwischenhebel	Palanca intermedia
54	Прокладка смесительной камеры	Mixing chamber gasket	Joint de la chambre de carburation	Mischkammerdichtung	Junta de la cámara de carburación
55	Штуцер присоединения трубки вакуумного регулятора распределителя зажигания	Union for connection of tube of ignition distributor vacuum spark timer	Raccord de raccordement du tube du régulateur à dépression de l'allumeur	Anschlußstutzen des Unterdruckverstellerrohrs des Zündverteilers	Racor de unión del tubo del regulador vacuoaccionado del distribuidor de encendido
56	Корпус смесительной камеры	Mixing chamber body	Corps de la chambre de carburation	Mischkammergehäuse	Caja de la cámara de carburación
57	Винт регулировки количества рабочей смеси оборотов холостого хода	Idling mixture adjustment screw	Vis de réglage de richesse de ralenti	Leerlaufregelschraube	Tornillo de regulación de la cantidad de mezcla de servicio de revoluciones de marcha en vacío
58	Ось дроссельной заслонки	Throttle shaft	Axe du papillon des gaz	Drosselklappenachse	Eje de la mariposa de estrangulación
59	Кронштейн крепления оболочки тяги воздушной заслонки	Air choke pull rod sheath fastening bracket	Support de fixation de l'enveloppe du tirant du volet d'air	Tragarm der Bowdenzughülle der Starterklappe	Soporte de fijación de la envuelta del tirante de la mariposa de aire
a	Канал от поплавковой камеры к полостям ускорительного насоса и экономайзера	Passage from float chamber to accelerator pump and economizer spaces	Canal allant de la cuve à niveau constant vers les cavités de la pompe de reprise et de l'économiseur	Kanal vom Schwimmergehäuse zu den Räumen der Beschleunigungspumpe und der Vollasteinrichtung	Canal desde la cuba hacia las cámaras de bomba de aceleración y economizador
b	Канал подачи топлива поршнем ускорительного насоса	Passage for fuel delivery by accelerator pump piston	Canal de refoulement du carburant par le piston de la pompe de reprise	Kanal für Kraftstoffzuführung durch den Kolben der Beschleunigungspumpe	Canal de alimentación de combustible por el émbolo de la bomba de aceleración
c	Канал от главного топливного жиклера к эмульсионной трубке	Passage from main fuel jet to emulsion tube	Canal allant du gicleur d'essence principal vers le tube émulseur	Kanal von der Kraftstoffhauptdüse zum Mischrohr	Canal desde el surtidor de combustible principal hacia el tubo de emulsión
d	Канал подачи топлива к каналу *e*	Passage for fuel feed to passage *e*	Canal d'amenée du carburant du canal *e*	Kanal für Kraftstoffzuführung zum Kanal *e*	Canal de alimentación del combustible hacia el canal *e*
e	Канал подачи рабочей смеси оборотов холостого хода	Passage for idling mixture feed	Canal d'amenée du mélange combustible de ralenti	Kanal für Leerlaufgemischzuführung	Canal de alimentación de la mezcla de servicio de revoluciones de marcha en vacío
f	Канал подачи рабочей смеси главной дозирующей системы	Passage for feed of mixture from main metering system	Canal d'amenée du mélange combustible du système principal de carburation	Kanal für Zuführung des Betriebsgemisches des Hauptdosiersystems	Canal de alimentación de la mezcla de servicio del sistema dosificador principal
g	Отверстие-жиклер клапана экономайзера	Economizer valve opening-jet	Orifice-gicleur de la soupape de l'économiseur	Düsenbohrung des Vollastventils	Orificio-surtidor de válvula del economizador
h	Канал подачи топлива от жиклера *g* к эмульсионной трубке	Passage for fuel feed from jet *g* to emulsion tube	Canal d'amenée du carburant depuis le gicleur *g* vers le tube émulseur	Kanal für Kraftstoffzuführung van der Düse *g* zum Mischrohr	Canal de alimentación de combustible desde el surtidor *g* hacia el tubo de emulsión
I	Воздух	Air	Air	Luft	Aire
II	Бензин	Gasoline	Essence	Benzin	Gasolina
III	Рабочая смесь	Air-fuel mixture	Mélange combustible	Betriebsgemisch	Mezcla de servicio

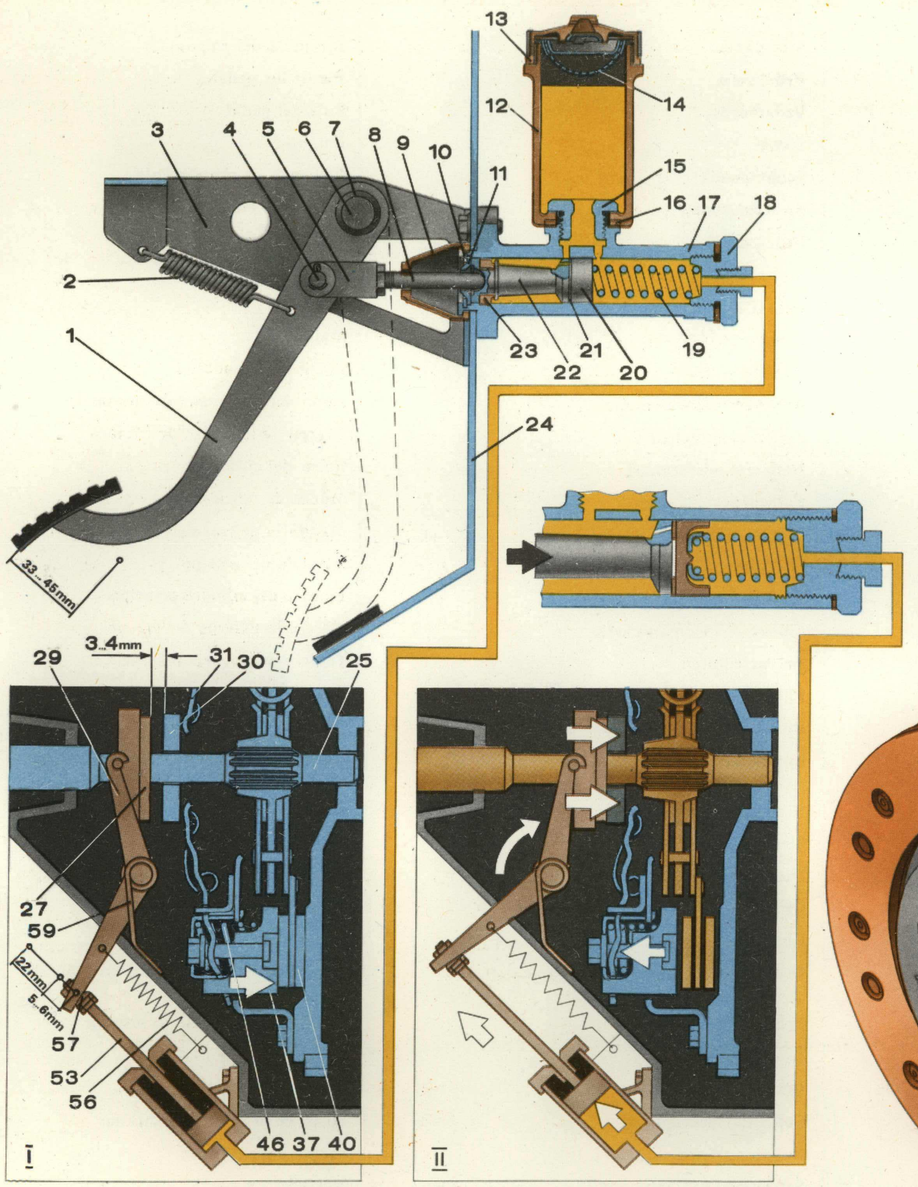
1
2
3
4
5
6
7
8
9
10
11
12
13
14
15
16
17
18
19
20
21
22
23
24
33...45mm
3...4mm
22mm
5...6mm
25
27
29
30
31
40
46
53
56
57
59
I
II

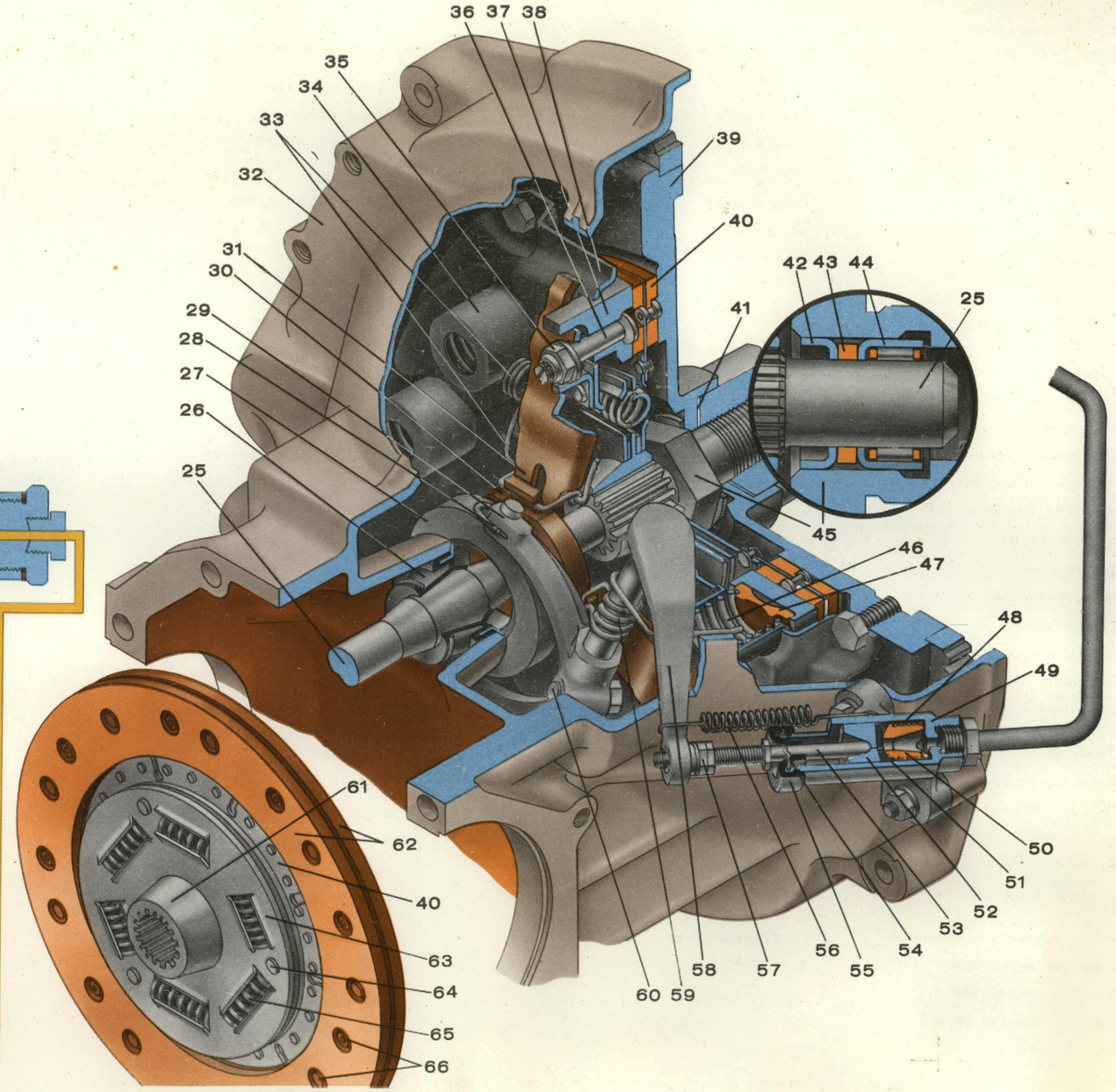
25
26
27
28
29
30
31
32
33
34
35
36
37
38
39
40
41
42
43
44
45
46
47
48
49
50
51
52
53
54
55
56
57
58
59
60

40
61
62
63
64
65
66

1	2	3	4	5	6
1	Педаль сцепления	Clutch pedal	Pédale d'embrayage	Kupplungspedal	Pedal de embrague
2	Пружина оттяжная	Return spring	Ressort de rappel	Rückholfeder	Muelle antagonista
3	Кронштейн педалей	Pedal bracket	Porte-pédale	Tragarm der Pedale	Soporte de los pedales
4	Палец	Pin	Doigt	Bolzen	Dedo
5	Вилка толкателя	Push rod yoke	Fourche de poussoir	Stößelgabel	Horquilla del empujador
6	Ось педалей	Pedal spindle	Axe des pédales	Pedalwelle	Eje de los pedales
7	Втулка педали	Pedal bushing	Douille de la pédale	Pedalbuchse	Buje del pedal
8	Толкатель	Push rod	Poussoir	Stößel	Empujador
9	Колпак защитный	Protective cap	Capuchon de protection	Schutzhaube	Casquete de protección
10	Кольцо стопорное	Lock ring	Bague d'arrêt	Sicherungsring	Anillo de retención
11	Шайба упорная	Thrust washer	Rondelle de butée	Druckscheibe	Arandela-tope
12	Корпус бачка	Tank body	Corps du réservoir	Vorratsbehältergehäuse	Cuerpo del tanquecito
13	Крышка	Cover	Couvercle	Deckel	Tapa
14	Сетка	Screen	Grille	Sieb	Malla
15	Штуцер бачка	Tank union	Raccord du réservoir	Behälterstutzen	Racor del tanquecito
16	Прокладка штуцера бачка	Tank union gasket	Joint du raccord de réservoir	Behälterstutzendichtung	Junta del racor del tanquecito
17	Корпус головки цилиндра	Master cylinder body	Corps du maître-cylindre	Zylinderkopfgehäuse	Cuerpo de la culata de cilindro
18	Штуцер главного цилиндра	Cylinder head body	Raccord du maître-cylindre	Hauptzylinderstutzen	Racor del cilindro principal
19	Пружина поршня возвратная	Piston return spring	Ressort de rappel du piston	Kolbenrückholfeder	Muelle de retroceso del émbolo
20	Манжета уплотнительная	Cup	Manchette d'étanchéité	Dichtmanschette	Manguito de empaquetadura
21	Клапан поршня	Piston valve	Soupape de piston	Füllring des Kolbens	Válvuda del émbolo
22	Поршень главного цилиндра	Master cylinder piston	Piston du maître-cylindre	Kolben des Hauptzylinders	Embolo del cilindro principal
23	Манжета поршня наружная	Piston outer cup	Manchette extérieure du piston	Äußere Kolbenmanschette	Manguito externo del émbolo
24	Щит передка	Front panel	Ecran de l'avant	Vorderteilblech	Tablero de la parte delantera
25	Вал ведущий коробки передач	Gearbox driving shaft	Arbre moteur de la boite de vitesses	Kupplungswelle	Arbol motor de la caja de velocidades
26	Сальник	Seal	Garniture antifuite	Dichtelement	Prensaestopas
27	Подпятник выключения сцепления в сборе	Clutch release foot step bearing, assembly	Crapaudine de débrayage assemblé	Ausrücker, komplett	Quicionera de desembrague ensamblada
28	Звено соединительное	Coupling link	Elément de jonction	Verbindungsglied	Eslabón de unión
29	Вилка выключения сцепления	Clutch release fork	Fourche de débrayage	Ausrückgabel	Horquilla de desembrague
30	Пята рычагов нажимного диска	Pressure plate lever foot	Flasque de butée du plateau de pression	Drucklager	Pivote de palancas del disco de presión
31	Рычаг нажимного диска	Pressure plate lever	Levier du plateau de pression	Druckplattenhebel	Palanca del disco de presión
32	Картер сцепления	Clutch case	Carter d'embrayage	Kupplungsgehäuse	Cárter del embrague
33	Пружина пяты соединительная в сборе	Foot coupling spring, assembly	Ressort de raccordement du flasque de butée assemblé	Drucklagerverbindungsfeder, komplett	Muelle de unión del pivote ensamblado
34	Стакан пружины нажимной	Pressure spring cup	Boîtier du ressort de pression	Druckbuchse der Feder	Casquillo del muelle de presión
35	Гайка регулировочная	Adjusting nut	Ecrou de réglage	Einstellmutter	Tuerca reguladora
36	Палец нажимного диска	Pressure plate pin	Doigt du plateau de pression	Druckplattenbolzen	Dedo del disco de presión
37	Диск сцепления нажимной	Clutch pressure plate	Plateau d'embrayage de pression	Kupplungsdruckplatte	Disco de presión de embrague
38	Кожух сцепления	Clutch cover	Couvercle d'embrayage	Kupplungskorb	Funda de embrague
39	Маховик	Flywheel	Volant	Schwungrad	Volante
40	Диск сцепления ведомый в сборе	Driven clutch plate, assembly	Disque d'embrayage assemblé	Getriebene Kupplungsscheibe, komplett	Disco propulsor de embrague ensamblado
41	Прокладка	Gasket	Joint	Dichtung	Junta

1	2	3	4	5	6
42	Заглушка сальника	Seal plug	Bouchon de presse-étoupe	Stopfen des Dichtelementes	Tapón ciego del prensaestopas
43	Сальник подшипника	Bearing seal	Presse-étoupe du palier	Lagerdichtung	Prensaestopas del cojinete
44	Подшипник	Bearing	Palier	Lager	Cojinete
45	Болт крепления маховика в сборе	Flywheel fastening bolt, assembly	Boulon de fixation du volant assemblé	Befestigungsschraube des Schwungrads, komplett	Perno de sujeción del volante ensamblado
46	Пружина сцепления нажимная	Clutch pressure spring	Ressort d'embrayage	Kupplungsdruckfeder	Muelle de presión de embrague
47	Прокладка нажимной пружины	Pressure spring gasket	Joint du ressort d'embrayage	Druckfederdichtung	Junta del muelle de presión
48	Пружина	Spring	Ressort	Feder	Muelle
49	Цилиндр	Cylinder	Cylindre	Zylinder	Cilindro
50	Грибок распорный	Mushroom spacer	Champignon d'écartement	Spreizstück	Hongo distanciador
51	Манжета	Cup	Coupelle	Manschette	Manguito
52	Поршень	Piston	Piston	Kolben	Embolo
53	Толкатель вилки	Yoke push rod	Poussoir de fourche	Gabelstößel	Empujador de horquilla
54	Кольцо стопорное	Lock ring	Bague d'arrêt	Sicherungsring	Anillo de retención
55	Колпак защитный	Protective cap	Capuchon de protection	Schutzkappe	Casquete de protección
56	Пружина оттяжная	Return spring	Ressort de rappel	Rückholfeder	Muelle antagonista
57	Гайка регулировочная	Adjusting nut	Ecrou de réglage	Einstellmutter	Tuerca de regulación
58	Ось вилки выключения сцепления в сборе	Clutch release fork shaft, assembly	Axe de la fourche de débrayage assemblé	Achse der Kupplungsausrückgabel, komplett	Eje de horquilla de desembrague ensamblado
59	Пружина возвратная вилки	Fork return spring	Ressort de rappel de la fourche	Rückholfeder der Gabel	Muelle de retroceso de horquilla
60	Клин крепления вилки	Fork fastening wedge	Coin de fixation de la fourche	Gabelbefestigungskeil	Cuña de fijación de horquilla
61	Ступица ведомого диска	Driven plate hub	Moyen du disque d'embrayage	Nabe der getriebenen Kupplungsscheibe	Cubo del disco propulsado
62	Накладки фрикционные ведомого диска	Driven plate friction facings	Garniture de friction du disque d'embrayage	Reibbeläge der getriebenen Scheibe	Guarniciones de fricción del disco propulsado
63	Пластина демпфера ведомого диска	Driven plate damper strap	Plaque de l'amortisseur du disque d'embrayage	Dämpferplatte der getriebenen Scheibe	Plancha del amortiguador del disco propulsado
64	Палец ведомого диска упорный	Driven plate thrust pin	Doigt de butée du disque d'embrayage	Druckbolzen der getriebenen Scheibe	Dedo de tope del disco propulsado
65	Пружина демпфера ведомого диска	Driven plate damper spring	Ressort de l'amortisseur du disque d'embrayage	Dämpferfeder der getriebenen Scheibe	Muelle del amortiguador del disco propulsado
66	Заклепка специальная	Special rivet	Rivet spécial	Spezialniet	Remache especial
I	Включено сцепление	Clutch engaged	Embrayé	Kupplung eingerückt	Embragado
II	Выключено сцепление	Clutch disengaged	Débrayé	Kupplung ausgerückt	Desembragado
3 . . . 4 mm	Номинальный эксплуатационный зазор между подпятником *27* и пятой *30*	Rated service clearance between footstep bearing *27* and foot *30*	Jeu nominal de service entre la crapaudine *27* et le flasque de butée *30*	Nennbetriebsspiel zwischen Ausrücker *27* und Drucklager *30*	Holgura nominal de explotación entre la quicionera *27* y pivote *30*
5 . . . 6 mm	Свободный ход вилки *29*	Free travel of fork *29*	Course libre de la fourche *29*	Toter Gang der Gabel *29*	Carrera libre de la horquilla *29*
22 mm	Ход вилки *29* для полного выключения сцепления	Travel of fork *29* for complete release of clutch	Course de la fourche *29* jusqu'au débrayage complet	Hub der Gabel *29* zwecks vollständiger Kupplungsausrückung	Carrera de la horquilla *29* para el desembrague completo

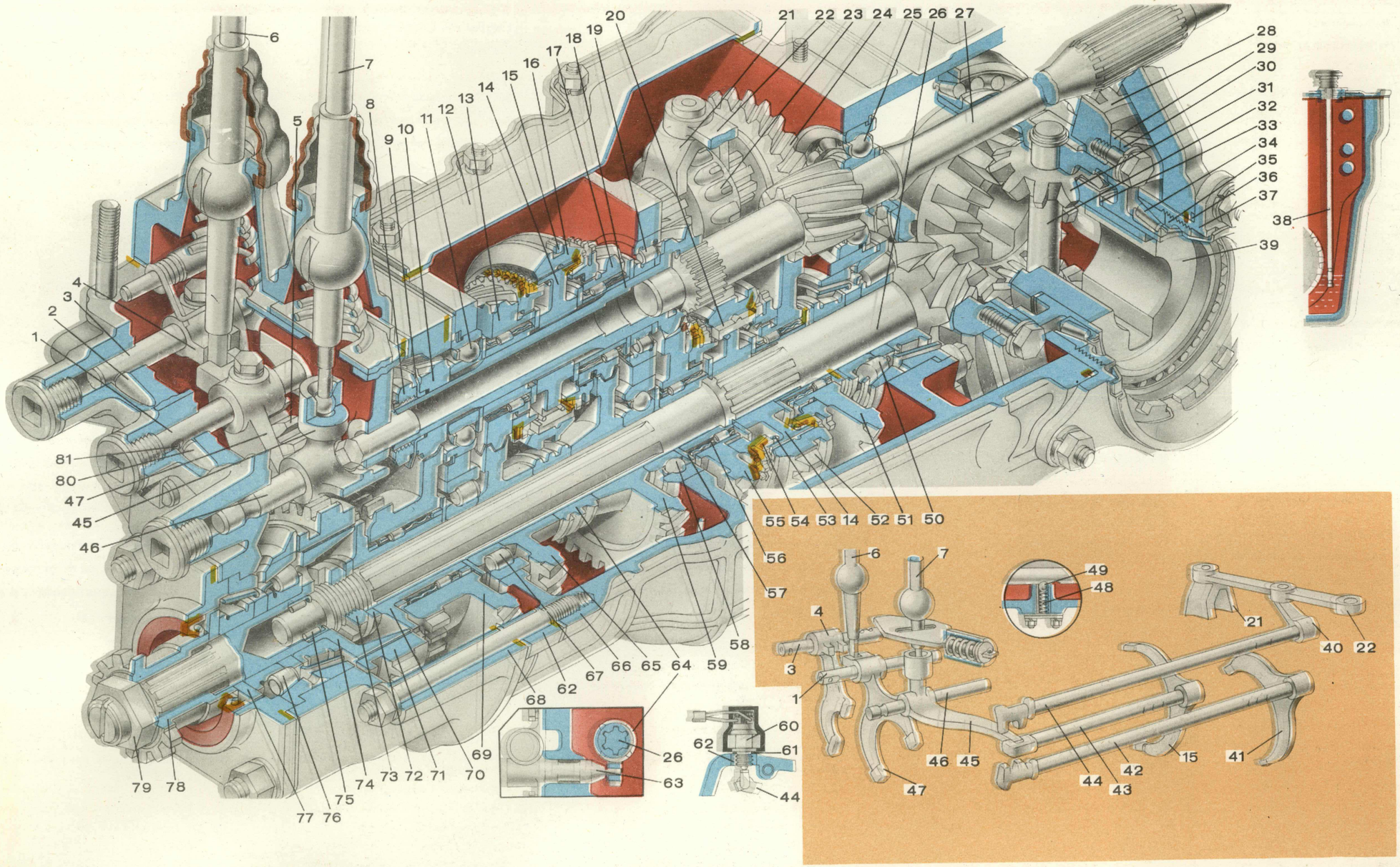
1
2
3
4
5
6
7
8
9
10
11
12
13
14
15
16
17
18
19
20
21
22
23
24
25
26
27
28
29
30
31
32
33
34
35
36
37
38
39
40
41
42
43
44
45
46
47
48
49
50
51
52
53
14
54
55
56
57
58
59
60
61
62
63
64
65
66
67
68
69
70
71
72
73
74
75
76
77
78
79
80
81

1	2	3	4	5	6
1	Шток вилки включения заднего моста	Rear axle shift fork shaft	Tige de la fourchette de crabotage du pont arrière	Stange der Schaltgabel des Hinterachsantriebs	Vástago de la horquilla de conexión del puente trasero
2	Замок штока вилки включения понижающей передачи	Step-down gear shift fork shaft lock	Verrouillage de tige de la fourchette de commande du démultiplicateur	Sicherung der Kriechgang-Schaltgabelstange	Cierre del vástago de la horquilla de conexión del engranaje desmultiplicador
3	Шток вилки включения понижающей передачи	Step-down gear shift fork shaft	Tige de la fourchette de commande du démultiplicateur	Kriechgang-Schaltgabelstange	Vástago de horquilla de conexión del engranaje desmultiplicador
4	Вилка включения понижающей передачи	Step-down gear shift fork	Fourche de commande du démultiplicateur	Kriechgang-Schaltgabel	Horquilla de conexión del engranaje desmultiplicador
5	Блок включения понижающей передачи	Step-down gear engagement cluster	Bloc de commande du démultiplicateur	Kriechgang-Schaltblock	Bloque de conexión del engranaje desmultiplicador
6	Рычаг включения заднего моста и понижающей передачи	Rear axle and step-down gear engagement lever	Levier de crabotage du pont arrière et du démultiplicateur	Schalthebel des Hinterachsantriebs und des Kriechganggetriebes	Palanca de conexión del puente trasero y engranaje desmultiplicador
7	Рычаг переключения передач	Gear-shift lever	Levier de changement de vitesses	Gangschalthebel	Palanca de cambio de velocidades
8	Гайка специальная	Special nut	Ecrou spécial	Sondermutter	Tuerca especial
9	Шайба замковая	Lock washer	Rondelle de butée	Sicherungsblech	Arandela de cierre
10	Шестерня ведущая понижающей передачи	Step-down unit driving gear	Pignon menant du démultiplicateur	Antriebsrad des Kriechgangs	Piñón conductor del engranaje desmultiplicado
11, 19, 25	Подшипники ведущего и промежуточного валов	Driving shaft and countershaft bearings	Paliers des arbres moteur et intermédiaire	Lager der Kupplungs- und der Vorgelegewelle	Cojinete de los árboles motor e intermedio
12	Крышка	Cover	Couvercle	Deckel	Tapa
13	Шестерня ведущая четвертой передачи в сборе	4th speed driving gear, assembly	Pignon menant de 4 vitesse assemblé	Treibendes 4.-Gang,-Rad, komplett	Piñón conductor de cuarta velocidad ensamblado
14	Ступица муфты включения передач	Shift sleeve hub	Moyen du baladeur de changement de vitesses	Schaltmuffennabe	Cubo del acoplamiento de conexión de velocidades
15	Вилка переключения третьей и четвертой передач	3rd and 4th speed shift fork	Fourchette de commande de 3 et 4 vitesses	Schaltgabel für 3. und 4. Gang	Horquilla de cambio de tercera y cuarta velocidades
16	Муфта включения синхронизатора третьей и четвертой передач	3rd and 4th speed synchronizer sleeve	Baladeur d'engagement du synchronisateur de 3 et 4 vitesses	Schaltmuffe der Synchronisiereinrichtung für 3. und 4. Gang	Acoplamiento de conexión del sincronizador de tercera y cuarta velocidades
17	Шестерня ведущая третьей передачи в сборе	3rd speed driving gear, assembly	Pignon menant du troisième vitesse assemblé	Treibendes 3.-Gang-Rad, komplett	Piñón conductor de tercera velocidad ensamblada
18	Вал промежуточный	Countershaft	Arbre intermédiaire	Vorgelegewelle	Arbol intermedio
20	Сухарь синхронизатора	Synchronizer block	Verrou du synchronisateur	Kegelstück der Synchronisiereinrichtung	Dado del sincronizador
21	Вилка включения заднего хода	Reverse shift fork	Fourchette de commande de la marche arrière	Rückwärtsgang-Schaltgabel	Horquilla de conexión de marcha atrás
22	Рычаг включения заднего хода	Reverse engagement lever	Levier d'engagement de la marche arrière	Rückwärtsgang-Schalthebel	Palanca de conexión de marcha atrás
23	Шестерня паразитная ведущая заднего хода	Reverse driving idler gear	Pignon fou menant de marche arrière	Treibendes Rückwärtsgang-Zwischenrad	Piñón loco conductor de marcha atrás
24	Шестерня паразитная ведомая заднего хода в сборе	Reverse driven idler gear, assembly	Pignon fou mené de marche arrière assemblé	Getriebenes Rückwärtsgang-Zwischenrad, komplett	Piñón loco conducido de marcha atrás ensamblada
26	Шестерня ведущая главной передачи	Final drive driving gear	Pignon d'attaque du renvoi d'angle	Kegelrad des Achsantriebs	Piñón conductor de transmisión principal
27	Вал ведущий	Driving shaft	Arbre moteur	Kupplungswelle	Arbol motor
28	Шестерня ведомая главной передачи	Final drive driven gear	Couronne dentée du renvoi d'angle	Tellerrad des Achsantriebs	Piñón conducido de transmisión principal
29	Коробка дифференциала	Differential case	Boîtier du différentiel	Ausgleichgehäuse	Caja de diferencial
30	Крышка коробки дифференциала	Differential case cover	Couvercle du boîtier du différentiel	Ausgleichgehäusedeckel	Tapa de caja del diferencial
31	Сателлит дифференциала	Differential pinion	Satellite du différentiel	Ausgleichgetriebe-Planetenrad	Piñón satélite del diferencial
32	Палец сателлитов дифференциала	Differential pinion pin	Doigt des satellites du différentiel	Planetenrad-Bolzen	Dedo de piñones satélites del diferencial
33	Шайбы опорные шестерни полуоси	Axle shaft bearing washers	Rondelles de butée du pignon	Druckscheiben des Halbachsenrads	Arandelas de apoyo del piñón del semieje
34	Подшипник дифференциала	Differential bearing	Palier du différentiel	Ausgleichgetriebelager	Cojinete del diferencial
35	Гайка регулировочная	Adjusting nut	Ecrou de réglage	Einstellmutter	Tuerca de regulación
36	Прокладка корпуса подшипника	Bearing housing gasket	Joint du corps de palier	Dichtung des Lagergehäuses	Junta del cuerpo del cojinete
37	Корпус подшипника дифференциала	Differential bearing housing	Corps du palier de différentiel	Gehäuse des Ausgleichgetriebelagers	Cuerpo del cojinete del diferencial
38	Указатель (щуп) уровня масла	Oil-level dipstick	Jauge du niveau d'huile	Ölstandmeßstab	Indicador (sonda) del nivel de aceite
39	Шестерня полуоси	Axle shaft gear	Pignon du demi-essieu	Halbachsenrad	Piñón del semieje
40	Поводок рычага включения заднего хода	Reverse engagement lever drive arm	Entraîneur du levier de marche arrière	Mitnehmer des Rückwärtsgang-Schalthebels	Perro de arrastre de palanca de conexión de marcha atrás
41	Вилка переключения первой и второй передач	1st and 2nd speed shift fork	Fourchette commande de 1 et 2 vitesses	Schaltgabel für 1. und 2. Gang	Horquilla de cambio de primera y segunda velocidades

1	2	3	4	5	6
42	Шток вилки переключения первой и второй передач	1st and 2nd speed shift fork shaft	Tige de la fourchette de commande de 1 et 2 vitesses	Stange der Schaltgabel für 1. und 2. Gang	Vástago de horquilla de cambio de primera y segunda velocidades
43	Шток вилки переключения третьей и четвертой передач	3rd and 4th speed shift fork shaft	Tige de la fourchette de commande de 3 et 4 viteses	Stange der Schaltgabel für 3. und 4. Gang	Vástago de horquilla de cambio de tercera y cuarta velocidades
44	Шток переключения заднего хода	Reverse shifter shaft	Tige d'engagement de la marche arrière	Schaltstange des Rückwärtsgangs	Vástago de cambio de marcha atras
45	Ползун переключения передач	Gearshift slide	Coulisseau de commande de vitesses	Schaltschiene	Brazo oscilante de cambio de velocidades
46	Шток ползуна переключения передач	Gearshift slide shaft	Tige du coulisseau de commande de vitesses	Schaltstange	Vástago del brazo oscilante del cambio de velocidades
47	Вилка включения заднего моста	Rear axle shift fork	Fourchette de crabotage du pont arrière	Rückwärtsgang-Schaltgabel	Horquilla de conexión del puente trasero
48	Пружина фиксатора	Lock spring	Ressort du verrou	Rastenfeder	Muelle del fiador
49	Шарик фиксатора штока	Shaft lock ball	Bille du verrou de tige	Kugel der Schaltstangenraste	Bola del fiador del vástago
50, 58, 67	Подшипники ведущей шестерни главной передачи	Final drive driving gear bearings	Paliers du pignon d'attaque du renvoi d'angle	Lager des Achsantrieb-Kegelrads	Cojinetes del piñón conductor de transmisión principal
51	Шестерня первой передачи ведомая в сборе	1st speed driven gear, assembly	Pignon mené de 1 vitesse assemblé	Getriebenes 1.-Gang-Rad, komplett	Piñón conducido de primera velocidad, ensamblado
52	Шестерня заднего хода ведомая	Reverse driven gear	Pignon mené de marche arrière	Getriebenes Rückwärtsgang-Rad	Piñón conducido de marcha atrás
53	Пружина синхронизатора	Synchronizer spring	Ressort du synchronisateur	Feder der Synchronisiereinrichtung	Muelle del sincronizador
54	Кольцо блокирующее синхронизатора	Synchronizer blocking ring	Bague de blocage du synchronisateur	Synchron-Riegel	Anillo de bloqueo del sincronizador
55	Шестерня второй передачи ведомая в сборе	2nd speed driven gear, assembly	Pignon mené de 2 vitesse assemblé	Getriebenes 2.-Gang-Rad, komplett	Piñón conducido de segunda velocidad, ensamblado
56	Подшипник игольчатый	Needle bearing	Roulement à aiguilles	Nadellager	Cojinete de agujas
57	Шайба упорная	Thrust washer	Rondelle de butée	Druckscheibe	Arandela-tope
59	Шестерня третьей передачи ведомая	3rd speed driven gear	Pignon mené de 3 vitesse	Getriebenes 3-Gang-Rad	Piñón conducido de tercera velocidad
60	Выключатель света заднего хода	Reversing light switch	Interrupteur du feux de marche arrière	Rückfahrleuchtenschalter	Interruptor de la luz de marcha atrás
61	Прокладки уплотнительно-регулировочные	Sealing/adjusting shims	Joints d'étanchéité et de réglage	Paßbeilagen	Juntas de empaquetadura y regulación
62	Пластина переходная в сборе	Adapter plate, assembly	Plaquette de transfert assemblé	Übergangsplatte, komplett	Plancha intermediaria ensamblada
63	Редуктор привода спидометра	Speedometer drive speed reducer	Réducteur de commande du compteur de vitesse	Getriebe des Tachometerantriebs	Reductor del accionamiento del velocímetro
64	Шестерня привода спидометра ведущая	Speedometer drive driving gear	Pignon menant de commande du compteur de vitesse	Tachometer-Antriebsrad	Piñón conductor del accionamiento del velocímetro
65	Шестерня четвертой передачи ведомая	4th speed driven gear	Pignon mené de 4 vitesse	Getriebenes 4-Gang-Rad	Piñón conducido de cuarta velocidad
66	Картер коробки передач	Gear case	Carter de la boîte de vitesses	Getriebegehäuse	Cárter de caja de velocidades
68	Картер понижающей передачи	Step-down gear case	Carter du démultiplicateur	Kriechganggehäuse	Cárter de engranaje desmultiplicador
69	Блок шестерен понижающей передачи	Step-down unit cluster gear	Train de pignon du démultiplicateur	Kriechgang-Zahnräderblock	Bloque de piñones del engranaje desmultiplicador
70	Венец включения заднего моста	Rear axle engagement rim	Couronne de crabotage de pont arrière	Zahnkranz für Zuschalten der Hinterachse	Corona de conexión del puente trasero
71	Шестерня ведомая понижающей передачи	Step-down unit driven gear	Pignon mené du démultiplicateur	Getriebenes Kriechgangrad	Piñón conducido del engranaje desmultiplicador
72	Шайба упорная	Thrust washer	Rondelle de butée	Druckscheibe	Arandela-tope
73	Гайка специальная	Special nut	Ecrou spécial	Sondermutter	Tuerca especial
74	Ступица включения заднего моста	Rear axle engagement hub	Moyeu du crabotage de marche arrière	Nabe für Zuschalten des Hinterachsantriebs	Cubo de conexión del puente trasero
75, 76	Подшипники ступицы включения заднего моста	Rear axle engagement hub bearings	Palier du moyeu de crabotage de marche arrière	Lager der Nabe für Zuschalten des Hinterachsantriebs	Cojinetes del cubo de conexión del puente trasero
77	Кольцо маслоотгонное	Oil slinger	Bague pare-huile	Ölabstreifring	Anillo deflector de aceite
78	Фланец зубчатый	Toothed flange	Flasque dentée	Zahnflansch	Brida dentada
79	Гайка крепления зубчатого фланца	Toothed flange nut	Ecrou de fixation du flasque dentée	Befestigungsmutter des Zahnflansches	Tuerca de fijación de brida dentada
80	Замок штока ползуна переключения передач	Gearshift slide rod lock	Verrou de la tige du coulisseau de commande de vitesses	Sicherung der Schaltstange	Cierre del vástago del brazo oscilante de cambio de velocidades
81	Толкатель замков	Lock pusher	Poussoir des verrous	Stößel der Schaltstangensicherungen	Empujador de cierres

1	2	3	4	5	6
1	Шток ползуна переключения передач	Gearshift slide shaft	Tige du coulisseau de commande de vitesses	Schaltstange	Vástago del brazo oscilante de cambio de velocidades
2	Замок штока ползуна переключения передач	Gearshift slide shaft lock	Verrou de la tige du coulisseau de commande de vitesse	Schaltstangensicherung	Cierre del vástago del brazo oscilante de cambio de velocidades
3	Шток вилки включения заднего моста	Rear axle shift fork shaft	Tige de la fourchette de crabotage du pont arrière	Schaltstange der Hinterachsgabel	Vástago de horquilla de conexión del puente trasero
4	Толкатель замков	Lock pusher	Poussoir des verrous	Stößel der Schaltstangensicherungen	Empujador de cierres
5	Замок штока вилки включения понижающей передачи	Step-down gear shift fork shaft lock	Verrou de la tige de la fourchette de commande du démultiplicateur	Sicherung der Schaltgabelstange für Kriechgang	Cierre del vástago de horquilla de conexión del engranaje desmultiplicador
6	Шток вилки включения понижающей передачи	Step-down gear shift fork shaft	Tige de la fourchette de commande du démultiplicateur	Schaltgabelstange für Kriechgang.	Vástago de horquilla de conexión del engranaje desmultiplicador
7	Ступица шестерни включения заднего моста	Rear axle engagement gear hub	Moyeu du pignon de crabotage du pont arrière	Nabe des Schaltrads des Hinterachsantriebs	Cubo del piñón de conexión del puente trasero
8	Шестерня ведомая понижающей передачи	Step-down unit driven gear	Pignon mené du démultiplicateur	Getriebenes Kriechgangrad	Piñón conducido del engranaje desmultiplicador
9	Вилка включения заднего моста	Rear axle shift fork	Fourchette de crabotage du pont arrière	Schaltgabel des Hinterachsantriebs	Horquilla de conexión del puente trasero
10	Вилка включения понижающей передачи	Step-down gear shift fork	Fourchette de commande du démultiplicateur	Kriechgang-Schaltgabel	Horquilla de conexión del engranaje desmultiplicador
11	Шестерня ведущая главной передачи	Final drive driving gear	Pignon d'attaque du renvoi d'angle	Antriebsrad des Achsantriebs	Piñón conductor de transmisión principal
12	Ползун переключения передач	Gearshift slide	Coulisseau de commande de vitesses	Schaltschiene	Brazo oscilante de cambio de velocidades
13	Венец включения заднего моста	Rear axle engagement rim	Courrone de crabotage du pont arrière	Zahnkranz für Zuschalten der Hinterachse	Corona de conexión del puente trasero
14	Рычаг переключения передач	Gearshift lever	Levier de commande de vitesses	Gangschalthebel	Palanca de cambio de velocidades
15	Блок шестерен понижающей передачи	Step-down unit cluster gear	Train d'engrenages du démultiplicateur	Kriechgang-Zahnräderblock	Bloque de piñones del engranaje desmultiplicador
16	Ось блока включения понижающей передачи	Step-down unit cluster gear spindle	Axe de train d'engrenages de commande du démultiplicateur	Achse des Kriechgang-Schaltblocks	Eje del bloque de conexión del engranaje desmultiplicador
17	Блок включения понижающей передачи	Step-down gear engagement cluster	Train d'engrenage de commande du démultiplicateur	Kriechgang-Schaltblock	Bloque de conexión del engranaje desmultiplicador
18	Рычаг включения заднего моста и понижающей передачи	Rear axle and step-down gear engagement lever	Levier de crabotage du pont arrière et du démultiplicateur	Schalthebel des Hinterachsantriebs und des Kriechgangs	Palanca de conexión del puente trasero y engranaje desmultiplicador
19	Шток вилки переключения первой и второй передач	1st and 2nd speed shift fork shaft	Tige de la fourchette de commande de 1 et 2 vitesses	Stange der Schaltgabel für 1. und 2. Gang	Vástago de horquilla de cambio de primera y segunda velocidades
20	Шток вилки переключения третьей и четвертой передач	3rd and 4th speed shift fork shaft	Tige de la fourchette de commande de 3 et 4 vitesses	Stange der Schaltgabel für 3. und 4. Gang	Vástago de horquilla de cambio de tercera y cuarta velocidades
21	Шток переключения заднего хода	Reverse shifter shaft	Tige de commande de marche arrière	Schaltstange des Rückwärtsgangs	Vástago de cambio de marcha atrás
22	Замок верхних штоков переключения передач	Lock of upper shifter shafts	Verrouillage des tiges supérieures de commande de vitesses	Obere Schaltstangensicherung der Gangschaltung	Cierre de vástagos superiores de cambio de velocidades
23	Толкатель замков штоков переключения передач	Shifter shaft lock pusher	Poussoir des verrouillages des tiges de commande de vitesses	Stößel der Schaltstangensicherungen der Gangschaltung	Empujador de cierres de vástagos de cambio de velocidades
24	Замок нижних штоков переключения передач	Lock of lower shifter shafts	Verrouillage des tiges inférieures de commande de vitesses	Untere Schaltstangensicherung der Gangschaltung	Cierre de vástagos inferiores de cambio de velocidades
25	Шестерня ведущая понижающей передачи	Step-down unit driving gear	Pignon menant du démultiplicateur	Antriebsrad des Kriechgangs	Piñón conductor del engranaje desmultiplicador
26	Шестерня ведущая четвертой передачи в сборе	4th speed driving gear, assembly	Pignon menant de la 4 vitesse assemblé	Treibendes 4.-Gang-Rad, komplett	Piñón conductor de cuarta velocidad ensamblado
27	Ступица муфты включения передач	Shift sleeve hub	Moyeu du baladeur de commande de vitesses	Schaltmuffennabe	Cubo del acoplamiento de conexión de velocidades
28	Муфта включения синхронизатора третьей и четвертой передач	3rd and 4th speed synchronizer sleeve	Baladeur de crabotage du synchronisateur de 3 et 4 vitesses	Schaltmuffe der Synchronisiereinrichtung für 3. und 4. Gang	Acoplamiento de conexión del sincronizador de tercera y cuarta velocidades
29	Вилка переключения третьей и четвертой передач	3rd and 4th speed shift fork	Fourchette de commande de 3 et 4 vitesses	Schaltgabel für 3. und 4. Gang	Horquilla de cambio de tercera y cuarta velocidades
30	Кольцо блокирующее синхронизатора	Synchronizer blocking ring	Bague de synchronisation	Synchron-Riegel	Anillo de bloqueo del sincronizador

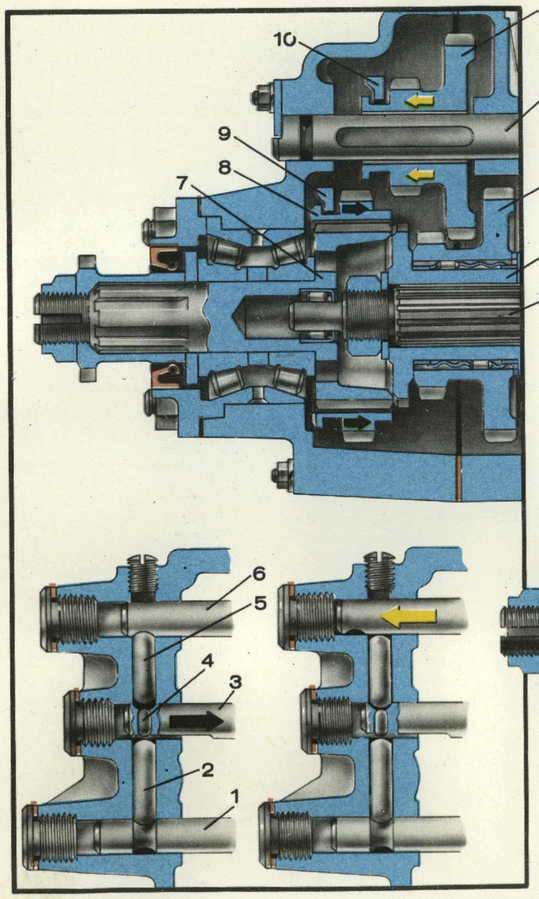
17
10
16
9
8
7
15
13
11
6
5
4
3
2
1

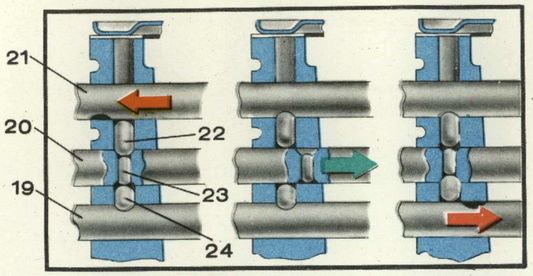
21
20
22
19
23
24

I
II
III
IV
R
ЗМ
ПП

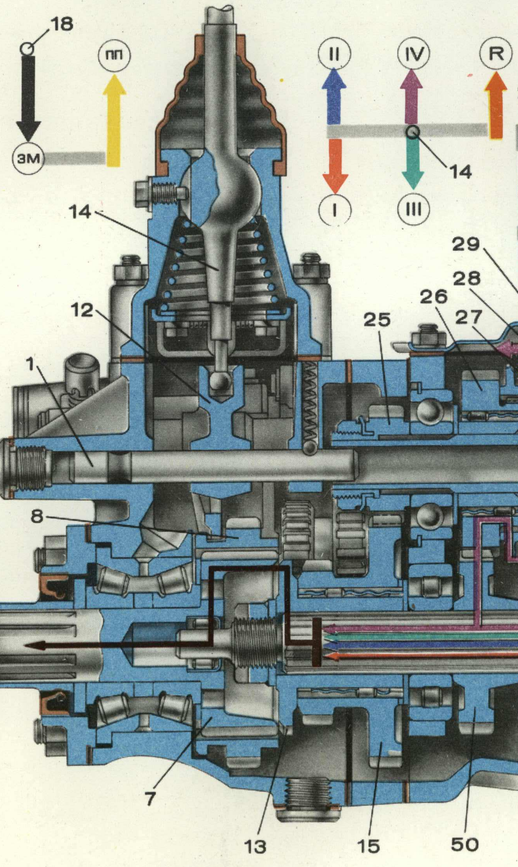
18
ПП
ЗМ
14
12
1
8
7
13
15
50
II
IV
R
I
III
14

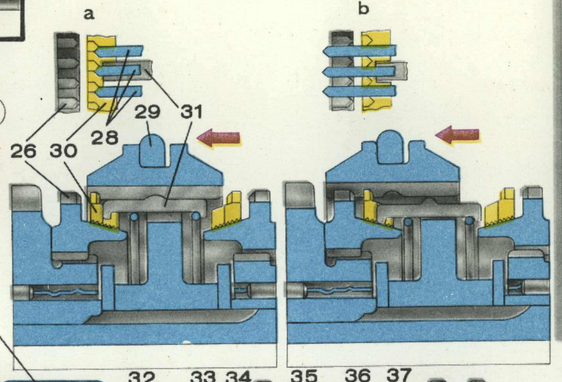
a
26
30
28
29
31
29
28
26
27
25
32
33
34
35
36
37

b

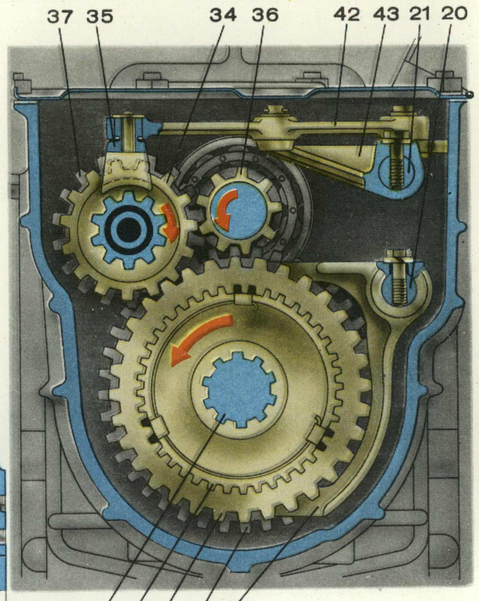
37
35
34
36
42
43
21
20
11
27
39
40
41

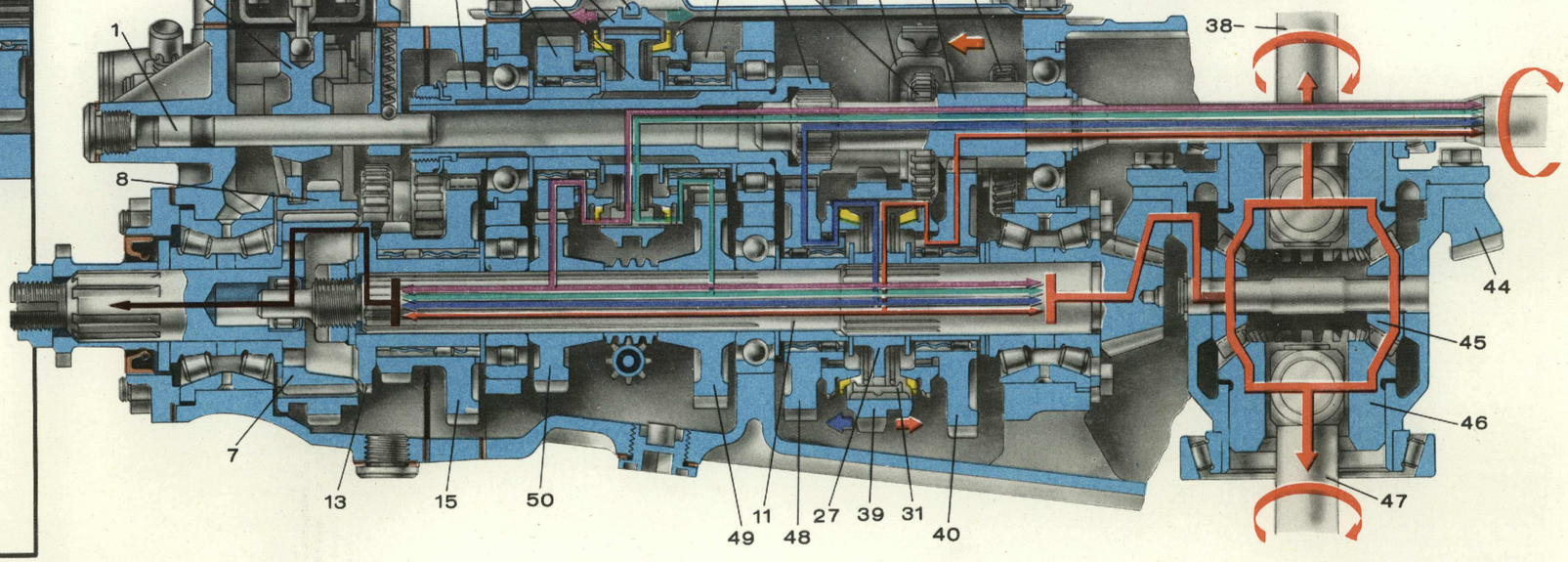
38
C
44
45
46
47
49
11
48
27
39
31
40

1	2	3	4	5	6
31	Сухарь синхронизатора	Synchronizer block	Verrou de synchroniseur	Kegelstück der Synchronisiereinrichtung	Dado del sincronizador
32	Шестерня ведущая третьей передачи в сборе	3rd speed driving gear, assembly	Pignon menant de la 3e vitesse assemblé	Treibendes 3.-Gang-Rad, komplett	Piñón conductor de tercera velocidad, ensamblado
33	Вал промежуточный	Countershaft	Arbre intermédiaire	Vorgelegewelle	Arbol intermedio
34	Шестерня паразитная ведущая заднего хода	Reverse driving idler gear	Pignon fou menant de marche arrière	Treibendes Rückwärtsgang-Zwischenrad	Piñón loco conductor de marcha atrás
35	Вилка включения заднего хода	Reverse shift fork	Fourchette de crabotage de marche arrière	Rückwärtsgang-Schaltgabel	Horquilla de conexión de marcha atrás
36	Вал ведущий	Driving shaft	Arbre moteur	Kupplungswelle	Arbol motor
37	Шестерня паразитная ведомая заднего хода в сборе	Reverse driven idler gear, assembly	Pignon fou mené de marche arrière assemblé	Getriebenes Rückwärtsgang-Zwischenrad, komplett	Piñón loco conducido de marcha atrás ensamblado
38	Полуось переднего моста (правая)	Front axle shaft (R. H.)	Demi-arbre de pont avant (droit)	Rechte vordere Halbachse	Semieje del puente delantero (derecho)
39	Шестерня заднего хода ведомая	Reverse driven gear	Pignon mené de marche arrière	Getriebenes Rückwärtsgang-Rad	Piñón conducido de marcha atrás
40	Шестерня первой передачи ведомая в сборе	1st speed driven gear, assembly	Pignon mené de la 1e vitesse assemblé	Getriebenes 1.-Gang-Rad, komplett	Piñón conducido de primera velocidad ensamblado
41	Вилка переключения первой и второй передач	1st and 2nd speed shift fork	Fourchette de commande de 1e et 2e vitesses	Schaltgabel für 1. und 2. Gang	Horquilla de cambio de primera y segunda velocidades
42	Рычаг включения заднего хода	Reverse shift lever	Levier de crabotage de marche arrière	Rückwärtsgang-Schalthebel	Palanca de conexión de marcha atrás
43	Поводок рычага включения заднего хода	Reverse shift lever drive arm	Entraîneur de levier de commande de marche arrière	Mitnehmer des Rückwärtsgang-Schalthebels	Perro de arrastre de palanca de conexión de marcha atrás
44	Шестерня главной передачи ведомая	Final drive driven gear	Couronne dentée du renvoi d'angle	Tellerrad des Achsantriebs	Piñón conducido de transmisión principal
45	Сателлит дифференциала	Differential pinion	Satellite du différentiel	Ausgleichgetriebe-Planetenrad	Piñón satélite del diferencial
46	Шестерня полуоси	Axle shaft gear	Pignon planétaire de demi-arbre	Halbachsenrad	Piñón del semieje
47	Полуось переднего моста (левая)	Front axle shaft (L. H.)	Demi-arbre de pont avant (gauche)	Linke vordere Halbachse	Semieje del puente delantero (izquierdo)
48	Шестерня второй передачи ведомая в сборе	2nd speed driven gear, assembly	Pignon mené de la 2e vitesse assemblé	Getriebenes 2.-Gang-Rad, komplett	Piñón conducido de segunda velocidad ensamblado
49	Шестерня третьей передачи ведомая	3rd speed driven gear	Pignon mené de la 3e vitesse	Getriebenes 3.-Gang-Rad	Piñón conducido de tercera velocidad
50	Шестерня четвертой передачи ведомая	4th speed driven gear	Pignon mené de la 4e vitesse	Getriebenes 4.-Gang-Rad	Piñón conducido de cuarta velocidad
a	Начало включения	Beginning of engagement	Début d'enclenchement	Einschaltbeginn	Inicio de embrague
b	Включено	Engaged	Enclenché	Eingeschaltet	Embragado
I, II, III, IV	Передачи	Speeds	Vitesses	Gänge	Velocidades
R	Задний ход	Reverse	Marche arrière	Rückwärtsgang	Marcha atrás
ЗМ	Задний мост	Rear axle	Pont arrière	Hinterachse	Puente trasero
ПП	Понижающая передача	Step-down gear	Démultiplicateur	Kriechgang	Engranaje desmultiplicador

Примечание. Вид на дифференциал снизу коробки передач

Note: View of differential from gearbox bottom

Note. Différentiel vu de dessous la boite de vitesses

Anmerkung. Untersicht des Ausgleichgetriebes von seiten des Schaltgetriebes

Nota. Vista del diferencial por debajo de la caja de velocidades

13

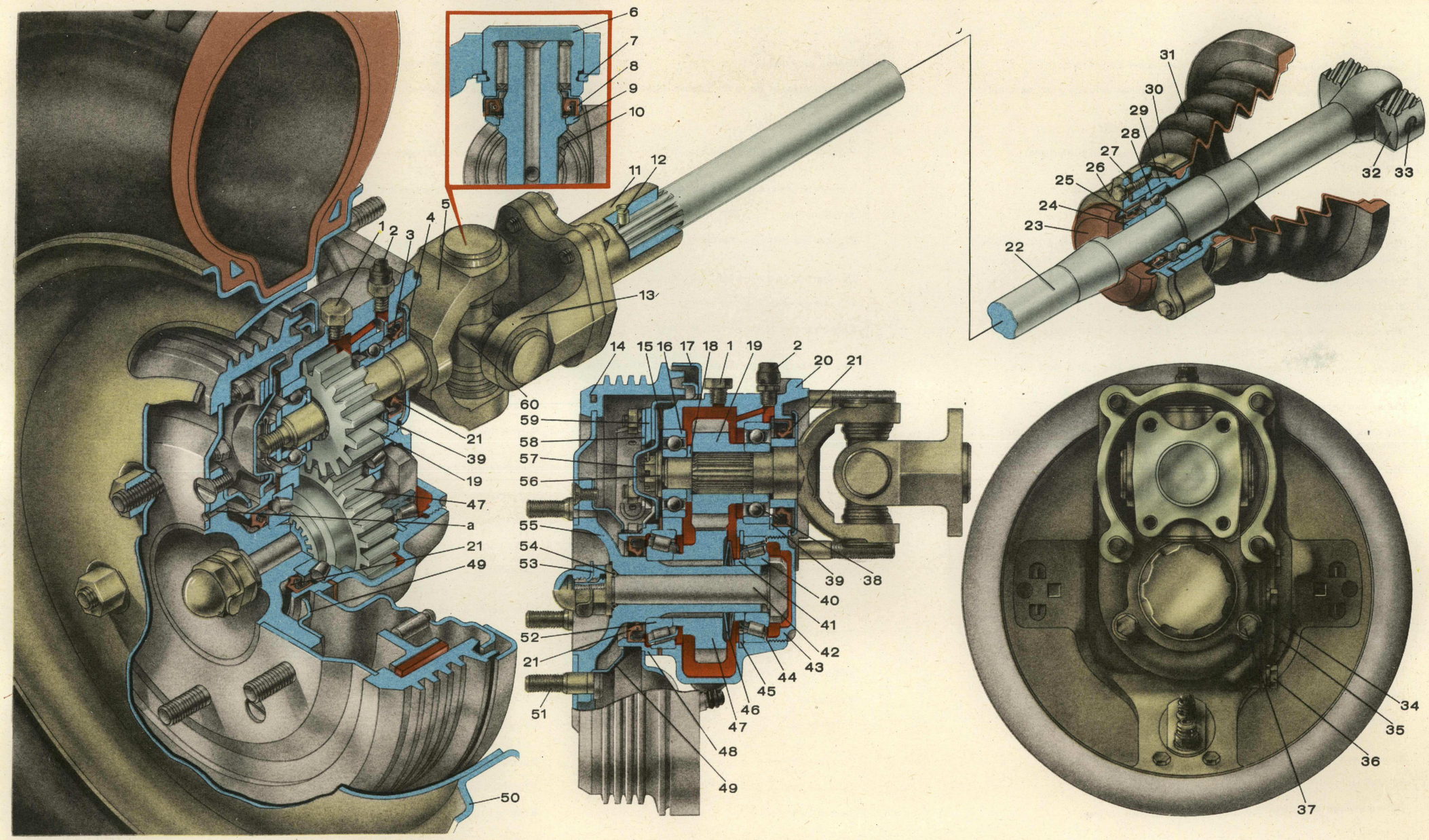
6
7
8
9
10
11
12
5
4
3
2
1
13
60
59
58
57
56
55
54
53
52
21
51
14
15
16
17
18
1
19
2
20
21
39
38
40
41
42
43
44
45
46
47
48
49
21
39
19
47
a
21
49
50
31
30
29
28
27
26
25
24
23
22
32
33
34
35
36
37

1	2	3	4	5	6
1	Пробка маслозаливная	Oil filler plug	Bouchon d'orifice de remplissage	Öleinfüllschraube	Tapón de llenado de aceite
2	Сапун	Breather	Reniflard	Entlüftungsventil	Respiradero
3	Кольцо упорное	Thrust ring	Bague de butée	Anschlagring	Anillo de tope
4	Грязеотражатель	Mud baffle	Pare-boue	Schmutzabweiser	Anillo reflector de suciedad
5	Вилка кардана полуоси ведомая	Axle shaft universal joint driven yoke	Mâchoire entraînée du joint de demi-arbre	Getriebenes Gabelstück	Horquilla conducida del cardán del semieje
6	Подшипник игольчатый	Needle bearing	Roulement à aiguilles	Nadellager	Cojinete de agujas
7	Кольцо стопорное	Lock ring	Jonc d'arrêt	Sicherungsring	Anillo de retención
8	Сальник	Seal	Presse-étoupe	Dichtelement	Prensaestopas
9	Отражатель сальника	Seal baffle	Déflecteur de presse-étoupe	Ölabweiser des Dichtelements	Deflector del prensaestopas
10	Масленка с защитным колпачком	Lubricator with protective cap	Graisseur avec capuchon de protection	Schmiernippel mit Schutzkappe	Aceitera con casquete de protección
11	Фланец	Flange	Bride	Flansch	Brida
12	Штифт	Pin	Ergot	Stift	Pasador
13	Вилка кардана полуоси ведущая	Axle shaft universal joint driving yoke	Mâchoire d'entraînement du joint de demi-arbre	Treibendes Gabelstück	Horqueta conductora del cardán del semieje
14	Барабан тормозной	Brake drum	Tambour de frein	Bremstrommel	Tambor de freno
15	Прокладка	Gasket	Joint	Dichtung	Junta
16	Подшипник	Bearing	Roulement	Lager	Cojinete
17	Щит тормоза	Brake anchor plate	Plateau de frein	Bremsträger	Escudo del freno
18	Кольцо промежуточное	Intermediate ring	Bague intermédiaire	Zwischenring	Anillo intermedio
19	Шестерня ведущая	Driving gear	Pignon menant	Treibendes Zahnrad	Piñón conductor
20	Картер колесного редуктора	Wheel speed reducer case	Carter du réducteur de roue	Radgetriebegehäuse	Cárter del reductor de ruedas
21	Сальник	Seal	Presse-étoupe	Dichtelement	Prensaestopas
22	Полуось	Axle shaft	Demi-arbre	Halbachse	Semieje
23	Кольцо грязезащитное	Mud-guard ring	Bague pare-boue	Schmutzabstreifring	Anillo quitabarros
24	Втулка	Bushing	Douille	Buchse	Casquillo
25	Сальник	Seal	Presse-étoupe	Dichtelement	Prensaestopas
26	Крышка	Cover	Couvercle	Deckel	Tapa
27	Прокладка	Gasket	Joint	Dichtung	Junta
28	Подшипник	Bearing	Palier	Lager	Cojinete
29	Корпус подшипника	Bearing housing	Corps de palier	Lagergehäuse	Cuerpo del cojinete
30	Хомутик	Clamp	Collier	Schelle	Collar
31	Чехол защитный дифференциала	Differential boot	Gaine de protection du différentiel	Schutzbalg des Ausgleichgetriebes	Funda de protección del diferencial
32	Сухарь пальца	Pin block	Grain du doigt	Paßstück des Bolzens	Dado del dedo
33	Палец полуоси	Axle shaft pin	Axe de demi-arbre	Halbachsenbolzen	Dedo del semieje
34	Прокладка	Gasket	Joint	Dichtung	Junta
35	Крышка	Cover	Couvercle	Deckel	Tapa
36	Болт маслоспускного отверстия	Oil drain hole bolt	Boulon de l'orifice de vidange d'huile	Ölablaßschraube	Perno del orificio de evacuación de aceite
37	Болт контрольного отверстия	Check hole bolt	Boulon d'orifice de contrôle	Kontrollschraube	Perno del orificio de control
38	Подшипник	Bearing	Palier	Lager	Cojinete
39	Кольцо стопорное	Lock ring	Bague d'arrêt	Sicherungsring	Anillo de retención
40	Подшипник	Bearing	Palier	Lager	Cojinete
41	Кольцо промежуточное	Intermediate ring	Bague intermédiaire	Zwischenring	Anillo intermedio
42	Болт регулировочный подшипников	Adjusting bolt of bearings	Boulon de réglage de paliers	Einstellschraube der Lager	Perno de regulación del cojinete
43	Крышка	Cover	Couvercle	Deckel	Tapa
44	Кольцо уплотнительное	Seal ring	Bague d'étanchéité	Dichtring	Anillo de empaquetadura
45	Кольцо упорное	Thrust ring	Bague de butée	Anschlagring	Anillo de tope
46	Шайбы прижимные	Hold-down washers	Rondelles de pression	Anpreßscheiben	Arandelas de apriete
47	Шестерня ведомая	Driven gear	Pignon menant	Getriebenes Zahnrad	Piñón conducido
48	Крышка	Cover	Couvercle	Deckel	Tapa
49	Маслосборник	Oil collector	Collecteur d'huile	Ölfänger	Colector de aceite
50	Колесо с шиной	Wheel with tire	Roue avec pneu	Rad samt Reifen	Rueda con neumático
51	Болт крепления колеса	Wheel hub bolt	Boulon de fixation de roue	Befestigungsschraube des Rads	Perno de fijación de rueda
52	Подшипник	Bearing	Roulement	Lager	Cojinete
53	Шайба стопорная	Lock washer	Rondelle d'arrêt	Sicherungsblech	Arandela de fijación
54	Кольцо	Ring	Bague	Ring	Anillo
55	Вал ведомой шестерни	Driven gear shaft	Arbre du pignon mené	Welle des getriebenen Zahnrads	Arbol del piñón conducido
56	Шайба упорная	Thrust washer	Rondelle de butée	Druckscheibe	Arandela-tope
57	Крышка	Cover	Couvercle	Deckel	Tapa
58	Накладка	Cover plate	Garniture	Belag	Forro del freno
59	Опора колодок тормоза	Brake shoe support	Point fixe du segment de frein	Bremsbackenstütze	Soporte de zapatas del freno
60	Крестовина кардана	Universal-joint cross	Croisillon du joint de cardan	Gelenkkreuzstück	Cruceta del cardán
a	Отверстие отвода смазки из маслосборника *49*	Hole for oil withdrawal from oil collector *49*	Orifice d'évacuation de la graisse du collecteur d'huile *49*	Bohrung zur Schmierstoffableitung aus dem Ölfänger *49*	Orificio de derivación de lubricante del colector de aceite *49*

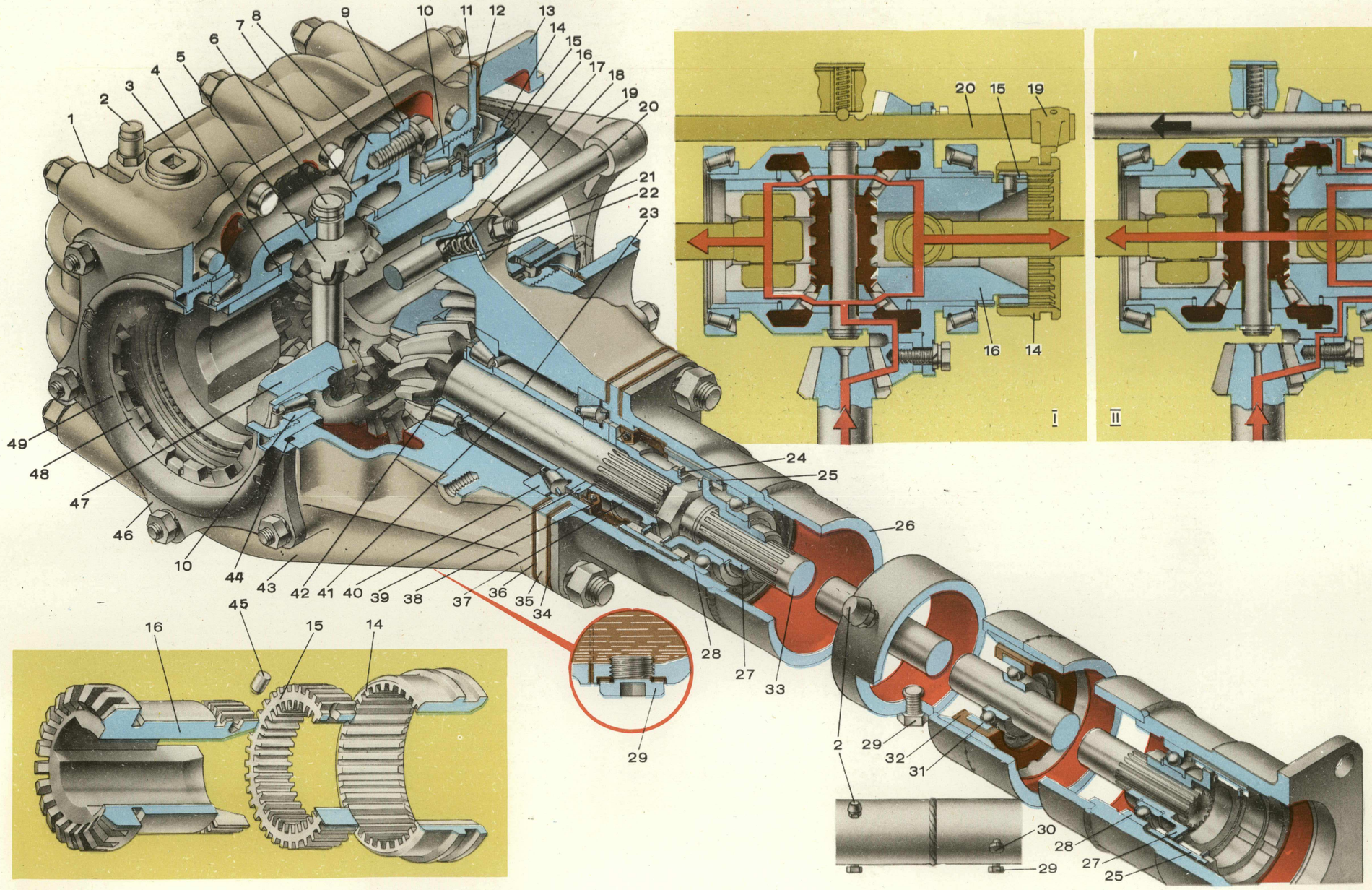
1
2
3
4
5
6
7
8
9
10
11
12
13
14
15
16
17
18
19
20
21
22
23
24
25
26
27
28
29
30
31
32
33
34
35
36
37
38
39
40
41
42
43
44
45
46
47
48
49
I
II

1	2	3	4	5	6
1	Крышка картера редуктора	Speed reducer case cover	Couvercle du carter de réducteur	Getriebegehäusedeckel	Tapa del cárter del reductor
2	Сапун	Breather	Reniflard	Entlüftungsventil	Respiradero
3	Указатель уровня масла	Oil-level dipstick	Indicateur de niveau d'huile	Ölmeßstab	Indicador de nivel de aceite
4	Шайба опорная	Bearing washer	Rondelle d'appui	Druckscheibe	Arandela de apoyo
5	Сателлит дифференциала	Differential pinion	Satellite du différentiel	Planetenrad	Piñón satélite del diferencial
6	Палец сателлитов дифференциала	Differential pinion pin	Doigt des satellites du différentiel	Planetenradbolzen	Dedo de piñones satélites del diferencial
7	Коробка дифференциала	Differential case	Boîtier du différentiel	Ausgleichgehäuse	Caja del diferencial
8	Шестерня главной передачи ведомая	Final drive driven gear	Couronne dentée du renvoi d'angle	Getriebenes Zahnrad des Achsantriebs	Piñón conducido de transmisión principal
9	Крышка коробки дифференциала	Differential case cover	Couvercle du boîtier du différentiel	Ausgleichgehäusedeckel	Tapa de caja del diferencial
10	Подшипник дифференциала	Differential bearing	Roulement du différentiel	Ausgleichgetriebelager	Cojinete del diferencial
11	Корпус подшипника дифференциала	Differential bearing housing	Corps de roulement du différentiel	Ausgleichgetriebelagergehäuse	Cuerpo del cojinete del diferencial
12	Прокладка	Gasket	Joint	Dichtung	Junta
13	Крышка механизма блокировки дифференциала	Differential locking mechanism cover	Couvercle du mécanisme de blocage du différentiel	Ausgleichsperrendeckel	Tapa del mecanismo de bloqueo del diferencial
14	Муфта включения блокировки	Locking engagement sleeve	Baladeur de commande du blocage	Schaltmuffe der Ausgleichsperre	Acoplamiento de conexión de bloqueo
15	Ступица муфты	Sleeve hub	Moyeu du baladeur	Muffennabe	Cubo del acoplamiento
16	Шестерня полуосевая блокируемая	Axle shaft locked gear	Pignon planétaire bloqué de demi-arbre	Zu sperrendes Halbachsenrad	Piñón bloqueado de semieje
17	Шарик	Ball	Bille	Kugel	Bola
18	Пружина фиксатора штока	Shaft lock spring	Ressort de verrou de tige	Feder des Stangenfeststellers	Muelle del fiador del vástago
19	Вилка включения блокировки дифференциала	Differential locking engagement fork	Fourchette de commande du blocage du différentiel	Schaltgabel der Ausgleichsperre	Horquilla de conexión del bloqueo del diferencial
20	Шток вилки включения блокировки	Locking engagement fork shaft	Tige de la fourchette de commande du blocage	Stange der Schaltgabel der Ausgleichsperre	Vástago de la horquilla de conexión del bloqueo
21	Крышка фиксатора	Lock cover	Couvercle du verrou	Feststellerdeckel	Tapa del fiador
22	Прокладка	Gasket	Joint	Dichtung	Junta
23	Втулка подшипников распорная	Bearing spacer	Entretoise des roulements	Lagerdistanzbuchse	Casquillo distanciador de cojinetes
24	Кольцо	Ring	Bague	Ring	Anillo
25	Муфта компенсационная	Compensating coupling	Manchon de compensation	Ausgleichkupplung	Acoplamiento de compensación
26	Кожух приводного вала	Drive shaft casing	Tube protecteur de l'arbre moteur	Gelenkwellenrohr	Cubierta del árbol de impulsión
27	Хвостовик зубчатый	Toothed end piece	Queue dentée	Zahnstumpf	Rabera dentada
28	Подшипник крайней опоры	Outer support bearing	Palier de l'appui extrême	Lager der äußeren Stütze	Cojinete del soporte extremo
29	Пробка сливная	Drain plug	Bouchon de l'orifice de vidange	Ablaßschraube	Tapón de vaciado
30	Пробка контрольная	Check plug	Bouchon de l'orifice de contrôle	Kontrollschraube	Tapón de control
31	Подшипник средней опоры	Middle support bearing	Palier de l'appui central	Lager der mittleren Stütze	Cojinete del soporte intermedio
32	Подушка подшипника	Bearing pad	Coussin de palier	Lagerkissen	Cojín del cojinete
33	Вал приводной	Drive shaft	Arbre moteur	Antriebswelle	Arbol de impulsión
34	Прокладка	Gasket	Joint	Dichtung	Junta
35	Крышка подшипников ведущей шестерни	Driving gear bearing cover	Chapeau des roulements du pignon d'attaque	Lagerdeckel des treibenden Zahnrads	Tapa de cojinetes del piñón conductor
36	Прокладка	Gasket	Joint	Dichtung	Junta
37	Фланец зубчатый	Toothed flange	Bride dentée	Zahnflansch	Brida dentada
38	Сальник	Seal	Presse-étoupe	Dichtelement	Prensaestopas
39	Кольцо маслоотгонное	Oil slinger	Bague pare-huile	Ölabstreifring	Anillo rechazador de aceite
40	Подшипник ведущей шестерни	Driving gear bearing	Roulement du pignon d'attaque	Lager des treibenden Zahnrads	Cojinete del piñón conductor
41	Шестерня главной передачи ведущая	Final drive driving gear	Pignon d'attaque du renvoi d'angle	Treibendes Zahnrad des Achsantriebs	Piñón conductor de transmisión principal
42	Прокладка регулировочная	Adjusting shim	Joint de réglage	Paßbeilage	Junta de regulación
43	Картер редуктора	Speed reducer case	Carter du réducteur	Getriebegehäuse	Cárter del reductor
44	Штифт стопорный	Lock pin	Ergot d'arrêt	Sicherungsstift	Pasador de retención
45	Прокладка	Gasket	Joint	Dichtung	Junta
46	Корпус подшипника дифференциала	Differential bearing housing	Corps du roulement du différentielle	Ausgleichgetriebelagergehäuse	Cuerpo del cojinete del diferencial
47	Шестерня полуосевая	Axle shaft gear	Pignon planétaire de demi-arbre	Halbachsenrad	Piñón del semieje
48	Гайка подшипника дифференциала регулировочная	Differential bearing adjusting nut	Ecrou de réglage du roulement du différentiel	Einstellmutter des Ausgleichgetriebelagers	Tuerca de regulación del cojinete del diferencial
49	Стопор регулировочной гайки	Adjusting nut lock	Arrêt de l'écrou de réglage	Feststeller der Einstellmutter	Retén de la tuerca de regulación
I	Дифференциал разблокирован	Differential unlocked	Differentiel débloqué	Ausgleichgetriebe entsperrt	Diferencial desbloqueado
II	Дифференциал заблокирован	Differential locked	Différentiel bloqué	Ausgleichgetriebe gesperrt	Diferencial bloqueado

15

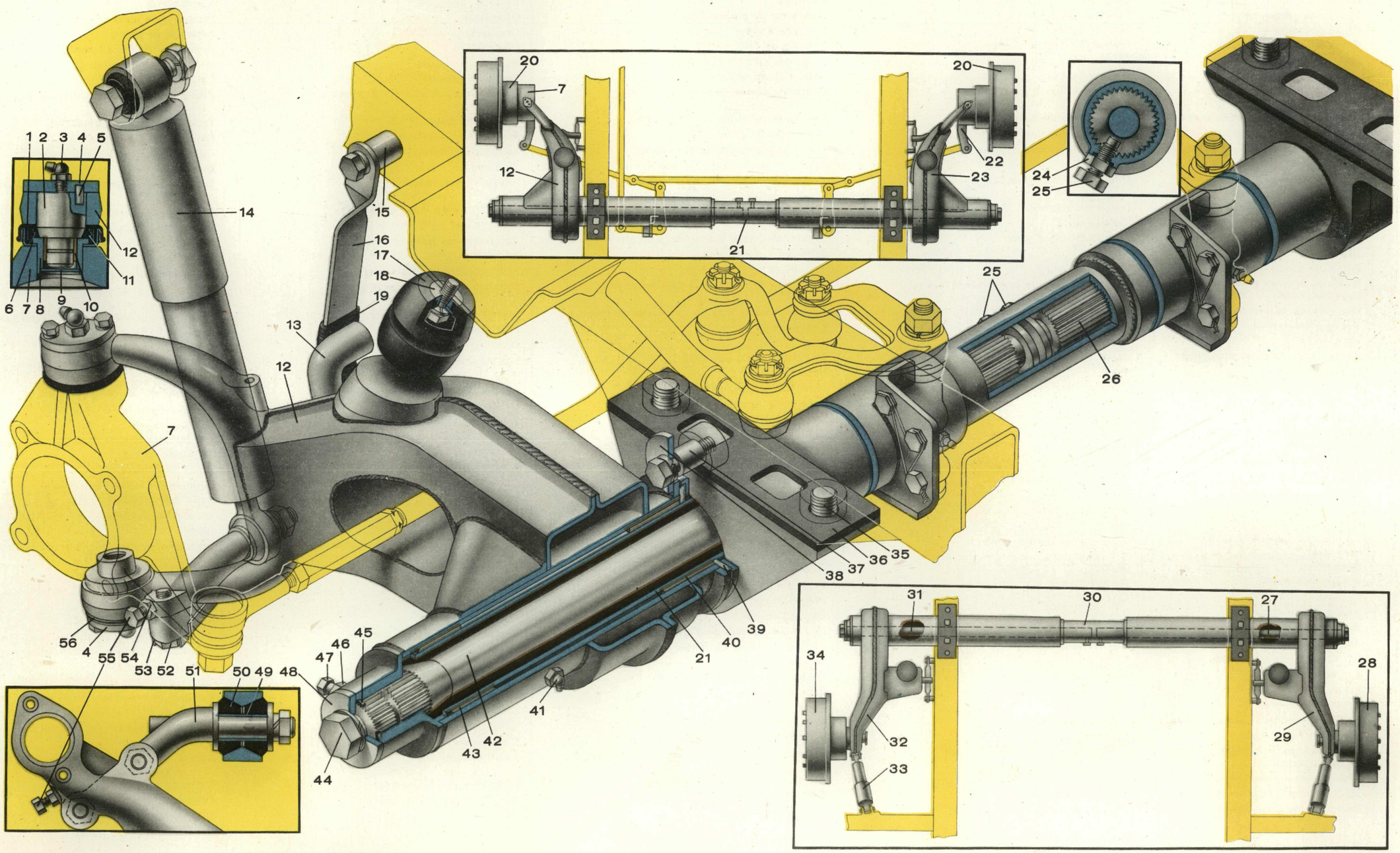
1 2 3 4 5
6 7 8 9 10
11
12
14
15
16
17
18
19
13
12
7
56 4 55 54 53 52 51 50 49 48
45 46 47
44
43 42
41
21
40
39
38 37 36 35
20
7
12
22
23
21
20
24
25
25
26
31
30
27
34
32
33
28
29

1	2	3	4	5	6
1	Кольцо грязезащитное	Mud-guard ring	Bague pare-boue	Schmutzabstreifring	Anillo quitabarros
2	Шкворень поворотного кулака	Steering knuckle pivot	Pivot de porte-fusée	Achsschenkelbolzen	Pivote del muñón de dirección
3	Масленка	Lubricator	Graisseur	Schmiernippel	Aceitera
4	Накладка шкворня	Pivot cover plate	Applique de pivot	Leiste des Achsschenkelbolzens	Placa del pivote
5	Штифт стопорения шкворня	Pivot lock pin	Ergot d'arrêt du pivot	Achsschenkelbolzen-Sicherungsstift	Pasador de retención del pivote
6	Обойма сальника	Seal housing	Cage du presse-étoupe	Haltering des Dichtelementes	Aro del prensaestopas
7	Кулак поворотный левый	L. H. steering knuckle	Porte-fusée gauche	Linker Achsschenkel	Muñón de dirección izquierdo
8	Корпус втулки шкворня	Pivot bushing body	Corps de la douille de pivot	Achsschenkelbuchsengehäuse	Cuerpo del buje del pivote
9	Заглушка	Plug	Bouchon	Stopfen	Tapón ciego
10	Втулка шкворня	Pivot bushing	Douille de pivot	Achsschenkelbuchse	Buje del pivote
11	Сальник	Seal	Presse-étoupe	Dichtelement	Prensaestopas
12	Рычаг передней подвески левый	Front suspension left-hand arm	Bras gauche de suspension avant	Linker Vorderradaufhängungslenker	Palanca izquierda de suspensión delantera
13	Скоба	Buffer-fastening U-piece	Etrier de fixation du pare-chocs	Befestigungsbügel des Puffers	Grapa de fijación del tope
14	Амортизатор передней подвески	Front suspension shock absorber	Amortisseur de suspension avant	Stoßdämpfer der Vorderradaufhängung	Amortiguador de suspensión delantera
15	Втулка распорная	Spacer	Douille d'écartment	Distanzbuchse	Buje distanciador
16	Ограничитель хода колеса (вниз)	Wheel travel limiter (downwards)	Limiteur de course de la roue (en bas)	Unterer Hubbegrenzer	Limitador de marcha de rueda (hacia abajo)
17	Буфер передней подвески	Front suspension buffer	Pare-chocs de suspension avant	Puffer der Vorderradaufhängung	Tope de suspensión delantera
18	Шайба опорная буфера	Buffer bearing washer	Rondelle de butée de pare-chocs	Pufferdruckscheibe	Arandela de apoyo del tope
19	Буфер ограничителя хода колеса	Wheel travel limiter buffer	Butée du limiteur de course de la roue	Puffer des Hubbegrenzers	Tope del limitador de marcha de rueda
20	Редуктор колесный передний в сборе	Front wheel speed reducer, assembly	Réducteur de roue avant assemblé	Vorderradgetriebe, komplett	Reductor de rueda delantero, ensamblado
21	Ось передняя	Front axle	Essieu avant	Vorderachse	Eje delantero
22	Кулак поворотный правый	R. H. steering knuckle	Porte-fusée droit	Rechter Achsschenkel	Muñón de dirección derecho
23	Рычаг передней подвески правый	Front suspension right-hand arm	Bras droit de suspension avant	Rechter Vorderradaufhängungslenker	Palanca derecha de suspensión delantera
24	Контргайка	Lock nut	Contre-écrou	Gegenmutter	Contratuerca
25	Болт стопорения торсиона в оси	Bolt locking torsion bar in axle	Boulon d'arrêt de la barre de torsion dans l'essieu	Schraube zur Sicherung des Drehstabs in der Achse	Perno de retención de barra de torsión en el eje
26	Торсион передней подвески правый (ПП)	Front suspension right-hand torsion bar (ПП)	Barre de torsion de droite de suspension avant (ПП)	Rechter Drehstab der Vorderradaufhängung (ПП)	Barra de torsión derecha de suspensión delantera (ПП)
27	Торсион задней подвески правый (ЗП)	Rear suspension right-hand torsion bar (ЗП)	Barre de torsion de droite de suspension arrière (ЗП)	Rechter Drehstab der Hinterradaufhängung (ЗП)	Barra de torsión derecha de suspensión trasera (ЗП)
28	Редуктор колесный задний правый в сборе	R. H. rear wheel speed reducer, assembly	Réducteur de roue arrière droit assemblé	Rechtes Hinterradgetriebe, komplett	Reductor de ruedas, trasero derecho ensamblado
29	Рычаг задней подвески правый	Rear suspension right-hand arm	Bras droit de suspension arrière	Rechter Hinterradaufhängungslenker	Palanca derecha de suspensión trasera
30	Ось задняя	Rear axle	Essieu arrière	Hinterachse	Eje trasero
31	Торсион задней подвески левый (ЗЛ)	Rear suspension left-hand torsion bar (ЗЛ)	Barre de torsion de gauche de suspension arrière (ЗЛ)	Linker Drehstab der Hinterradaufhängung (ЗЛ)	Barra de torsión izquierda de suspensión trasera (ЗЛ)
32	Рычаг задней подвески левый	Rear suspension left-hand arm	Bras gauche de suspension arrière	Linker Hinterradaufhängungslenker	Palanza izquierda de suspensión trasera
33	Амортизатор задней подвески	Rear suspension shock absorber	Amortisseur de suspension arrière	Stoßdämpfer der Hinterradaufhängung	Amortiguador de suspensión trasera
34	Редуктор колесный задний левый в сборе	L. H. rear wheel speed reducer, assembly	Réducteur de roue arrière gauche assemblé	Linkes Hinterradgetriebe, komplett	Reductor de ruedas trasero izquierdo ensamblado
35	Болт крепления подвески к раме кузова	Bolt fastening suspension to body frame	Boulon de fixation de la suspension au cadre de carrosserie	Schraube zur Befestigung der Aufhängung am Karosserierahmen	Perno de fijación de la suspensión al bastidor de carrocería
36	Прокладка	Gasket	Joint	Dichtung	Junta
37	Втулка распорная	Spacer	Douille d'écartement	Distanzbuchse	Buje distanciador
38	Шайба ограничительная	Limiting washer	Rondelle de limitation	Begrenzungsscheibe	Arandela de limitación
39	Кольцо защитное	Protective ring	Bague de protection	Schutzring	Anillo de protección
40	Втулка рычага подвески внутренняя	Suspension arm inner bushing	Douille interieure du bras de suspension	Innere Lenkerbuchse	Buje interior de palanca de suspensión
41	Масленка	Lubricator	Graisseur	Schmiernippel	Aceitera
42	Торсион передней подвески левый (ПЛ)	Front suspension left-hand torsion bar (ПЛ)	Barre de torsion de gauche de suspension avant (ПЛ)	Linker Drehstab der Vorderradaufhängung (ПЛ)	Barra de torsión izquierda de suspensión delantera (ПЛ)
43	Втулка рычага подвески наружная	Suspension arm outer bushing	Douille extérieure du bras de suspension	Äußere Lenkerbuchse	Buje exterior de palanca de suspensión
44	Болт	Bolt	Boulon	Schraube	Perno
45	Прокладка уплотнительная	Sealing gasket	Joint d'étanchéité	Dichtung	Junta de empaquetadura
46	Контргайка	Lock nut	Contre-écrou	Gegenmutter	Contratuerca
47	Болт стопорения рычага на торсионе	Bolt locking arm on torsion bar	Boulon d'arrêt du bras dans la barre de torsion	Schraube zur Sicherung des Lenkers am Drehstab	Perno de retención de palanca en la barra de torsión
48	Шайба опорная	Bearing washer	Rondelle d'arrêt	Druckscheibe	Arandela de apoyo
49	Втулка распорная	Spacer	Douille d'écartement	Distanzbuchse	Buje distanciador
50	Втулка амортизатора	Shock absorber bushing	Douille d'amortisseur	Stoßdämpferbuchse	Buje del amortiguador
51	Кронштейн крепления амортизатора	Shock absorber mounting bracket	Support de fixation d'amortisseur	Tragarm des Stoßdämpfers	Soporte de fijación del amortiguador
52	Болт крепления кронштейна	Bracket bolt	Boulon de fixation de support	Befestigungsschraube des Tragarms	Perno de fijación del soporte
53	Шайба стопорная	Lock washer	Rondelle d'arrêt	Sicherungsblech	Arandela de fijación
54	Контргайка	Lock nut	Contre-écrou	Gegenmutter	Contratuerca
55	Болт регулировочный угла поворота колес	Wheel turn angle adjusting bolt	Boulon de réglage de l'angle de braquage des roues	Einstellschraube für Einschlagwinkel	Perno de regulación del ángulo de viraje de ruedas
56	Прокладки регулировочные	Adjusting shims	Joint de réglage	Paßbeilagen	Plaquitas de ajuste

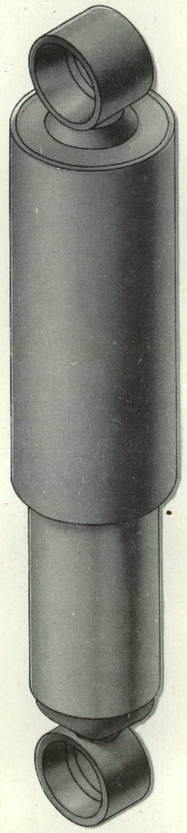

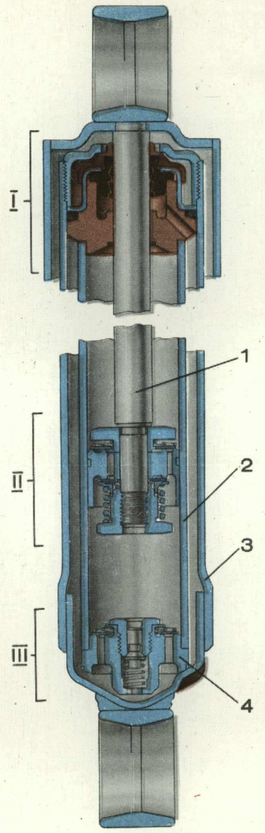
I
II
III
1
2
3
4

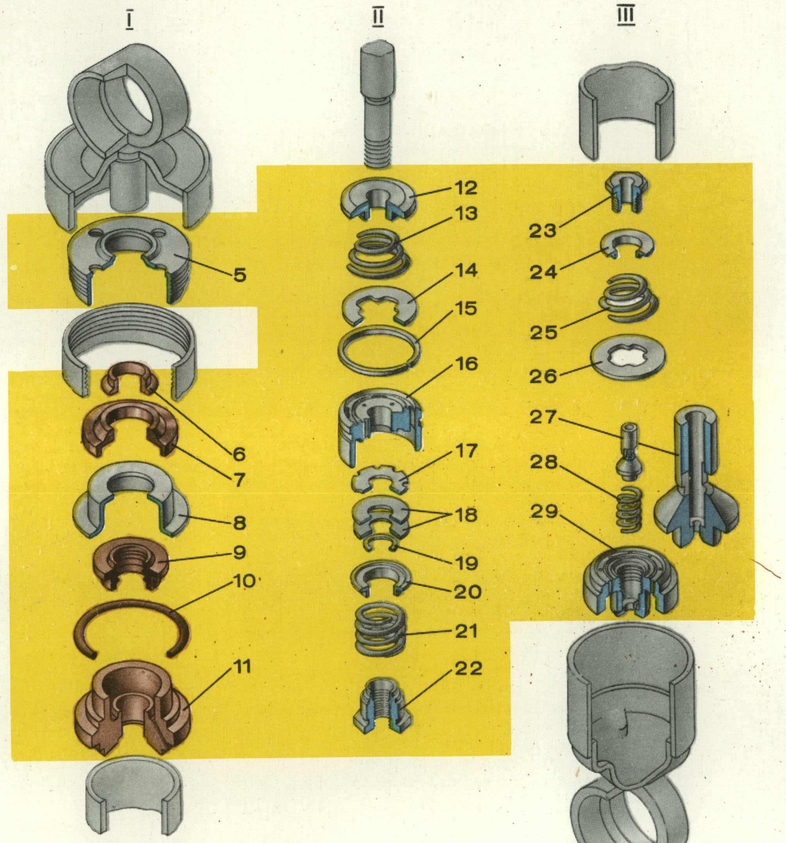
I
II
III
5
6
7
8
9
10
11
12
13
14
15
16
17
18
19
20
21
22
23
24
25
26
27
28
29

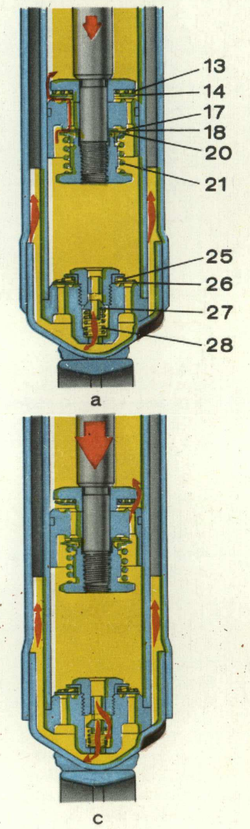
13
14
17
18
20
21
25
26
27
28
a
c

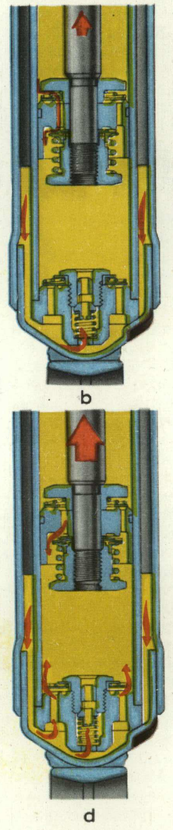
b
d

1	2	3	4	5	6
1	Шток амортизатора	Shock absorber rod	Tige de l'amortisseur	Stoßdämpferkolbenstange	Vastágo del amortiguador
2	Цилиндр рабочий	Working cylinder	Cylindre intérieur	Arbeitszylinder	Cilindro de mando
3	Резервуар в сборе	Reservoir, assembly	Tube-réservoir assemblé	Vorratsraum, komplett	Recipiente ensamblado
4	Клапан сжатия в сборе	Compression valve, assembly	Soupape de compression assemblée	Hochdruckventil, komplett	Válvula de compresión ensamblada
5	Гайка резервуара	Reservoir nut	Ecrou de tube-réservoir	Mutter des Vorratsraums	Tuerca del recipiente
6	Кольцо защитное	Protective ring	Bague de protection	Schutzring	Anillo de protección
7	Прокладка защитного кольца штока	Rod protective ring gasket	Joint de la bague de protection de tige	Dichtung des Kolbenstangen-Schutzrings	Junta del anillo de protección del vástago
8	Обойма сальника	Seal holder	Boîte de garniture	Fassung des Dichtelementes	Aro del prensaestopas
9	Сальник штока	Rod seal	Garniture de tige	Dichtelement der Kolbenstange	Prensaestopas del vástago
10	Кольцо уплотнительное	Seal ring	Bague d'étanchéité	Dichtungsring	Anillo de empaquetadura
11	Втулка направляющая	Guide bushing	Douille de guidage	Führungsbuchse	Casquillo guía
12	Тарелка ограничительная перепускного клапана	By-pass valve limiting disk	Disque limiteur de la soupape de compensation	Begrenzungsteller des Überströmventils	Platillo de limitación de válvula de paso
13	Пружина перепускного клапана	By-pass valve spring	Ressort de la soupape de compensation	Überströmventilfeder	Muelle de válvula de paso
14	Тарелка перепускного клапана	By-pass valve disk	Disque de la soupape de compensation	Überströmventilteller	Platillo de válvula de paso
15	Кольцо поршня	Piston ring	Bague de piston	Kolbenring	Aro del émbolo
16	Поршень	Piston	Piston	Kolben	Embolo
17	Диск дроссельный клапана отдачи	Rebound valve throttling disk	Disque d'étranglement de la soupape de détente	Drosselscheibe des Niederdruckventils	Disco estrangulador del robinete de baja presión
18	Диски клапана отдачи	Rebound valve disks	Disque de la soupape de détente	Scheiben des Niederdruckventils	Discos del robinete de baja presión
19	Шайба клапана отдачи	Rebound valve washer	Rondelle de la soupape de détente	Kleine Scheibe des Niederdruckventils	Arandela del robinete de baja presión
20	Тарелка упорная пружины клапана отдачи	Rebound valve spring retainer	Disque de butée du ressort de la soupape de détente	Anschlagteller der Niederdruckventilfeder	Platillo de tope del muelle del robinete de baja presión
21	Пружина клапана отдачи	Rebound valve spring	Ressort de la soupape de détente	Niederdruckventilfeder	Muelle del robinete de baja presión
22	Гайка клапана отдачи	Rebound valve nut	Ecrou de la soupape de détente	Niederdruckventilmutter	Tuerca del robinete de baja presión
23	Гайка клапана сжатия	Compression valve nut	Ecrou de la soupape de compression	Hochdruckventilmutter	Tuerca del robinete de alta presión
24	Тарелка ограничительная впускного клапана	Inlet valve limiting disk	Disque limiteur de la soupape d'admission	Begrenzungsteller des Einlaßventils	Platillo limitador de válvula de admisión
25	Пружина впускного клапана	Inlet valve spring	Ressort de la soupape d'admission	Einlaßventilfeder	Muelle de la válvula de admisión
26	Тарелка впускного клапана	Inlet valve disk	Plateau de la soupape d'admission	Einlaßventilteller	Platillo de la válvula de admisión
27	Втулка клапана сжатия	Compression valve bushing	Douille de la soupape de compression	Hochdruckventilbuchse	Casquillo del robinete de alta presión
28	Пружина клапана сжатия	Compression valve spring	Ressort de la soupape de compression	Hochdruckventilfeder	Muelle del robinete de alta presión
29	Корпус клапана сжатия	Compression valve body	Corps de la soupape de compression	Hochdruckventilkörper	Cuerpo del robinete de alta presión
a	Плавный ход штока при сжатии	Smooth rod travel in compression	Course souple de la tige lors de la compression	Sanfter Kolbenstangenhub beim Zusammendrücken	Carrera suave del vástago en compresión
b	Плавный ход штока при отдаче	Smooth rod travel in rebound	Course souple de la tige lors de la détente	Sanfter Kolbenstangenhub beim Auseinanderziehen	Carrera suave del vástago a una baja presión
c	Резкий ход штока при сжатии	Sharp rod travel in compression	Course brusque de la tige lors de la compression	Heftiger Kolbenstangenhub beim Zusammendrücken	Carrera brusca del vástago a una alta presión
d	Резкий ход штока при отдаче	Sharp rod travel in rebound	Course brusque de la tige lors de la détente	Heftiger Kolbenstangenhub beim Auseinanderziehen	Carrera brusca del vástago a una baja presión

17

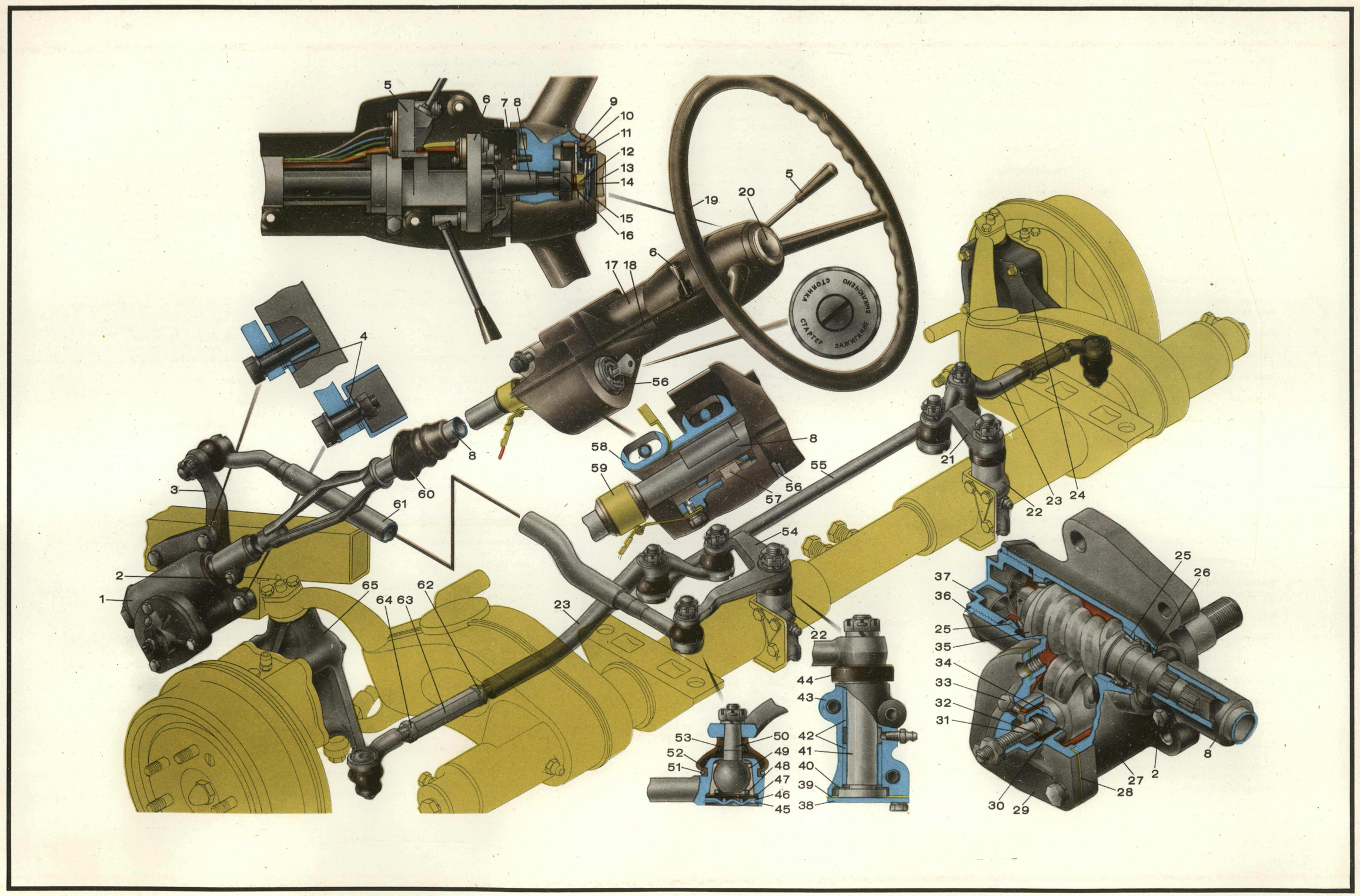

1	2	3	4	5	6
1	Механизм рулевой в сборе	Steering gear, assembly	Mécanisme de direction assemblé	Lenkeinrichtung, komplett	Mecanismo de dirección ensamblado
2	Болт специальный М8×1	Special bolt M8×1	Boulon spéciale M8×1	Sonderschraube M8×1	Perno especial M8×1
3	Сошка рулевого управления	Steering arm	Biellе pendante de direction	Lenkstockhebel	Palanca de dirección
4, 39	Шайбы регулировочные	Adjusting washers	Rondelles de réglage	Paßscheiben	Arandelas de regulación
5	Переключатель света фар	Dimmer switch	Commutateur phare-code	Fernlichtschalter	Conmutador de luces
6	Переключатель указателей поворотов	Turn indicator switch	Commutateur des indicateurs de direction	Blinkerschalter	Conmutador de indicadores de viraje
7	Удлинитель ступицы в сборе	Hub extension, assembly	Rallonge du moyeu assemblée	Naben-Verlängerungsstück	Alargador del cubo ensamblado
8	Вал рулевого управления в сборе	Steering shaft, assembly	Arbre de la direction assemblé	Lenkwelle, komplett	Arbol de la dirección ensamblado
9	Оправа кнопки звукового сигнала	Horn button mount	Monture du buton de l'avertisseur sonore	Horndruckknopffassung	Montura del botón de la bocina
10	Кольцо стопорное	Lock ring	Bague d'arrêt	Sicherungsring	Anillo de retención
11	Крышка кнопки звукового сигнала	Horn button cover	Couvercle du bouton de l'avertisseur sonore	Horndruckknopfdeckel	Tapa del botón de la bocina
12	Чашка контактная кнопки сигнала	Horn button contact cup	Coupelle de contact du bouton d'avertisseur sonore	Kontaktschale des Horndruckknopfes	Taza de contacto del botón de la bocina
13	Кнопка звукового сигнала	Horn button	Bouton d'avertisseur sonore	Horndruckknopf	Botón de la bocina
14	Кольцо контактное	Slip ring	Bague de contact	Schleifring	Anillo de contacto
15	Пружина кнопки	Button spring	Ressort du bouton	Knopffeder	Muelle del botón
16	Гайка крепления рулевого колеса	Steering wheel nut	Ecrou de fixation du volant de direction	Befestigungsmutter des Lenkrads	Tuerca de sujeción de la rueda de gobierno
17	Кожух переключателей верхний	Upper switch casing	Gaine supérieure des commutateurs	Obere Haube der Umschalter	Envuelta superior de conmutadores
18	Кожух переключателей нижний	Lower switch casing	Gaine inférieure des commutateurs	Untere Haube der Umschalter	Envuelta inferior de los conmutadores
19	Колесо рулевого управления	Steering wheel	Volant de direction	Lenkrad	Rueda de gobierno de la dirección
20	Кнопка звукового сигнала в сборе	Horn button, assembly	Bouton de l'avertisseur sonore assemblé	Horndruckknopf, komplett	Botón de la bocina ensamblado
21	Рычаг маятниковый правый	R. H. combination lever	Levier-relais droit	Rechter Pendelhebel	Palanca de avance derecha
22	Кронштейн маятникового рычага в сборе	Combination lever bracket, assembly	Support du levier-relais assemblé	Tragarm des Pendelhebels, komplett	Soporte de palanca de avance ensamblado
23	Тяга боковая в сборе	Side rod, assembly	Bielle latérale assemblé	Seitliche Spurstange, komplett	Tirante lateral ensamblado
24	Кулак поворотный правый	R. H. steering knuckle	Porte-fusée droit	Rechter Achsschenkel	Muñón de dirección derecha
25	Подшипник	Bearing	Roulement	Lager	Cojinete
26	Сальник	Seal	Presse-étoupe	Dichtelement	Prensaestopas
27	Картер рулевого механизма в сборе	Steering gear case, assembly	Boîtier de direction assemblé	Lenkgetriebegehäuse, komplett	Cárter del mecanismo de dirección, ensamblado
28	Прокладка	Gasket	Joint	Dichtung	Junta
29	Крышка картера	Case cover	Couvercle du boîtier	Gehäusedeckel	Tapa del cárter
30	Втулка вала сошки	Steering arm shaft bushing	Douille de l'arbre de bielle pendante	Lenkhebelwellenbuchse	Buje del árbol de palanca de dirección
31	Винт регулировочный	Adjusting screw	Vis de réglage	Einstellschraube	Tornillo de reglaje
32	Шайба упорная	Thrust washer	Rondelle de butée	Druckscheibe	Arandela de apoyo
33	Пробка маслозаливного отверстия	Oil filler plug	Bouchon de l'orifice de remplissage d'huile	Öleinfüllschraube	Tapón del orificio de llenado de aceite
34	Вал сошки в сборе	Steering arm shaft, assembly	Arbre de bielle pendante	Lenkhebelwelle, komplett	Arbol de palanca de dirección ensamblado
35	Червяк рулевого механизма	Steering gear worm	Vis sans fin du mécanisme de direction	Lenkschnecke	Tornillo sin fin del mecanismo de dirección
36	Гайка стопорная	Lock nut	Ecrou d'arrêt	Feststellmutter	Tuerca de fijación
37	Пробка специальная	Special plug	Bouchon spécial	Sonderstopfen	Tapón especial
38	Крышка кронштейна	Bracket cover	Couvercle du soupport	Deckel des Tragarms	Tapa del soporte
40	Шайба опорная	Bearing washer	Rondelle de butée	Druckscheibe	Arandela de apoyo
41	Ось маятникового рычага	Combination lever pivot	Axe du levier-relais	Pendelhebelachse	Eje de palanca de avance
42	Втулка оси	Pivot bushing	Douille de l'axe	Buchsenachse	Buje del eje
43	Кронштейн маятникового рычага	Combination lever bracket	Support du levier-relais	Tragarm des Pendelhebels	Soporte de palanca de avance
44	Чехол защитный оси	Pivot boot	Gaine de protection de l'axe	Achsenschutzhaube	Envuelta de protección del eje
45	Кольцо стопорное	Lock ring	Bague d'arrêt	Sicherungsring	Anillo de retención
46	Шайба опорная	Bearing washer	Rondelle d'appui	Druckscheibe	Arandela de apoyo
47	Кольцо защитное	Guard ring	Bague de protection	Schutzring	Anillo de protección
48	Пружина	Spring	Ressort	Feder	Muelle
49	Вкладыш шарового пальца	Ball pin insert	Coussinet de rotule	Kugelschale	Casquillo del muñón esférico
50	Палец шаровый	Ball pin	Rotule	Kugelbolzen	Muñón esférico
51	Шплинт-проволока	Wire-cotter	Goupille-fil	Drahtsplint	Pasador hendido de alambre
52	Чехол защитный	Boot	Gaine de protection	Schutzhaube	Envuelta de protección
53	Шайба защитного чехла	Boot washer	Rondelle de gaine de protection	Scheibe der Schutzhaube	Arandela de envuelta de protección
54	Рычаг маятниковый левый	L. H. combination lever	Levier-relais de gauche	Linker Pendelhebel	Palanca de avance izquierda
55	Тяга поперечная в сборе	Tie rod, assembly	Barre d'accouplement au complet	Spurstange, komplett	Tirante transversal ensamblado
56	Замок зажигания с противоугонным устройством в сборе	Ignition lock with anti-theft device, assembly	Contacteur d'allumage à verrouillage antivol	Zündschloß samt Lenkschloß, komplett	Cerradura de encendido con el dispositivo contra el robo
57	Удлинитель запорного стержня замка зажигания	Ignition lock closing rod extension	Rallonge de la tige de verrouillage du contacteur d'allumage	Verlängerungsstück des Sperrstabs des Zündschlosses	Alargador del vástago de cierre de cerradura de encendido
58	Опора вала рулевого управления	Steering shaft support	Appui de l'arbre de direction	Lenkwellenlagerung	Apoyo del árbol de la dirección
59	Втулка контактная	Contact bushing	Douille à contacts	Kontaktbuchse	Buje de contacto
60	Уплотнитель вала	Shaft seal	Étanchéité de l'arbre	Wellendichtelement	Empaquetadura del árbol
61	Тяга продольная в сборе	Drag rod, assembly	Barre longitudinale au complet	Lenkstange, komplett	Tirante longitudinal ensamblado
62	Контргайка (левая)	Lock nut (L. H.)	Contre-écrou (de gauche)	Linke Gegenmutter	Contratuerca (izquierda)
63	Труба регулировочная	Adjusting tube	Tube de réglage	Einstellrohr	Tubo de reglaje
64	Контргайка	Lock nut	Contre-écrou	Gegenmutter	Contratuerca
65	Кулак поворотный левый	L. H. steering knuckle	Porte-fusée gauche	Linker Achsschenkel	Muñón de la dirección izquierdo

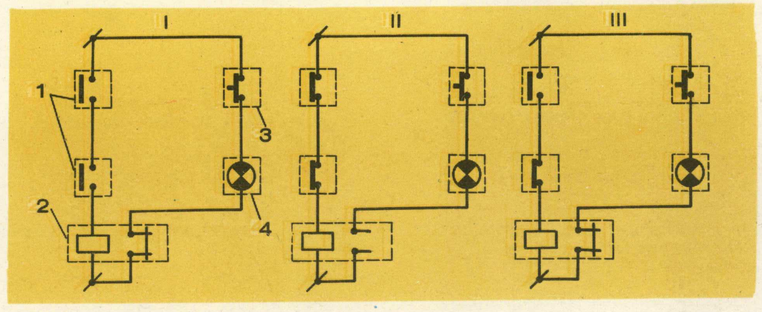
I
II
III
1
2
3
4

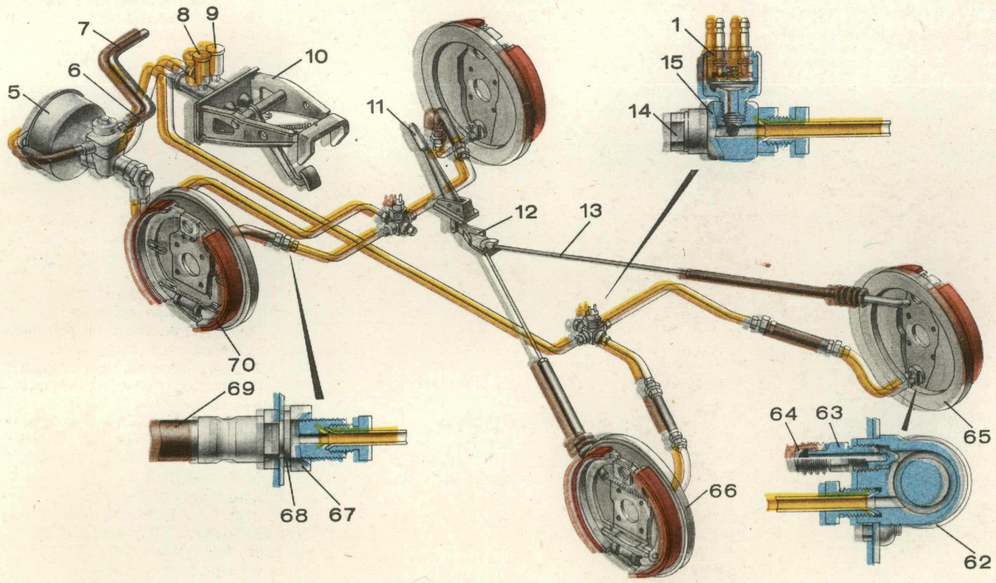
7
8
9
10
6
5
11
12
13
1
15
14
70
69
68
67
64
63
65
66
62

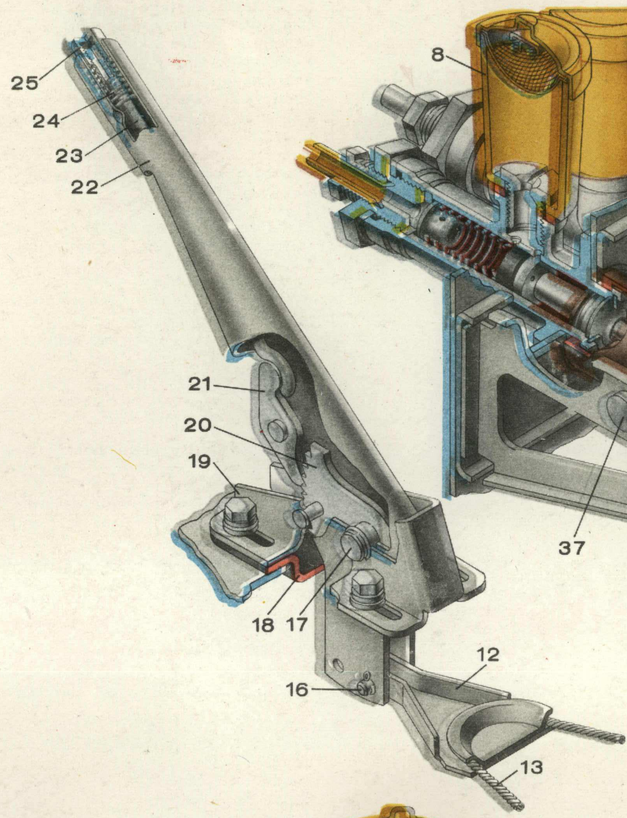
25
24
23
22
21
20
19
18
17
16
12
13

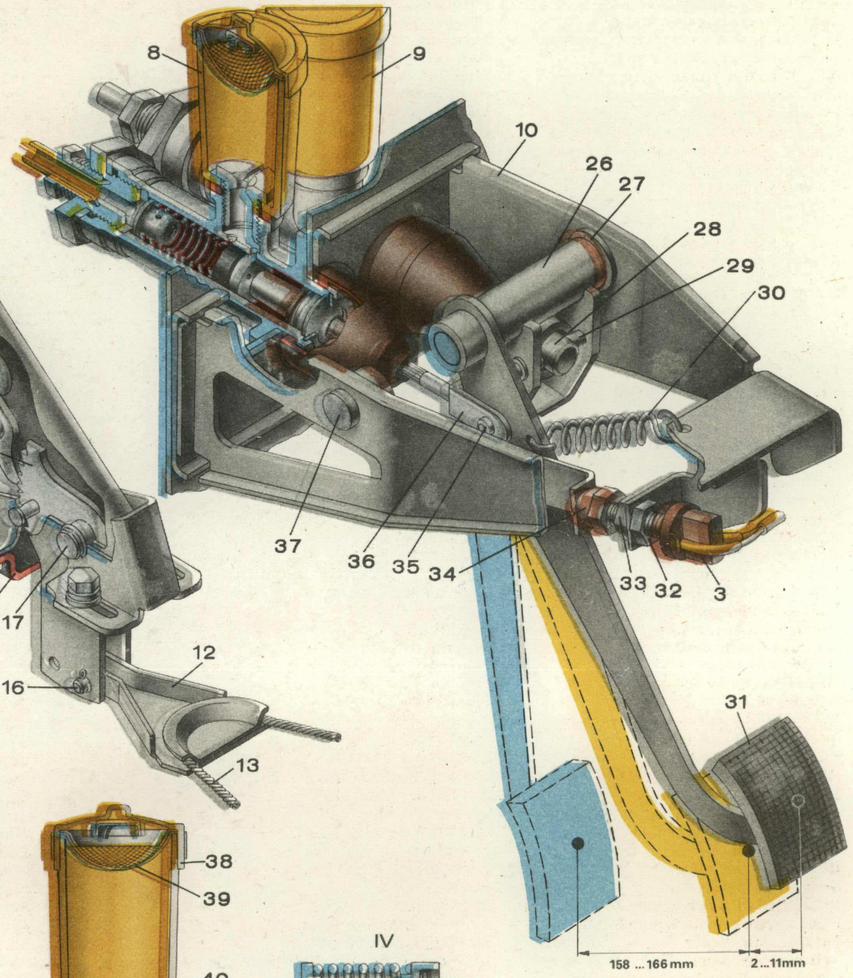
8
9
10
26
27
28
29
30
37
36
35
34
33
32
3
31
158 ...166 mm
2...11mm

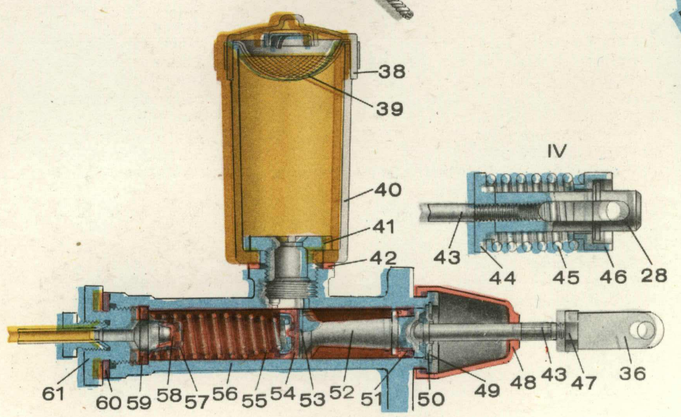
38
39
40
41
42
IV
43
44
45
46
28
61
60
59
58
57
56
55
54
53
52
51
50
49
48
43
47
36

1	2	3	4	5	6
1	Выключатели аварийной сигнализации	Emergency signalling switch	Interrupteur de la signalisation de secours	Schalter der Warnblinkanlage	Interruptores de señalización de emergencia
2	Реле сигнализации	Signalling relay	Relais de signalisation	Blinkrelais	Relé de señalización
3	Выключатель сигнала торможения	Stop light switch	Contacteur du feu de stop	Bremslichtschalter	Interruptor de señal de frenado
4	Лампа контрольная	Pilot lamp	Lampe témoin	Kontrollampe	Lámpara piloto
5	Усилитель гидровакуумный	Vacuum-hydraulic booster	Servo-frein hydropneumatique à dépression	Vakuumunterstützter Hydraulikbremskraftverstärker	Servofreno accionado por vacío
6	Хомут	Clamp	Collier	Schelle	Collar
7	Шланг от впускного коллектора	Hose from engine intake manifold	Tuyau flexible allant du collecteur d'admission	Schlauch vom Luftansaugkrümmer	Manguera del colector de admisión
8	Цилиндр главный гидропривода тормозов передних колес	Front wheel hydraulic brake master cylinder	Maître-cylindre de commande hydraulique de freins des roues avant	Hauptzylinder des Hydraulikantriebs der Vorderradbremsen	Cilindro principal del accionamiento hidráulico de frenos de ruedas delanteras
9	Цилиндр главный гидропривода тормозов задних колес	Rear wheel hydraulic brake master cylinder	Maître-cylindre de commande hydraulique de frein des roues arrière	Hauptzylinder des Hydraulikantriebs der Hinterradbremsen	Cilindro principal del accionamiento hidráulico de frenos de ruedas traseras
10	Кронштейн педалей	Pedal bracket	Support des pédales	Bremspedalträger	Soporte de pedales
11	Рычаг ручного привода тормоза	Hand brake lever, assembly	Levier de commande à main de frein assemblé	Handbremshebel, komplett	Palanca de accionamiento manual del freno
12	Кронштейн-уравнитель троса	Cable-equalizing bracket	Support égalisateur de câble	Ausgleichtragarm des Seils	Soporte equilibrador del cable
13	Трос	Cable	Câble	Seil	Cable
14	Заглушка	Plug	Bouchon	Stopfen	Tapón ciego
15	Соединитель центральный	Central connector	Connecteur principal	Zentralverbinder	Conector central
16	Палец	Pin	Doigt	Bolzen	Dedo
17	Ось рычага	Lever pivot	Axe de levier	Hebelachse	Eje de palanca
18	Чехол рычага	Lever boot	Gaine du levier	Hebelhaube	Cubierta de palanca
19	Кронштейн крепления рычага	Lever mounting bracket	Support de fixation du levier	Hebel-Befestigungsarm	Soporte de sujeción de palanca
20	Сектор рычага	Lever sector	Secteur de levier	Hebelsegment	Sector de la palanca
21	Собачка	Pawl	Cliquet	Raste	Gatillo
22	Рычаг	Lever	Levier	Hebel	Palanca
23	Стержень кнопки рычага	Lever button rod	Tige du bouton de levier	Raststange des Hebelknopfes	Vástago del botón de palanca
24	Пружина рычага	Lever spring	Ressort de levier	Hebelfeder	Muelle de la palanca
25	Кнопка рычага	Lever button	Bouton de levier	Hebelknopf	Botón de la palanca
26	Педаль тормоза	Brake pedal	Pédale de frein	Bremspedal	Pedal del freno
27	Втулка педали	Pedal bushing	Douille de pédale	Pedalbuchse	Buje del pedal
28	Шток	Rod	Tige	Stange	Vástago
29	Палец	Pin	Doigt	Bolzen	Dedo
30	Пружина педали тормоза оттяжная	Brake pedal return spring	Ressort de rappel de la pédale de frein	Rückholfeder des Bremspedals	Muelle antagonista del pedal de freno
31	Накладка площадки педали	Pedal plate cover piece	Couvre-pédale	Pedalbelag	Forro del pedal
32	Контргайка крепления выключателя	Switch fastening lock nut	Contre-écrou de fixation de l'interrupteur	Gegenmutter der Schalterbefestigung	Contratuerca de fijación del interruptor
33	Гайка кронштейна педалей	Pedal bracket nut	Ecrou du support des pédales	Mutter des Pedalträgers	Tuerca del soporte de pedales
34	Наконечник выключателя	Switch end piece	Embout de l'interrupteur	Endstück des Bremslichtschalters	Contera del interruptor
35	Палец	Pin	Doigt	Bolzen	Dedo
36	Вилка толкателя	Push rod yoke	Fourchette de poussoir	Stößelgabel	Horquilla del empujador
37	Ось педалей	Pedal shaft	Axe des pédales	Pedalwelle	Eje de pedales
38	Крышка бачка	Reservoir cover	Couvercle du réservoir	Deckel des Vorratsbehälters	Tapa del tanquecito
39	Сетка бачка	Reservoir screen	Paroi du réservoir	Behältersieb	Malla del tanquecito
40	Корпус бачка	Reservoir body	Corps du réservoir	Behältergehäuse	Cuerpo del tanquecito
41	Штуцер бачка	Reservoir union	Raccord du réservoir	Behälterstutzen	Racor del tanquecito
42	Прокладка штуцера	Union gasket	Joint de raccord	Stutzendichtung	Junta del racor
43	Толкатель	Push rod	Poussoir	Stößel	Empujador
44	Гайка специальная	Special nut	Ecrou spéciale	Sondermutter	Tuerca especial
45	Пружина (регулятор тормозных сил)	Spring (braking force adjuster)	Ressort (régulateur de forces de freinage)	Feder (Bremskraftregler)	Muelle (regulador de las fuerzas de frenado)
46	Шайба опорная	Bearing washer	Rondelle d'appui	Druckscheibe	Arandela de apoyo
47	Контргайка	Lock nut	Contre-écrou	Gegenmutter	Contratuerca
48	Колпак защитный	Protective cap	Capuchon de protection	Schutzkappe	Casquete de protección
49	Кольцо стопорное	Lock ring	Bague d'arrêt	Sicherungsring	Anillo de retención
50	Шайба поршня упорная	Piston thrust washer	Rondelle de butée du piston	Druckscheibe des Kolbens	Arandela-tope del émbolo
51	Манжета поршня наружная	Piston outer cup	Coupelle extérieure du piston	Äußere Kolbenmanschette	Manguito exterior del émbolo
52	Поршень	Piston	Piston	Kolben	Embolo
53	Клапан поршня	Piston valve	Soupape du piston	Kolbenventil	Válvula del émbolo
54	Манжета поршня внутренняя	Piston inner cap	Coupelle intérieure du piston	Innere Kolbenmanschette	Manguito interior del émbolo
55	Пружина в сборе	Spring assembly	Ressort assemblé	Feder, komplett	Muelle ensamblado
56	Корпус главного тормозного цилиндра	Brake master cylinder body	Corps du maitre-cylindre de frein	Gehäuse des Hauptbremszylinders	Cuerpo del cilindro principal de freno
57	Обойма клапана	Valve holder	Boîtier de la soupape	Ventilgehäuse	Collar de válvula
58	Клапан	Valve	Soupape	Ventil	Válvula
59	Кольцо упорное	Thrust ring	Bague de butée	Anschlagring	Anillo de tope
60	Прокладка штуцера	Union gasket	Joint du raccord	Stutzendichtung	Junta del racor
61	Штуцер	Union	Raccord	Stutzen	Racor
62	Цилиндр колесный тормоза	Wheel-brake cylinder	Cylindre récepteur de roue	Radbremszylinder	Cilindro de rueda del freno
63	Клапан выпуска воздуха	Air vent valve	Clapet d'échappement d'air	Luftauslaßventil	Válvula de escape del aire
64	Колпачок клапана	Valve cap	Capuchon du clapet	Ventilhut	Casquete de válvula
65	Тормоз задний правый	R. H. rear brake	Frein arrière de droite	Rechte Hinterradbremse	Freno trasero derecho
66	Тормоз задний левый	L. H. rear brake	Frein arrière de gauche	Linke Hinterradbremse	Freno trasero izquierdo
67	Гайка	Nut	Ecrou	Mutter	Tuerca
68	Шайба пружинная	Spring washer	Rondelle à ressort	Federring	Arandela de resorte
69	Шланг гибкий	Flexible hose	Tuyau souple	Flexibler Schlauch	Manguera elástica
70	Тормоз передний	Front brake	Frein avant	Vorderradbremse	Freno delantero
I	Педаль тормоза нажата в пределах ее холостого хода	Brake pedal depressed within its free travel	Pédale de frein pressée dans les limites de sa course à vide	Bremspedal in dessen Leerlaufbereich niedergetreten	El pedal está apretado entre los límites de su carrera libre
II	Торможение	Braking	Freinage	Bremsen	Frenado
III	Торможение (один из контуров вышел из строя)	Braking (one of circuits failed)	Freinage (un des circuits étant hors service)	Bremsen (einer der Bremskreise ausgefallen)	Frenado (uno de los contornos está averiado)
IV	Крепление детали к толкателю *43*	Fastening of part to push rod *43*	Fixation de la pièce au poussoir *43*	Befestigung des Teils am Stößel *43*	Sujeción de la pieza al empujador *43*

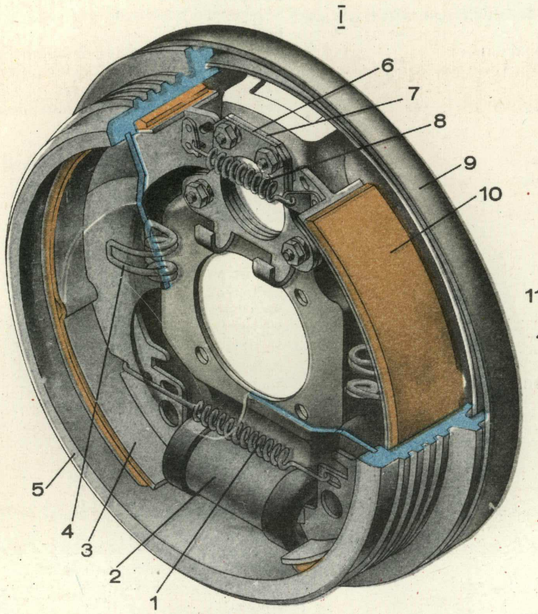
I
6
7
8
9
10
5
4
3
2
1

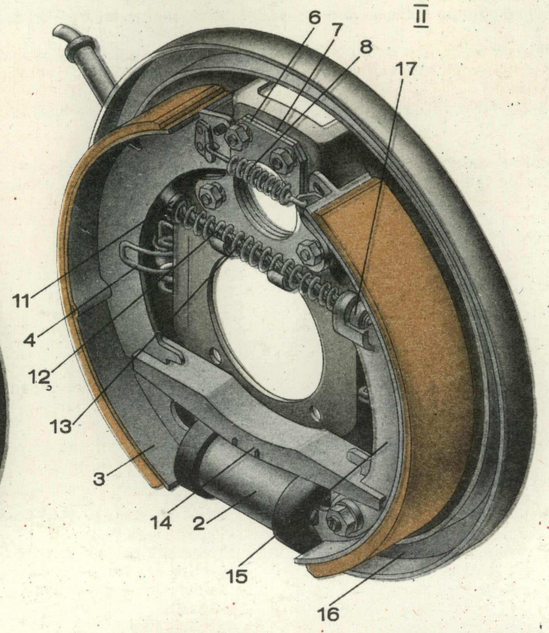
II
6
7
8
17
11
4
12
13
3
14
2
15
16

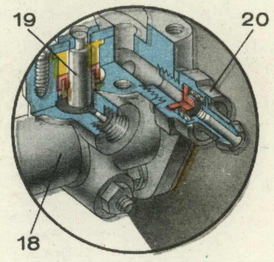
19
20
18

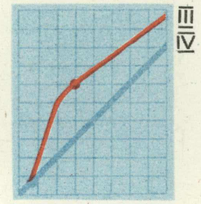
III
IV

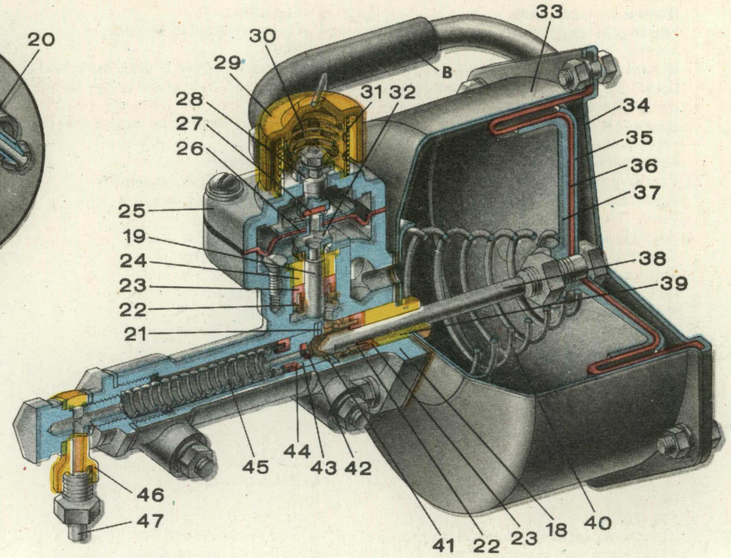
33
30
29
B
31
32
28
27
26
34
35
36
37
25
19
24
23
22
21
38
39
46
47
45
44
43
42
41
22
23
18
40

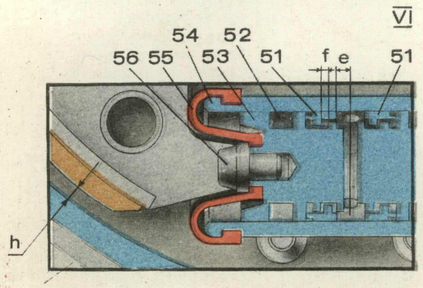
VI
54
52
56
55
53
51
f
e
51
h

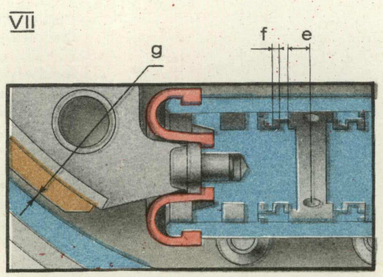
VII
g
f
e

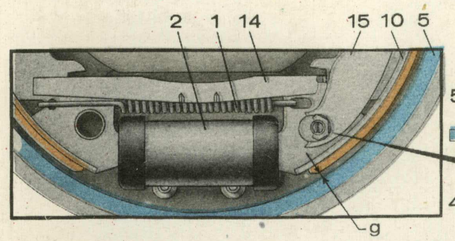
2
1
14
15
10
5
g

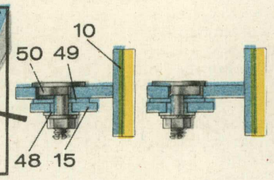
10
50
49
48
15

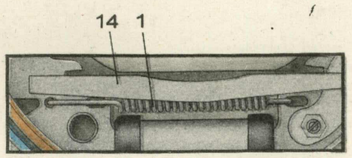
14
1

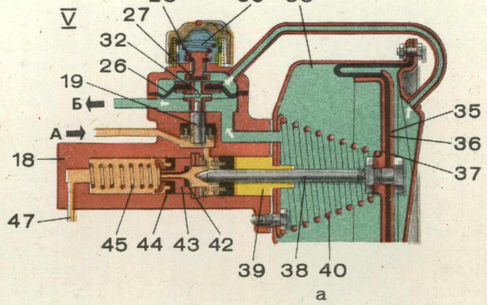
V
28
27
30
33
32
26
19
Б
A
35
36
37
18
47
45
44
43
42
39
38
40
a

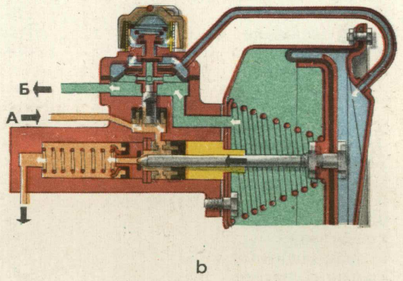
Б
A
b

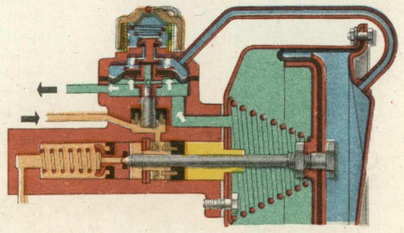
c

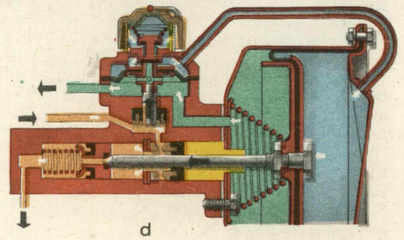
d

VIII IX X

1	2	3	4	5	6
1	Пружина стяжная длинная	Long return spring	Ressort de rappel long	Lange Rückholfeder	Muelle de apriete largo
2	Цилиндр колесный	Wheel brake cylinder	Cylindre récepteur	Radbremszylinder	Cilindro de rueda
3	Колодка тормоза левая	L. H. brake shoe	Segment de frein de gauche	Linke Bremsbacke	Zapata izquierda de freno
4	Пружина прижимная	Pressure spring	Ressort de pression	Anpreßfeder	Muelle de presión
5	Барабан тормозной	Brake drum	Tambour de frein	Bremstrommel	Tambor de freno
6	Накладка	Lining	Garniture	Bremsbelag	Guarnición
7	Опора колодок тормоза	Brake shoe support	Appui fixe des segments de frein	Bremsbacken-Stützleiste	Apoyo de zapatas de freno
8	Пружина стяжная короткая	Short return spring	Ressort de rappel court	Kurze Rückholfeder	Muelle de apriete corto
9	Щит переднего тормоза	Front brake anchor plate	Plateau du frein avant	Vorderradbremsträger	Escudo del freno delantero
10	Колодка тормоза правая	R. H. brake shoe	Segment de frein de droite	Rechte Bremsbacke	Zapata derecha de freno
11	Шайба упорная	Thrust washer	Rondelle de butée	Druckscheibe	Arandela-tope
12	Пружина троса	Cable spring	Ressort du câble	Seilfeder	Muelle del cable
13	Трос ручного привода тормоза	Manual brake control cable	Câble de commande du frein à main	Handbremsseil	Cable del accionamiento manual del freno
14	Планка распорная (левая)	Spacing strap (L. H.)	Biellette de commande (de gauche)	Linker Spreizsteg	Plancha distanciadora (izquierda)
15	Рычаг разжимной (левый)	Expansion lever (L. H.)	Bras d'expansion (de gauche)	Linker Bremsnockenhebel	Palanca de separación (izquierda)
16	Щит заднего тормоза (левый)	Rear brake anchor plate (L. H.)	Plateau du frein arrière (de gauche)	Linker Hinterradbremsträger	Escudo del freno trasero (izquierdo)
17	Наконечник троса	Cable end piece	Embout du câble	Endstück des Bremsseils	Guardacabo del cable
18	Корпус гидравлического цилиндра	Hydraulic cylinder body	Corps du cylindre hydraulique	Hydraulikzylindergehäuse	Cuerpo del cilindro hidráulico
19	Поршень с толкателем в сборе	Piston with push rod, assembly	Piston avec poussoir assemblé	Kolben samt Stößel, komplett	Embolo con empujador ensamblado
20	Клапан обратный в сборе	Check valve, assembly	Clapet de retenue assemblé	Rückschlagventil, komplett	Válvula de retención ensamblada
21	Кольцо стопорное	Lock ring	Bague d'arrêt	Sicherungsring	Anillo de retención
22	Втулка распорная манжеты	Push rod cup spacer	Douille d'écartement de la coupelle du poussoir	Spreizbuchse der Stößelmanschette	Casquillo distanciador del manguito del empujador
23	Манжета	Cup	Coupelle	Manschette	Manguito
24	Втулка направляющая	Guide bushing	Douille de guidage	Führungsbuchse	Casquillo-guía
25	Крышка следящего механизма	Follow-up mechanism cover	Couvercle du mécanisme asservi	Deckel des Bremskraftreglers	Tapa del mecanismo seguidor
26	Диафрагма	Diaphragm	Diaphragme	Membran	Diafragma
27	Клапан вакуумный	Vacuum valve	Soupape à vide	Vakuumventil	Válvula de vacío
28	Клапан атмосферный	Atmospheric valve	Soupape atmosphérique	Atemventil	Válvula de atmósfera
29	Крышка воздушного фильтра	Air filter cover	Couvercle du filtre à air	Luftfilterdeckel	Tapa del filtro de aire
30	Пружина клапана	Valve spring	Ressort de soupape	Ventilfeder	Muelle de válvula
31	Фильтр воздушный	Air filter	Filtre à air	Luftfilter	Filtro de aire
32	Толкатель диафрагмы	Diaphragm push rod	Poussoir de diaphragme	Membranstößel	Empujador del diafragma
33	Корпус вакуумного цилиндра	Vacuum cylinder body	Corps du cylindre à vide	Vakuumzylindergehäuse	Cuerpo del cilindro de vacío
34	Крышка вакуумного цилиндра	Vacuum cylinder cover	Couvercle du cylindre à vide	Vakuumzylinderdeckel	Tapa del cilindro de vacío
35	Шайба прижимная диафрагмы	Diaphragm pressure washer	Rondelle de pression du diaphragme	Anpreßscheibe der Membran	Arandela de apriete del diafragma
36	Диафрагма вакуумного цилиндра	Vacuum cylinder diaphragm	Diaphragme du cylindre à vide	Vakuumzylindermembran	Diafragma del cilindro de vacío
37	Поршень	Piston	Piston	Kolben	Embolo
38	Толкатель поршня	Piston push rod	Poussoir du piston	Kolbenstößel	Empujador del émbolo
39	Втулка направляющая	Guide bushing	Douille de guidage	Führungsbuchse	Casquillo-guía
40	Пружина поршня	Piston spring	Ressort du piston	Kolbenfeder	Muelle del émbolo
41	Шайба упорная поршня	Piston thrust washer	Rondelle de butée du piston	Druckscheibe des Kolbens	Arandela-tope del émbolo
42	Шайба уплотнительная	Sealing washer	Rondelle d'étanchéité	Dichtungsscheibe	Arandela de empaquetadura
43	Поршень	Piston	Piston	Kolben	Embolo
44	Манжета поршня	Piston cup	Coupelle de piston	Kolbenmanschette	Manguito del émbolo
45	Пружина возвратная	Return spring	Ressort de rappel	Rückholfeder	Muelle de retorno
46	Муфта	Coupling	Manchon	Muffe	Acoplamiento
47	Трубка	Tube	Tube	Leitung	Tubo
48	Втулка регулировочного винта	Adjusting screw bushing	Douille de la vis de réglage	Einstellschraubenbuchse	Casquillo del tornillo regulador
49	Шайба	Washer	Rondelle	Scheibe	Arandela
50	Винт регулировочный	Adjusting screw	Vis de réglage	Einstellschraube	Tornillo regulador
51	Кольцо поршня упорное	Piston thrust ring	Bague de butée du piston	Kolbenanschlagring	Anillo de tope del émbolo
52	Манжета поршня	Piston cup	Coupelle de piston	Kolbenmanschette	Manguito del émbolo
53	Поршень	Piston	Piston	Kolben	Embolo
54	Цилиндр	Cylinder	Cylindre	Zylinder	Cilindro
55	Колпак защитный	Protective cap	Capuchon de protection	Schutzkappe	Casquete protector
56	Стержень опорный	Supporting rod	Tige d'appui	Stützstab	Varilla de apoyo
I	Тормоз переднего колеса	Front wheel brake	Frein de roue avant	Vorderradbremse	Freno de la rueda delantera
II	Тормоз заднего колеса	Rear wheel brake	Frein de roue arrière	Hinterradbremse	Freno de la rueda trasera
III	Зависимость давления в системе от давления за главным тормозным цилиндром с гидроусилителем	Pressure in system vs. pressure after brake master cylinder with hydraulic booster	Fonction de la pression dans le système de celle derrière le maître-cylindre de frein avec le servo-commande hydraulique	Abhängigkeit des Drucks in der Bremsanlage vom Druck hinter dem Hauptbremszylinder mit Hydraulikbremskraftverstärker	Dependencia entre la presión en el sistema y la presión detrás del cilindro principal de freno con el servomotor hidráulico
IV	То же без гидроусилителя	The same without hydraulic booster	Idem sans servo-commande hydraulique	Dasselbe ohne Hydraulikbremskraftverstärker	Lo mismo sin servomotor hidráulico
V	Работа гидровакуумного усилителя: *a* — к педали тормоза усилие не приложено; *b* — педаль нажимают с возрастающим усилием; *c* — усилие нажатия постоянно; *d* — усилие нажатия снова возрастает; *A* — рабочая жидкость; *Б* — отсос воздуха во впускной трубопровод	Vacuum-hydraulic booster operation: *a* — no pressure is applied to brake pedal; *b* — pedal is depressed with increasing force; *c* — pedal is depressed with constant force; *d* — pressure force on pedal increases; *A* — inflow of working fluid; *B* — air suction into engine intake piping	Fonctionnement du servo-frein hydropneumatique à dépression: *a* — à la pédale l'effort n'est pas appliqué; *b* — on presse la pédale avec l'effort croissant; *c* — l'effort de pression sur la pédale est constant; *d* — l'effort de pression sur la pédale accroît de nouveau; *A* — arrivée du fluide moteur; *B* — aspiration de l'air dans la conduite d'admission	Wirkungsweise des vakuumunterstützten Hydraulikbremskraftverstärkers: *a* — am Bremspedal keine Kraft angelegt; *b* — das Pedal wird mit zunehmender Kraft niedergetreten; *c* — Druckkraft am Pedal bleibt konstant; *d* — Druckkraft am Pedal nimmt wieder zu; *A* — Zulauf der Bremsflüssigkeit; *B* — Entlüften über die Luftanstugrohrleitung	Funcionamiento del servofreno accionado por vacío hidráulico: *a* — el pedal del freno sin aplicarse el esfuerzo: *b* — el pedal se aprieta con un esfuerzo creciente; *c* — el esfuerzo de apriete es constante; *d* — el esfuerzo de apriete sobre el pedal vuelve a crecer: *A* — suministro del líquido operante; *B* — succión del aire a la tubería de admisión.
VI	Положение до торможения: *h*, *e* — сборочный размер; *f* — ход поршня *53* в кольце *51*	Position of parts before first braking: *h*, *e* — assembling dimension; *f* — travel of piston *53* in ring *51*	Position des pièces avant le premier freinage: *h*, *e* — cote d'assemblage; *f* — course du piston *53* dans la bague *51*	Stellung der Teile vor dem ersten Bremsen: *h*, *e* — Montagemaß; *f* — Hub des Kolbens *53* im Ring *51*	Posición de las piezas antes del primer frenado: *h*, *e* — dimensión de ensamblaje; *f* — recorrido del émbolo *53* en el segmento *51*
VII	Положение после торможения: *g* — автоматически регулируемый зазор	Position of parts after first vigorous braking: *g* — automatically adjusted clearance	Position des pièces apres le premier freinage vigureux: *g* — jeu automatiquement réglable	Stellung der Teile nach dem ersten kräftigen Bremsen: *g* — automatisches Einstellen des Spiels	Posición de las piezas después del primer frenado: *g* — espacio que se regula automáticamente
I	Разреженный воздух	Rarefied air	Air rarifié	Luft bei herabgesetztem Druck	Aire rarificado
II	Воздух атмосферного давления	Atmospheric-pressure air	Air de pression atmospérique	Luft bei Normaldruck	Aire de la presión atmosférica
III	Тормозная жидкость	Brake fluid	Liquide de frein	Bremsflüssigkeit	Líquido para frenos

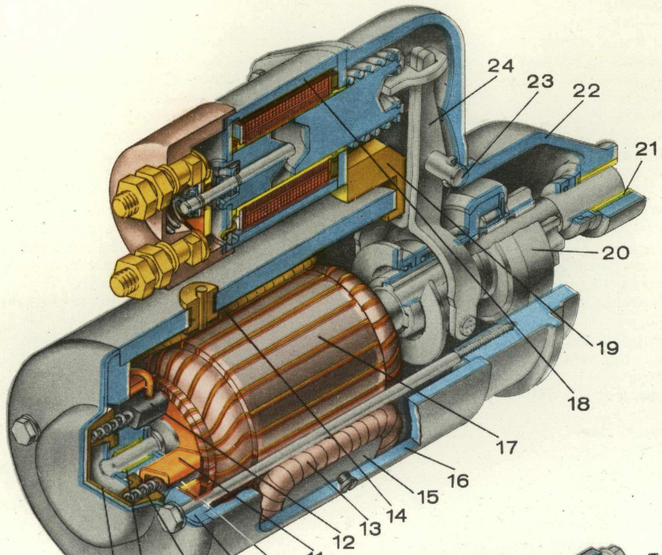
24
23
22
21
20
19
18
17
16
15
14
13
12
11
10
9
8
7
6
5

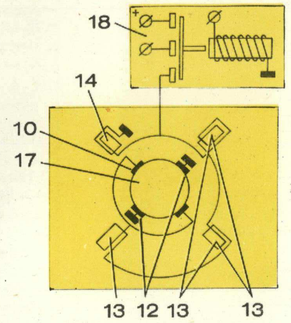
18
14
10
17
13
12
13
13

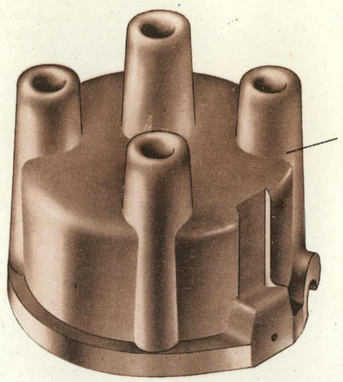
25

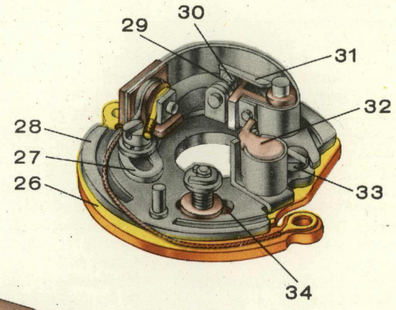
29
30
31
32
28
27
26
33
34

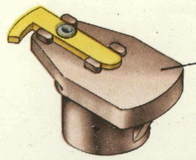
35

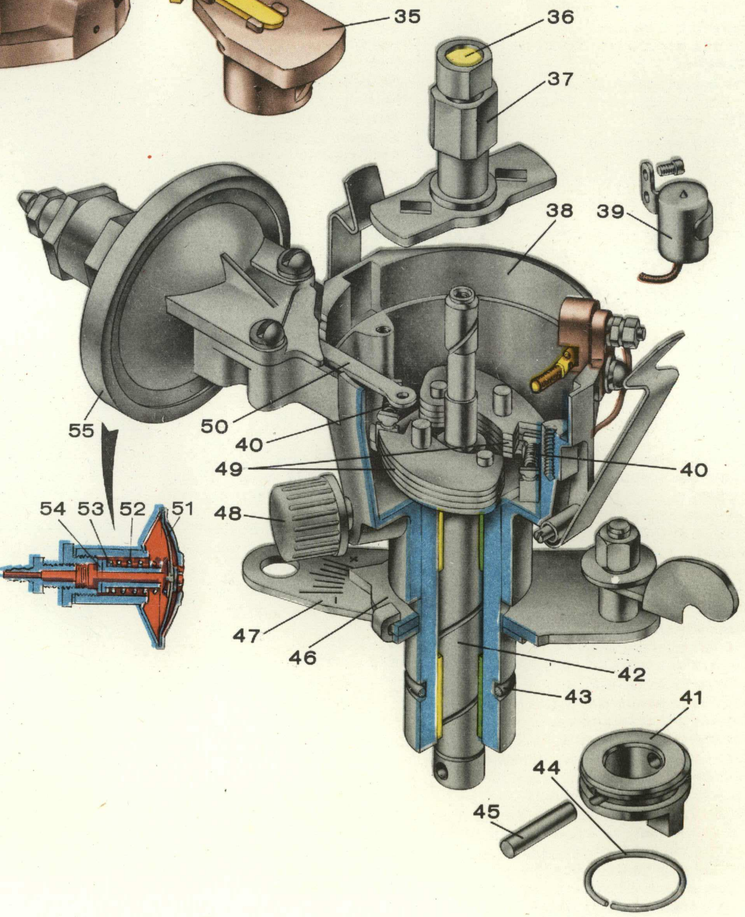
36
37
38
39
55
50
40
49
40
54
53
52
51
48
47
46
42
43
41
44
45

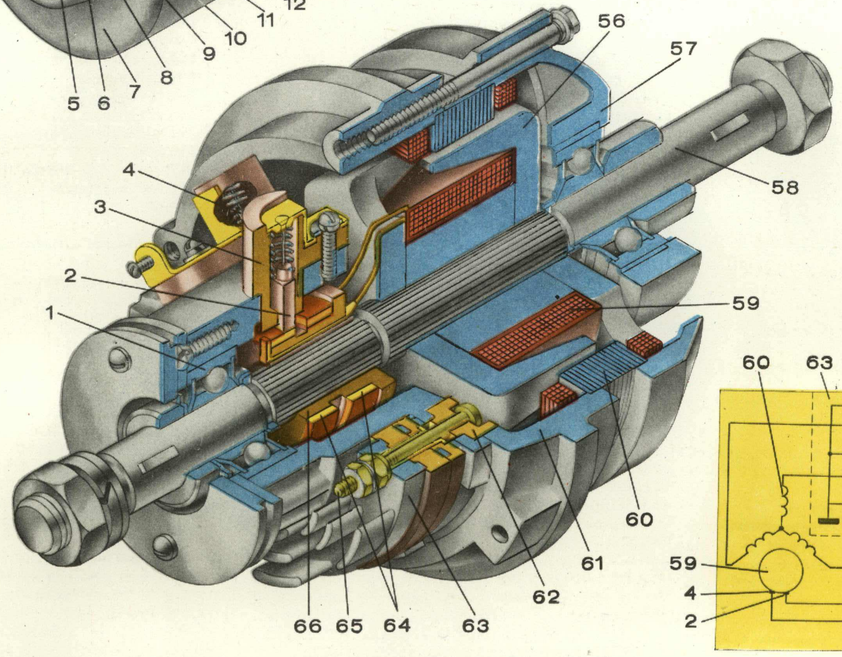
56
57
58
4
3
2
1
59
60
61
62
66
65
64
63

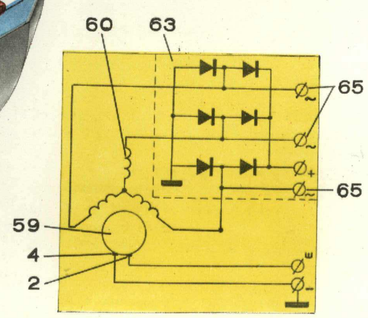
60
63
65
65
59
4
2

1	2	3	4	5	6
1	Подшипник	Bearing	Roulement	Lager	Cojinete
2	Щетка изолированная	Insulated brush	Balai isolé	Isolierbürste	Escobilla aisladora
3	Щеткодержатель	Brush holder	Porte-balais	Bürstenhalter	Portaescobillas
4	Щетка массовая	"Ground" brush	Balai de masse	Massebürste	Escobilla de masa
5	Прокладка	Gasket	Joint	Dichtung	Junta
6, 21	Вкладыш	Insert	Coussinet	Einsatz	Casquillo
7	Колпак	Cap	Capuchon	Kappe	Casquete
8	Пружина щетки	Brush spring	Ressort de balais	Bürstenfeder	Muelle de escobilla
9	Крышка со стороны коллектора	Commutator-end cover	Flasque du côté collecteur	Kommutatorseitiger Deckel	Tapa por el lado del colector
10	Щетка изолированная	Insulated brush	Balai isolé	Isolierbürste	Escobilla aisladora
11	Щеткодержатель	Brush holder	Porte-balais	Bürstenhalter	Portaescobillas
12	Щетки массовые	"Ground" brushes	Balais de masse	Massebürsten	Escobillas de masa
13	Катушки полюсов последовательные	Series pole coils	Bobines de pôle de série	Reihenschluß-Polspulen	Bobinas en serie de los polos
14	Катушка полюса параллельная	Parallel pole coil	Bobines de pôle parallèle	Parallele Polspule	Bobina en paralelo del polo
15	Полюс	Pole	Pôle	Pol	Polo
16	Корпус	Frame	Corps	Gehäuse	Cuerpo
17	Якорь	Armature	Induit	Anker	Inducido
18	Реле стартера тяговое	Starter pulling relay	Relais d'attraction de démarreur	Einspurmagnet	Relé de tracción del arrancador
19	Прокладка уплотнительная	Sealing gasket	Joint d'étanchéité	Dichtbeilage	Junta de empaquetadura
20	Привод	Drive mechanism	Entraineur	Einspurtrieb	Accionamiento
22	Крышка со стороны привода	Drive mechanism-end cover	Flasque du côte entraînement	Antriebsseitiger Deckel	Tapa por el lado del accionamiento
23	Ось рычага	Lever pivot	Axe de levier	Hebelachse	Eje de palanca
24	Рычаг	Lever	Levier	Hebel	Palanca
25	Крышка	Cover	Flasque	Deckel	Tapa
26	Пластина неподвижная	Fixed plate	Plaque fixe	Starre Platte	Plancha fija
27	Стойка контактная в сборе	Contact post, assembly	Montant de contact assemblé	Kontaktbock, komplett	Soporte de contacto ensamblado
28	Пластина подвижная	Movable plate	Plaque mobile	Bewegliche Platte	Plancha móvil
29	Контакт контактной стойки	Contact post contact	Contact du montant de contact	Kontakt des Kontaktbocks	Contacto del soporte de contacto
30	Контакт рычага (подвижный)	Arm contact (movable)	Contact de levier (mobil)	Beweglicher Hebelkontakt	Contacto de palanca (móvil)
31	Рычаг с подвижным контактом в сборе	Arm with movable contact, assembly	Levier à contacts mobiles assemblé	Hebel samt beweglichem Kontakt, komplett	Palanca con contacto móvil ensamblada
32	Щетка для смазки кулачка фетровая	Felt brush for cam lubrication	Feutre à graisser la came	Schmierfilz für den Nocken	Cepillo de fieltro para engrasar la leva
33	Винт регулировки зазора между контактами *29* и *30*	Screw to adjust gap between contacts *29* and *30*	Vis de réglage d'écartement des contacts *29* et *30*	Schraube für Einstellen des Abstands zwischen den Kontakten *29* und *30*	Tornillo de regulación del intervalo entre los contactos *29* y *30*
34	Фетр	Felt	Feutre	Filz	Fieltro
35	Бегунок	Rotor	Curseur	Läufer	Rotor
36	Фетр	Felt	Feutre	Filz	Fieltro
37	Кулачок	Cam	Came	Nocken	Leva
38	Корпус	Body	Corps	Gehäuse	Cuerpo
39	Конденсатор	Capacitor	Condensateur	Kondensator	Condensador
40	Пружина грузика	Weight spring	Ressort de masselottes	Gewichtfeder	Muelle del pesito
41	Муфта привода валика	Shaft drive coupling	Manchon d'entrainement d'arbre	Kupplung des Wellenantriebs	Acoplamiento del accionamiento del bulón
42	Валик привода распределителя	Distributor drive shaft	Arbre d'entrainement d'allumeur	Zündverteiler-Antriebswelle	Bulón del accionamiento del distribuidor
43	Кольцо уплотнительное	Sealing ring	Bague d'étanchéité	Dichtungsring	Anillo de empaquetadura
44	Кольцо пружинное	Spring ring	Bague à ressort	Federscheibe	Anillo de resorte
45	Штифт	Pin	Broche	Stift	Pasador
46	Пластина октан-корректора подвижная	Octane selector movable plate	Plaquette mobile du correcteur d'avance à main	Bewegliche Platte des handbetätigten Verstellers	Plancha móvil del selector de octano
47	Пластина октан-корректора неподвижная	Octane selector fixed plate	Plaquette immobile du correcteur d'avance à main	Feststehende Platte des handbetätigten Oktanverstellers	Plancha fija del selector de octano
48	Масленка колпачковая	Grease cup	Chapeau-graisseur	Staufferbüchse	Aceitera con tapa
49	Грузики центробежного регулятора опережения зажигания	Centrifugal spark timer weights	Masselottes du dispositif centrifuge d'avance à l'allumage	Gewichte des Fliehkraftverstellers	Pesitos del regulador centrífugo de avance del encendido
50	Тяга диафрагмы вакуумного регулятора	Vacuum spark timer diaphragm rod	Tringle de traction de la membrane du correcteur à dépression	Membranzugelement des Unterdruckverstellers	Tirante del diafragma del regulador vacuoaccionado
51	Диафрагма	Diaphragm	Membrane	Membran	Diafragma
52	Пружина диафрагмы	Diaphragm spring	Ressort du membrane	Membranfeder	Muelle del diafragma
53	Прокладка	Gasket	Joint	Dichtung	Junta
54	Прокладка регулировочная	Adjusting shim	Joint de réglage	Paßbeilage	Plaquita de reglaje
55	Регулятор опережения зажигания	Spark timer	Dispositif d'avance à l'allumage	Zündversteller	Regulador de avance del encendido
56	Наконечник полюсный	Pole piece	Cosse de pôle	Polschuh	Zapata polar
57	Крышка с кольцом	Cover with ring	Couvercle avec bague	Deckel samt Ring	Tapa con anillo-guía
58	Вал ротора	Rotor shaft	Arbre du rotor	Verteilerlaufstückwelle	Arbol del rotor
59	Катушка ротора	Rotor coil	Bobine du rotor	Laufstückspule	Bobina del rotor
60	Статор с обмотками	Stator with windings	Stator avec enroulements	Ständer samt Wicklungen	Estator con arrollamientos
61	Крышка со стороны контактных колец	Slip ring-end cover	Flasque du côté bagues de contact	Deckel von seiten der Schleifringe	Tapa por el lado de los anillos de contacto
62	Втулка изоляционная	Insulating bushing	Douille d'isolement	Isolierbuchse	Casquillo aislador
63	Блок выпрямительный	Rectifier unit	Bloc redresseur	Gleichrichtereinheit	Bloque rectificador
64	Кольца контактные	Slip rings	Bagues de contact	Schleifringe	Anillos de contacto
65	Клемма обмотки статора	Stator winding terminal	Borne d'enroulement statorique	Ständerwicklungsklemme	Borne del arrollamiento de estator
66	Изолятор контактных колец	Slip ring insulator	Isolateur des bagues de contact	Isolator der Schleifringe	Aislador de anillos de contacto

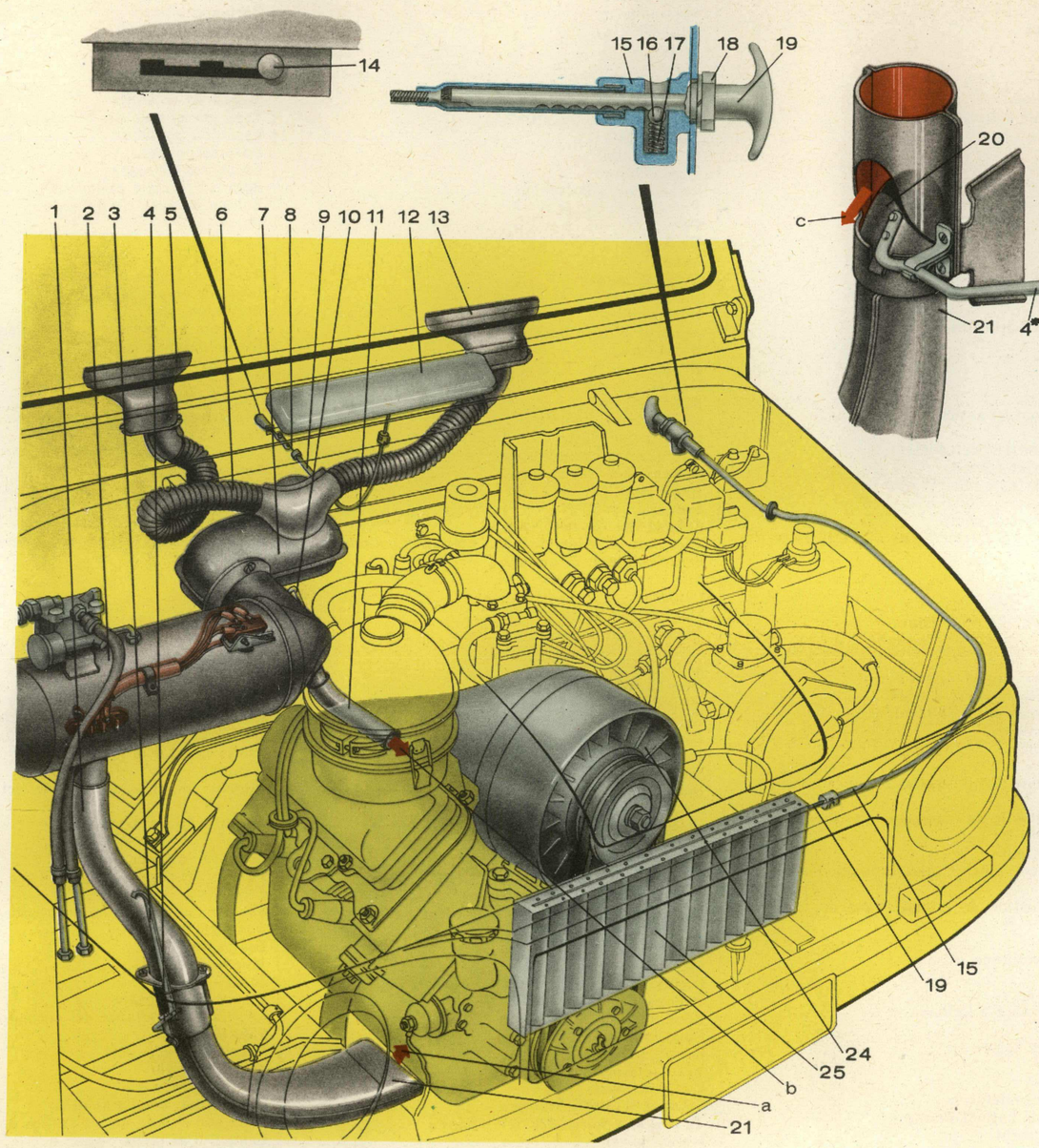
14
15 16 17 18 19
1 2 3 4 5 6 7 8 9 10 11 12 13
20
c
21 4 3
19
15
24
25
b
a
21

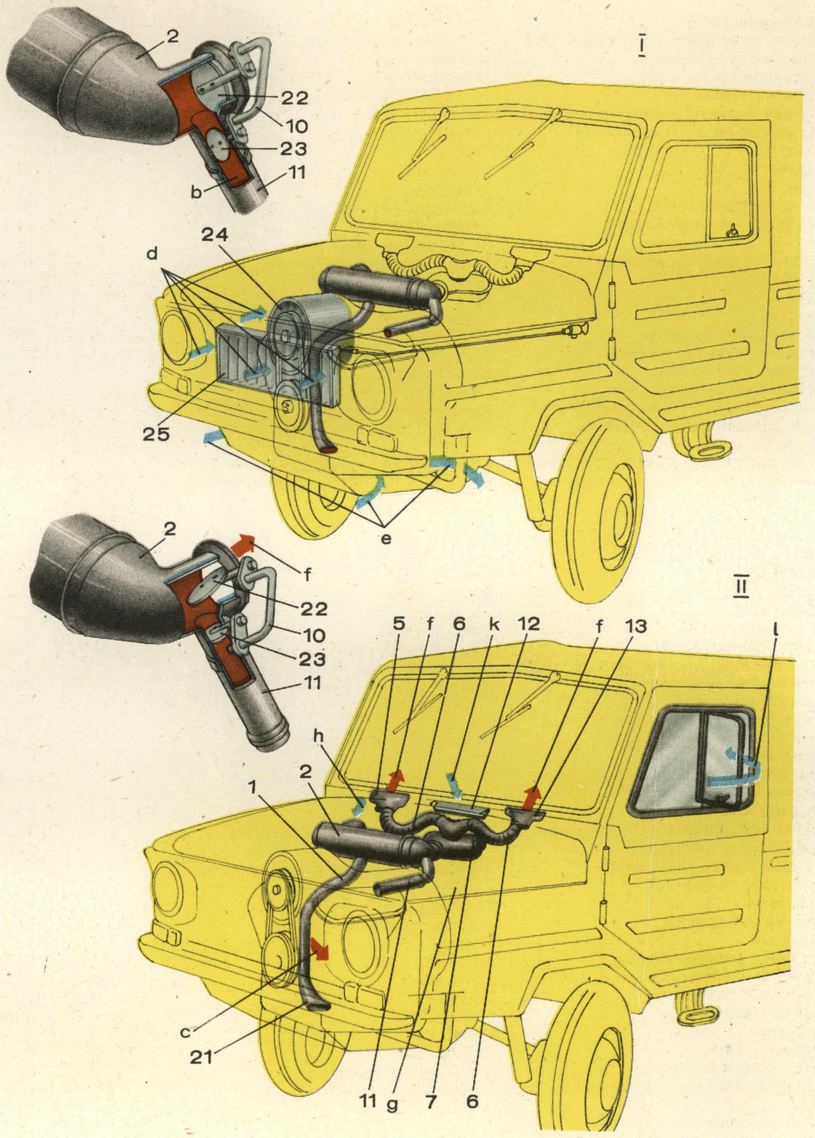
I
2
22
10
23
11
b
24
d
25
e
II
2
f
22
10
23
11
5 f 6 k 12 f 13 l
h
2
1
c
21
11 g 7 6

1	2	3	4	5	6
1	Труба выхлопная	Exhaust tube	Tuyau d'échappement	Auspuffrohr	Tubo de escape
2	Отопительная установка	Heater	Installation de chauffage	Heizanlage	Dispositivo de calefacción
3	Тяга заслонки	Shutter pull rod	Tirant du volet	Klappenzugelement	Tirante de mariposa
4	Ось заслонки (положение при предпусковом подогреве двигателя)	Shutter pivot (position at pre-start engine heating)	Axe du volet (position lors du chauffage de prédémarrage du moteur)	Klappenachse (Lage bei Startvorwärmung des Motors)	Eje de mariposa (posición en caso de calentamiento prearranque del motor)
*4**	То же (положение при работе отопительной установки на обогрев ветрового окна и салона)	The same (pasition at heater operation for windshield defrosting and body interior heating)	Idem (position lors du fonctionnement de l'installation de chauffage pour le dégivrage du pare-brise)	Dasselbe (Lage bei Wärmung der Windschutzscheibe und des Wageninneren)	Lo mismo (posición en caso de trabajar el dispositivo de calefacción para calentar el parabrisas y salón)
5	Сопло обдува ветрового окна правое	Windshield defrosting nozzle (R. H.)	Buse droite de dégivrage du pare-brise	Rechte Düse zum Entfrosten der Windschutzscheibe	Tobera de soplado del parabrisas, derecha
6	Шланг	Hose	Tuyau flexible	Schlauch	Manguera
7	Распределитель воздуха	Air distributor	Distributeur d'air	Luftverteiler	Distribuidor del aire
8	Тяга	Pull rod	Tirant	Bowdenzug	Tirante
9	Оболочка тяги	Pull rod sheath	Enveloppe de tirant	Bowdenzughülle	Envoltura del tirante
10	Тяга заслонок	Shutter pull rod	Tirant de volet	Klappenzugelement	Tirante de mariposas
11	Металлорукав предпускового подогрева двигателя	Engine pre-start heating metal hose	Tuyau métallique du chauffage de prédémarrage du moteur	Metallschlauch der Motorvorwärmanlage	Manguera metálica del calentamiento prearranque del motor
12	Люк вентиляции	Ventipane	Trappe de ventilation	Belüftungsklappe	Escotilla de ventilación
13	Сопло обдува ветрового окна левое	Windshield defrosting nozzle (L. H.)	Buse gauche de dégivrage du pare-brise	Linke Düse zum Entfrosten der Windschutzscheibe	Tobera de soplado del parabrisas, izquierda
14	Рычаг привода люка вентиляции	Ventipane control lever	Levier de commande de la trappe de ventilation	Betätigungshebel der Belüftungsklappe	Palanca de accionamiento de escotilla de ventilación
15	Корпус фиксатора с оболочкой тяги в сборе	Lock body with pull rod sheath, assembly	Corps du verrou avec enveloppe du tirant assemblé	Rastengehäuse samt Bowdenzughülle, komplett	Cuerpo del fiador con envoltura del tirante ensamblado
16	Шарик	Ball	Bille	Kugel	Bola
17	Пружина фиксатора	Lock spring	Ressort de verrou	Riegelfeder	Muelle del fiador
18	Гайка крепления корпуса фиксатора	Lock body fastening nut	Ecrou de fixation du corps de verrou	Befestigungsmutter des Riegelgehäuses	Tuerca de fijación del cuerpo del fiador
19	Ручка управления жалюзи с тягой в сборе	Louvers control handle with pull rod, assembly	Poignée de commande des volets avec tirant assemblé	Betätigungsknopf der Jalousien samt Bowdenzug, komplett	Mango de mando de persiana con tirante, ensamblado
20	Заслонка	Shutter	Volet	Klappe	Mariposa
21	Коллектор предпускового подогрева двигателя	Engine pre-start heating manifold	Collecteur du chauffage de prédémarrage du moteur	Krümmer für Vorwärmen des Kurbelgehäuses	Colector de calentamiento prearranque del motor
22	Заслонка	Shutter	Volet	Klappe	Mariposa
23	Заслонка патрубка предпускового подогрева двигателя	Engine pre-start heating branch pipe shutter	Volet de tubulure du chauffage de prédémarrage du moteur	Klappe des Vorwärmerstutzens des Motors	Mariposa de tubuladura de calentamiento prearranque del motor
24	Вентилятор (с генератором в сборе)	Fan (with generator, assembly)	Ventilateur (assemblé avec alternateur)	Lüfter (mit Lichtmaschine, komplett)	Ventilador (con generador, ensamblado)
25	Жалюзи	Louvers	Volets	Klappenreihe	Persiana
a	Поток выхлопных газов отопительной установки при предпусковом подогреве двигателя	Heater exhaust gas flow in engine pre-start heating	Courant des gaz d'échappement de l'installation de chauffage lors du chauffage de prédémarrage du moteur	Auspuffgasestrom der Heizanlage bei Startvorwärmung des Motors	Flujo de gases de escape del dispositivo de calefacción al realizarse el calentamiento prearranque del motor
b	Поток нагретого воздуха отопительной установки при предпусковом подогреве двигателя	Heated air flow from heater in engine pre-start heating	Courant d'air chauffé par l'installation de chauffage lors du chauffage de prédémarrage du moteur	Warmluftstrom der Heizanlage bei Startvorwärmung des Motors	Flujo del aire caliente del dispositivo de calefacción al realizarse el calentamiento prearranque del motor
c	Поток выхлопных газов в атмосферу при работе отопительной установки на обогрев ветрового окна и кузова	Exhaust gas flow to atmosphere in heater operation for windshield defrosting and body interior heating	Courant des gaz d'échappement dans l'atmosphère lors du fonctionnement de l'installation de chauffage pour le dégivrage du pare-brise et le chauffage de l'habitacle	Auspuffgasestrom ins Freie bei Wärmung der Windschutzscheibe und des Wageninneren	Flujo de gases de escape que van a la atmósfera al trabajar el dispositivo de calefacción para calentar el parabrisas y la carrocería
d	Поток воздуха, всасываемый вентилятором на охлаждение двигателя (регулируется ручкой *19*)	Air flow sucked by fan for engine cooling (controlled by handle *19*)	Courant d'air aspiré par le ventilateur pour le refroidissement du moteur (est réglé par la poignée *19*)	Durch den Lüfter zur Motorkühlung angesaugter Luftstrom (mit dem Knopf *19* regelbar)	Flujo de aire que se succiona por el ventilador para enfriar el motor (se regula mediante el mango *19*)
e	Встречный поток воздуха на охлаждение двигателя (только при снятых левом и правом брызговиках мотоотсека. В холодный сезон брызговики устанавливаются на автомобиль)	Oncoming flow of air for engine cooling (only with engine compartment L. H. and R. H. splash guards removed). In cold season, splash guards are installed on car)	Contre-courant d'air pour le refroidissement du moteur (n'est possible que lorsque les bavolets gauche et droit du moteur sont enlevés. Par le temps froid on doit monter les bavolets sur le vehicule)	Luftgegenstrom zur Motorkühlung (nur bei abgebauten Motorspritzblechen. Während der kalten Jahreszeit werden die Spritzbleche am Wagen montiert)	Flujo incidente de aire para enfriar el motor (sólo estando quitados los guardabarros izquierdo y derecho del compartimiento de motor. En la época fría los guardabarros se montan en el automóvil)
f, g	Потоки нагретого воздуха в кузов при работе отопительной установки на обогрев ветрового окна и кузова При необходимости интенсивного обогрева ветрового окна поток *g* перекрывается заслонкой распределителя *7*	Heated air flows into body in heater operation for windshield defrosting and body interior heating. When intense windeshield defrosting is needed, flow *g* is blocked by shutter of distributor *7*	Courants de l'air chauffé dans l'habitacle lors du fonctionnement de l'installation de chauffage pour le dégivrage du pare-brise et le chauffage de l'habitacle selon à besoin d'avoir un dégivrage rapide du pare-brise, on coupe le courant *g* par le volet du distributeur *7*	Warmluftströme ins Wageninnere bei Wärmung der Windschutzscheibe und des Wageninneren. Zur intensiverer Wärmung der Windschutzscheibe wird der Strom *g* durch die Verteilerklappe *7* unterbrochen	Flujos de aire caliente que van a la carrocería al funcionar el dispositivo de calefacción para calentar el parabrisas y carrocería. En caso de que sea necesario un calentamiento intensivo del parabrisas el flujo *g* se cierra con la mariposa del distribuidor *7*
h	Поток воздуха из кузова в отопительную установку на нагрев	Air flow from body to heater for heating	Courant d'air de l'habitacle dans l'installation du chauffage pour le chauffer	Luftstrom aus dem Wageninneren in die Heizanlage zur Wärmung	Flujo de aire que va de la carrocería al dispositivo de calentamiento para calentarse
k	Встречный поток воздуха через люк вентиляции *12* в кузов (регулируется рычагом *14*)	Oncoming flow of air through ventipane *12* into body (controlled by lever *14*)	Contre-courant d'air à travers la trappe de ventilation *12* dans l'habitacle (est réglée par le levier *14*)	Luftgegenstrom über die Belüftungsklappe *12* ins Wageninnere (wird mit dem Hebel *14* geregelt)	Flujo incidente de aire que sale de la escotilla de ventilación *12* y va a la carrocería (se regula con la palanca *14*)
l	Встречный поток воздуха в кузов через форточку окна двери (регулируется изменением положения форточки)	Oncoming flow of air into body through door window glass (controlled by varying glass position)	Contre-courant d'air dans l'habitacle à travers le déflecteur de la fenêtre de porte (est réglé par le changement de la position du déflecteur)	Luftgegenstrom ins Wageninnere über die Drehscheibe des Türfensters (wird durch Änderung der Drehscheibenstellung geregelt)	Flujo incidente de aire que va a la carrocería por la ventanilla de la ventana de la puerta (se regula cambiando la posición de la ventanilla)
I	Охлаждение двигателя	Engine cooling	Refroidissement du moteur	Motorkühlung	Enfriamiento del motor
II	Отопление и вентиляция кузова	Body heating and ventilation	Chauffage et ventilation de l'habitacle	Heizung und Belüftung des Wageninneren	Calentamiento y ventilación de la carrocería

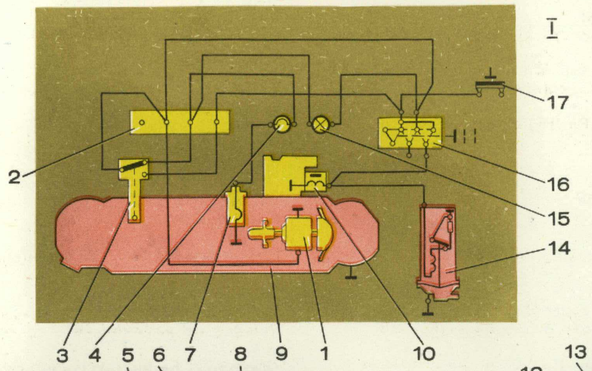
I
17
2
16
15
14
3 4 5 6 7 8 9 1 10

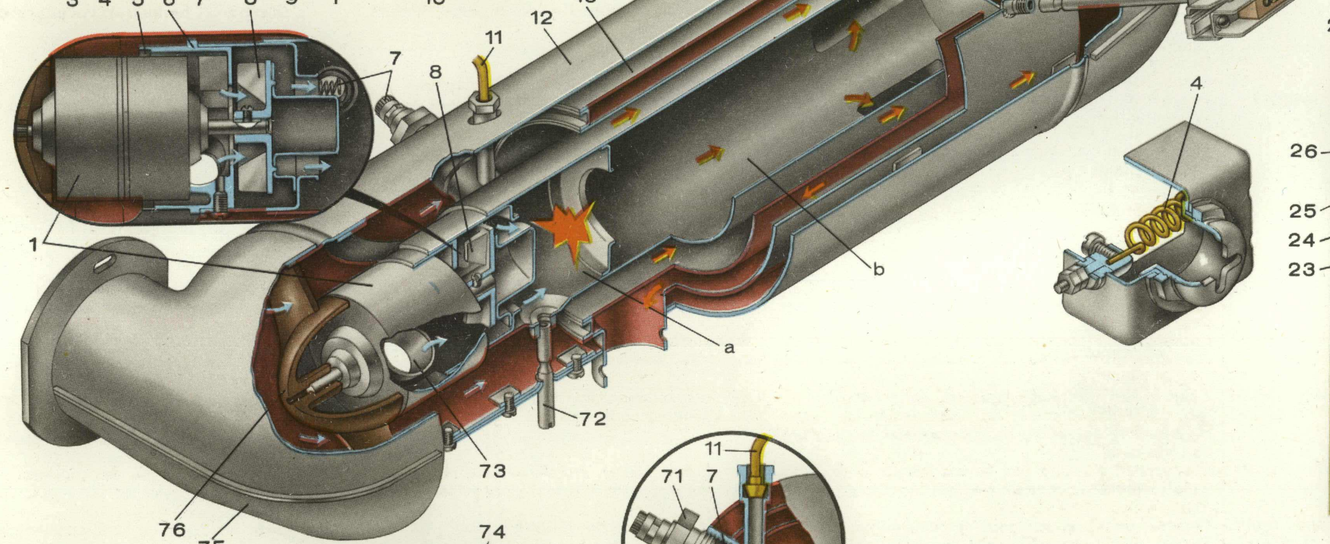
18
19
20
21
22
3
12
13
11
7
8
1
b
a
72
73
76
75

4

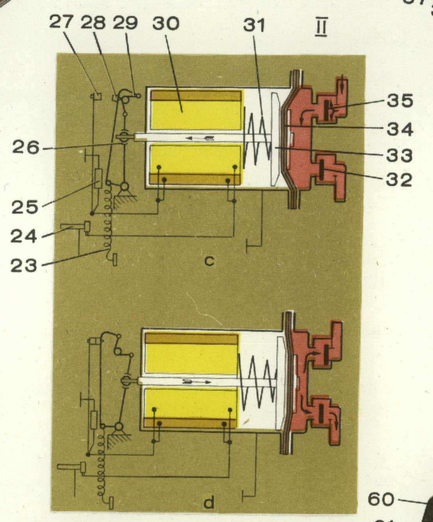
27 28 29 30 31 II
35
34
26
33
32
25
24
23
c
d

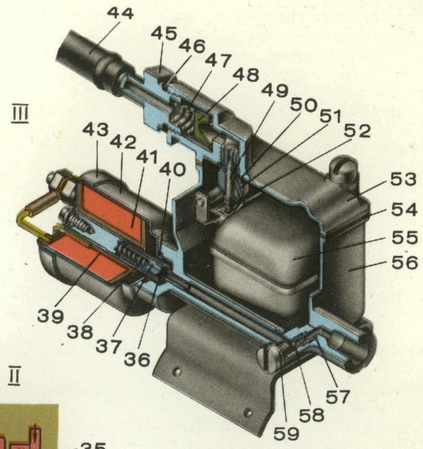
III
44
45
46
47
48
49
50
51
52
43
42
41
40
53
54
55
56
39
38
37
36
59
58
57

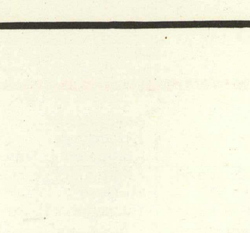
11
71
7

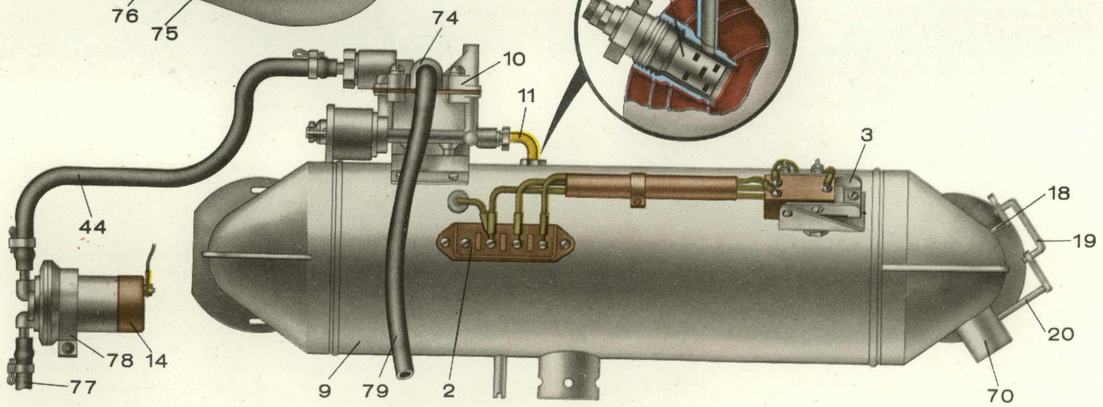
74
10
11
3
18
19
20
44
78
14
77
9
79
2
70

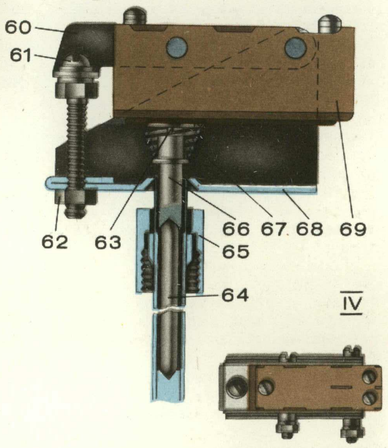
60
61
62
63
66
67
68
69
65
64
IV

1	2	3	4	5	6
1	Электродвигатель	Motor	Moteur électrique	Elektromotor	Electromotor
2	Панель соединительная	Connection panel	Plaque de connexion	Anschlußleiste	Panel de conexión
3	Переключатель температурный	Temperature switch	Commutateur de régimes de température	Temperaturumschalter	Conmutador de temperatura
4	Спираль контрольная	Check coil	Spirale de contrôle	Glühüberwacher	Espiral de control
5	Уплотнитель	Seal	Etanchéité	Dichtelement	Empaquetadura
6	Фланец крепления электродвигателя	Motor mounting flange	Bride de fixation du moteur électrique	Motorbefestigungsflansch	Brida de fijación del electromotor
7	Свеча накаливания	Glow plug	Bougie à incandescence	Glühkerze	Bujía de incandescencia
8	Нагнетатель	Blower	Soufflante	Heizgebläse	Compresor
9	Отопительная установка в сборе	Heater, assembly	Installation de chauffage assemblé	Heizanlage, komplett	Dispositivo de calefacción ensamblado
10	Регулятор подачи бензина	Gasoline feed controller	Régulateur du débit d'essence	Benzinförderungsregler	Regulador de alimentación de gasolina
11	Бензопровод	Gasoline piping	Conduite d'essence	Benzinleitung	Tubería de gasolina
12	Кожух	Casing	Gaine	Haube	Envuelta
13	Теплообменник	Heat exchanger	Echangeur de chaleur	Wärmeaustauscher	Intercambiador de calor
14	Электромагнитный бензонасос	Solenoid gasoline pump	Pompe à essence électromagnétique	Magnetbenzinpumpe	Bomba de gasolina electromagnética
15	Лампа контрольная	Pilot lamp	Lampe de contrôle	Kontrollampe	Lámpara piloto
16	Переключатель	Switch	Commutateur	Umschalter	Conmutador
17	Предохранитель тепловой кнопочный	Button-type thermal cutout	Disjoncteur thermique à bouton-poussoir	Knopfbetätigte Thermobimetallsicherung	Fusible térmico de botón
18	Ось заслонки крышки	Cover shutter pivot	Axe de volet du couvercle	Deckelklappenachse	Eje de mariposa de tapa
19	Тяга заслонок	Shutter pull rod	Tirant du volet	Zugstange der Klappen	Tirante de mariposas
20	Ось заслонки *21*	Pivot of shutter *21*	Axe du volet *21*	Achse der Klappe *21*	Eje de mariposa *21*
21	Заслонка патрубка *70*	Shutter of branch pipe *70*	Volet de la tubulure *70*	Klappe des Stutzens *70*	Mariposa de tubuladura *70*
22	Крышка задняя в сборе	Rear cover, assembly	Couvercle arrière assemblé	Hinterklappe, komplett	Tapa trasera ensamblada
23	Провод	Wire	Conduite	Leitung	Conductor
24	Болт клеммный	Terminal bolt	Boulon de contact	Klemmenschraube	Tornillo de borne
25	Резистор	Resistor	Résistor	Widerstand	Resistor
26	Бонка резьбовая	Threaded lug	Bossage fileté	Gewindestück	Tetón roscado
27	Контакт неподвижный в сборе	Fixed contact, assembly	Contact immobile assemblé	Festkontakt, komplett	Contacto fijo ensamblado
28	Контакт подвижный в сборе	Movable contact, assembly	Contact mobile assemblé	Beweglicher Kontakt, komplett	Contacto móvil ensamblado
29	Коромысло пружинное	Spring rocker	Culbuteur à ressort	Abgefederter Kipphebel	Balancín de muelle
30	Катушка электромагнита	Solenoid coil	Bobine d'électro-aimant	Magnetspule	Bobina del imán eléctrico
31	Пружина	Spring	Ressort	Feder	Muelle
32	Клапан нагнетательный	Delivery valve	Soupape de refoulement	Druckventil	Válvula de inyección

1	2	3	4	5	6
33	Якорь	Armature	Induit	Anker	Inducido
34	Диафрагма	Diaphragm	Membrane	Membran	Diafragma
35	Клапан всасывающий	Suction valve	Soupape d'aspiration	Saugventil	Válvula de aspiración
36	Клапан	Valve	Soupape	Ventil	Válvula
37	Сердечник клапана	Valve core	Noyau de soupape	Ventilkern	Núcleo de válvula
38	Пружина клапана	Valve spring	Ressort de soupape	Ventilfeder	Muelle de válvula
39	Втулка направляющая в сборе	Guide bushing, assembly	Douille de guidage assemblé	Führungsbuchse, komplett	Casquillo-guía ensamblado
40	Уплотнитель	Seal	Etanchéité	Dichtelement	Empaquetadura
41	Катушка клапана	Valve coil	Bobine de soupape	Ventilspule	Bobina de válvula
42	Корпус клапана	Valve body	Corps de soupape	Ventilgehäuse	Caja de válvula
43	Крышка клапана в сборе	Valve cover, assembly	Couvercle de soupape assemblé	Ventildeckel, komplett	Tapa de válvula ensamblada
44	Шланг топливоподводящий	Fuel inlet hose	Tuyau d'amenée d'essence	Kraftstoffzuführungsschlauch	Manguera de alimentación de combustible
45	Штуцер топливоподводящий	Fuel inlet union	Raccord d'amenée d'essence	Kraftstoffzuführungsstutzen	Racor de alimentación de combustible
46	Прокладка штуцера	Union gasket	Joint de raccord	Stutzendichtung	Junta del racor
47	Пружина	Spring	Ressort	Feder	Muelle
48	Фильтр	Filter	Filtre	Filter	Filtro
49	Игла топливного клапана	Fuel valve needle	Pointeau de la soupape d'essence	Kraftstoffventilnadel	Aguja de válvula de combustible
50	Прокладка корпуса	Body gasket	Joint du corps	Gehäusedichtung	Junta del cuerpo
51	Корпус топливного клапана	Fuel valve body	Corps de la soupape d'essence	Kraftstoffventilgehäuse	Cuerpo de válvula de combustible
52	Пружина	Spring	Ressort	Feder	Muelle
53	Крышка регулятора	Controller cover	Couvercle du régulateur	Reglerdeckel	Tapa del regulador
54	Прокладка	Gasket	Joint	Dichtung	Junta
55	Поплавок	Float	Flotteur	Schwimmer	Flotador
56	Корпус регулятора подачи бензина	Gasoline feed controller body	Régulateur de débit d'essence	Gehäuse des Benzinförderungsreglers	Cuerpo del regulador de alimentación de gasolina
57	Прокладка жиклера	Jet gasket	Joint de gicleur	Hauptdüsendichtung	Junta del surtidor
58	Жиклер	Jet	Gicleur	Hauptdüse	Surtidor
59	Прокладка пробки	Plug gasket	Joint de bouchon	Stopfendichtung	Junta del tapón
60	Скоба держателя	Holder cramp	Etrier du support	Halterbügel	Grapa del portador
61	Винт регулировочный	Adjusting screw	Vis de réglage	Einstellschraube	Tornillo de reglaje
62	Контргайка	Lock nut	Contre-écrou	Gegenmutter	Contratuerca

1	2	3	4	5	6
63	Толкатель микропереключателя	Microswitch push rod	Poussoir du microcommutateur	Drücker des Mikroumschalters	Empujador del microinterruptor
64	Стержень кварцевый	Quartz rod	Tige de quartz	Quarzstab	Varilla de cuarzo
65	Гайка	Nut	Ecrou	Mutter	Tuerca
66	Шток	Rod	Tige	Stange	Vástago
67	Пружина штока	Rod spring	Ressort de tige	Stangenfeder	Muelle del vástago
68	Держатель с трубкой в сборе	Holder with tube, assembly	Support avec tube assemblé	Halter samt Rohr, komplett	Portador con tubo ensamblado
69	Микропереключатель	Microswitch	Microcommutateur	Mikroumschalter	Microinterruptor
70	Патрубок подачи горячего воздуха к двигателю	Branch pipe for hot air delivery to engine	Tubulure d'amenée de l'air chaud du moteur	Stutzen zur Warmluftzuführung an den Motor	Tubuladura de suministro de aire caliente hacia el motor
71	Гайка крепления свечи	Spark plug nut	Ecrou de fixation de la bougie	Kerzenbefestigungsmutter	Tuerca de sujeción de bujía
72	Трубка дренажная	Drain tube	Tube de drainage	Entwässerungsröhrchen	Tubo de drenaje
73	Патрубок подвода воздуха на горение	Combustion air inlet branch pipe	Tubulure d'amenée de l'air pour combustion	Stutzen für Luftzuführung zum Verbrennen	Tubuladura de suministro del aire para combustión
74	Штуцер сливной	Drain union	Raccord de vidange	Ablaßstutzen	Racor de evacuación
75	Крышка передняя в сборе	Front cover, assembly	Couvercle avant assemblé	Vorderdeckel, komplet	Tapa delantera ensamblada
76	Вентилятор	Fan	Ventilateur	Lüfter	Ventilador
77	Шланг бензопровода от фильтра-отстойника автомобиля	Hose of gasoline piping from car's filter-settler	Tuyau de conduite d'essence du filtre-décanteur de véhicule	Schlauch der Benzinleitung vom Absetzerfilter des Wagens	Manguera de tubería de gasolina que va del filtro reposadero del automóvil
78	Хомут крепления бензонасоса	Gasoline pump mounting clamp	Collier de fixation de la pompe à essence	Benzinpumpen-Befestigungsbügel	Collar de fijación de bomba de gasolina
79	Шланг сливной	Drain hose	Tuyau de vidange	Ablaßschlauch	Manguera de evacuación
a	Камера горения смеси	Fuel-air mixture combustion chamber	Chambre de combustion	Verbrennungskammer	Cámara de combustión
b	Камера догорания	Afterburner chamber	Chambre de postcombustion	Nachbrennkammer	Cámara de postcombustión
c	Всасывание	Suction	Aspiration	Saugen	Aspiración
d	Нагнетание	Delivery	Reffoulement	Drücken	Inyección
I	Электрическая схема отопительной установки	Heater electric circuit	Schéma électrique de l'installation de chauffage	Elektrische Schaltung der Heizanlage	Esquema eléctrico del dispositivo de calefacción
II	Схема работы электромагнитного бензонасоса	Solenoid gasoline pump operation diagram	Schéma de fonctionnement de la pompe à essence électromagnetique	Funktionsplan der Magnetbenzinpumpe	Esquema de funcionamiento de la bomba de gasolina electromagnética
III	Регулятор подачи бензина	Gasoline feed controller	Régulateur de débit d'essence	Benzinförderungsregler	Regulador de alimentación de gasolina
IV	Температурный переключатель	Temperature switch	Commutateur de régimes de température	Temperaturumschalter	Conmutador de temperatura

3

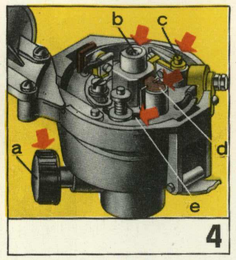
a
b
c
d
e
4

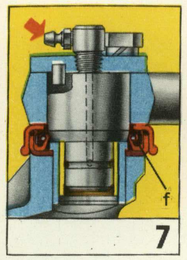
f
7

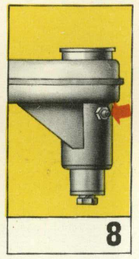
8

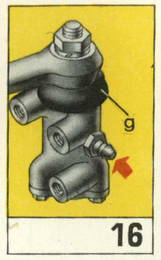
g
16

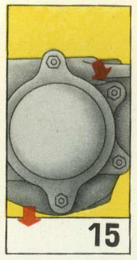
15

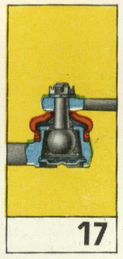
17

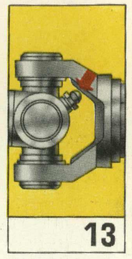
13

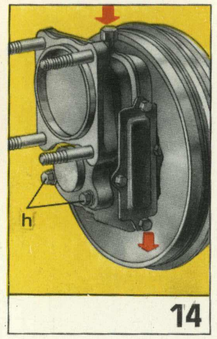
h
14

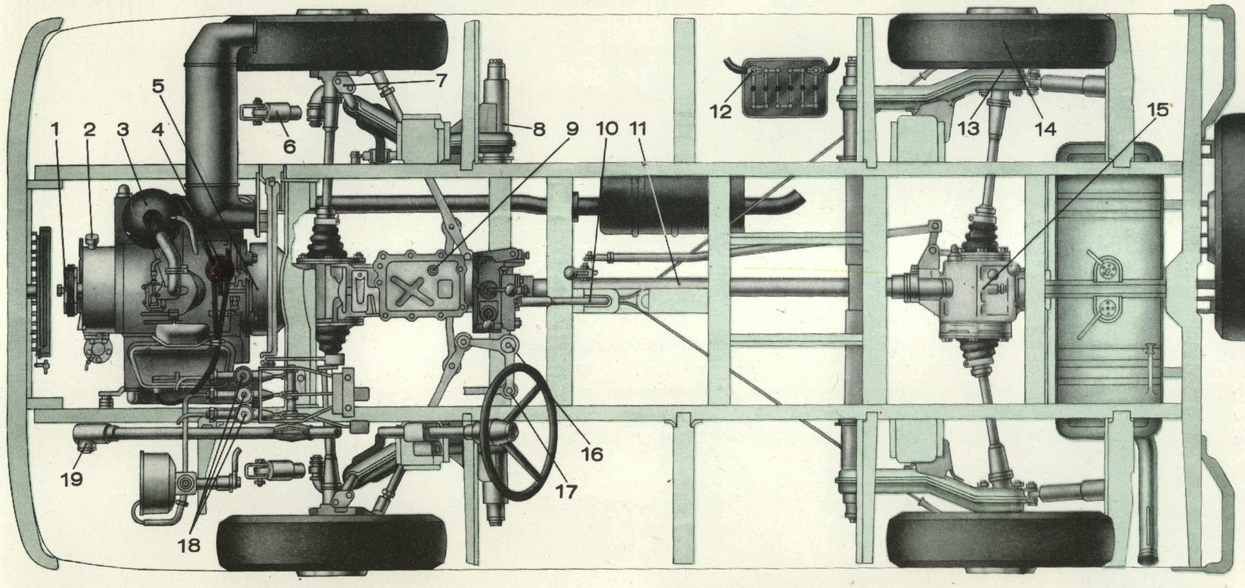
1
2
3
4
5
6
7
8
9
10
11
12
13
14
15
16
17
18
19

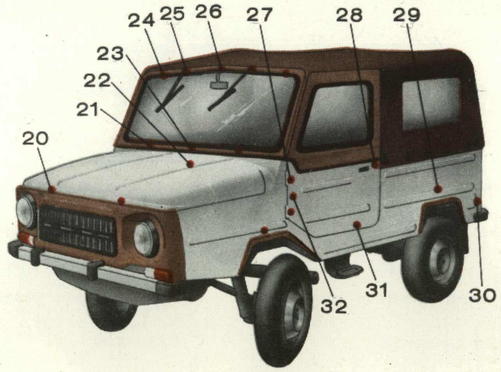
20
21
22
23
24
25
26
27
28
29
30
31
32

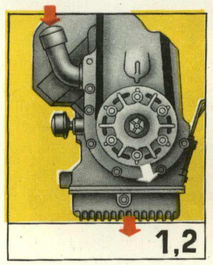
1,2

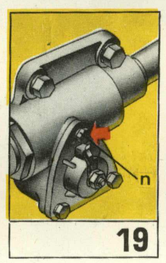
n
19

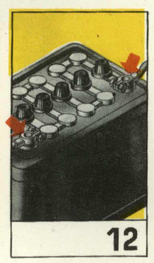
12

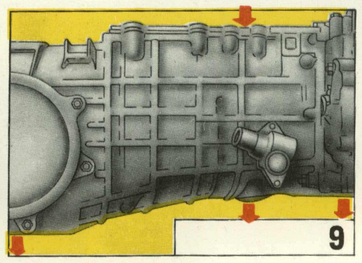
9

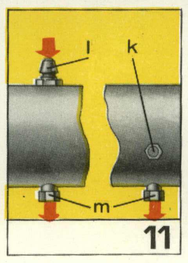
l
k
m
11

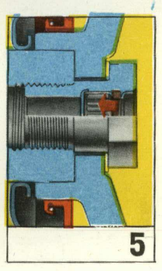
5

ТАБЛИЦА СМАЗКИ И ЗАПРАВКИ*

Наименование и марка материала		Условия применения	Место смазки, заправки		Количество точек	Периодичность смазки	Содержание работ
СССР	Заменитель по SAE		Позиция	Наименование			
			3	Воздушный фильтр	1	Через 4000 км	Очистить и промыть поддон и набивку, залить в поддон свежее масло
			4	Распределитель зажигания	1	Через 8000 км	Залить на фетр для смазки оси кулачка (*b*) 2 . . .3, на ось кулачка подвижного контакта (*c*) 1 . . . 2, на фетр для смазки кулачка (*d*) 3 . . . 5 и на фетр для смазки пластин (*e*) 4 . . . 5 капель смазки
Моторное масло							
М 12 Г$_1$	SAE 30	От плюс 5 °С и выше	*1*	Центробежный маслоочиститель	1	Через 4000 км	Очистить и промыть
			2	Картер двигателя	1	Доливка через 3500 км Замена через 4000 км	Залить масло по верхнюю метку указателя уровня
			20	Петли капота	2		Смазать трущиеся поверхности деталей (при ремонте, а в эксплуатации — по мере необходимости)
М 8 Г$_1$	SAE 20 W	От плюс 5 °С и ниже	*23*	Петли крышки люка вентиляции	2		
			21	Петли ветровой рамы	2		
М 8 Б$_1$ У	SAE 10 W	Всесезонно	*25*	Оси рычагов стеклоочистителя	2		
			32	Фиксаторы дверей	2		
			30	Петли заднего борта	2		
Моторное масло дублирующее							
М 12 ГИ	SAE 40	От плюс 5 °С и выше	*29*	Петли задних сидений	4		
М 8 ГИ	SAE 10W30	От плюс 5 °С и ниже	*31*	Петли, шарниры и фиксаторы передних сидений	8		
М 10 ГИ	То же	Всесезонно	*27*	Петли дверей	4		
			15	Картер редуктора заднего моста	1	Доливка через 8000 км, замена через 12000 км	Залить масло по верхнюю метку указателя уровня
Трансмиссионное масло							
ТА -17И	SAE 90 EP	Всесезонно	*9*	Картер коробки передач	1	Доливка через 4000 км, замена через 12000 км	При сливе из картера коробки передач отвинчивать три сливных пробки картера
Трансмиссионное масло дублирующее			*14*	Картеры колесных редукторов	4	То же	Залить масло до уровня отверстия под пробку *h*
			19	Картер рулевого механизма	1	Через 8000 км	Залить масло через отверстие под пробку *n* до уровня этого отверстия
—	SAE 80	От плюс 5 °С и ниже	*11*	Кожух приводного вала	1	Доливка через 4000 км, замена через 12000 км	Залить масло через отверстие под сапун *l* до уровня отверстия под пробки *k*, При сливе отвинчивать две пробки *m*
			4	Распределитель зажигания (валик привода распределителя)	1	Через 8000 км	Довинтить на один оборот крышку *a* колпачковой масленки
			7	Шкворни поворотных кулаков	4	Через 4000 км	Добавить через масленку до появления смазки из-под сальника *f*
			16	Оси маятниковых рычагов	2		Добавить через масленку до появления смазки из-под защитного чехла *g*
Консистентная смазка			*13*	Карданные шарниры полуосей	4		Добавить через масленку до появления смазки из-под сальников
Литол-24	Литиевая смазка NLG1 № 3		*5*	Подшипник ведущего вала коробки передач (в болте маховика)		В случаях снятия коробки передач	Добавить в подшипник 2 . . . 3 г смазки (в случаях снятия коробки передач)
			22	Замок капота	1		Смазать трущиеся поверхности деталей (при ремонте, а в эксплуатации — по мере необходимости)
			10	Рычаг привода стояночного тормоза	1		
			28	Замки дверей	2		
ШРБ-4 Литол-24	Литиевая смазка		*8*	Втулки рычагов подвески	4	Через 8000 км	Добавить через масленку 50 . . . 60 г смазки
(дублирующая)	NLG1 № 3		*17*	Шарниры рулевых тяг	8	При ремонте	Заполнить шаровый узел и защитный чехол свежей смазкой (при ремонте)
Технический вазелин ВТВ-1	Petrolatum		*12*	Аккумуляторная батарея	1	Через 8000 км	Смазать неконтактную поверхность присоединения клеммных наконечников в сборе и клемм
			26	Шарнир внутреннего зеркала заднего вида	1		Смазать трущиеся поверхности деталей (при ремонте, а в эксплуатации — по мере необходимости)
			24	Шарниры противосолнечных козырьков	2		
Эксплуатационная жидкость							
«Нева»	SAE 70 R3		*18*	Бачки цилиндров приводов тормозов и сцепления	3		Долить рабочую жидкость
МГП-10	Shock absorber oil (с противоизносными присадками)		*6*	Амортизаторы подвески	4		Заменить рабочую жидкость (при ремонте, а в эксплуатации— по мере необходимости)

* Периодичность смазочных работ указана для эксплуатации автомобиля на дорогах без твердого покрытия и по бездорожью.

LUBRICATION AND FILLING TABLE*

Material name and grade		Application conditions	Lubrication or filling place		Number of points	Lubrication intervals	Scope of jobs
USSR	Substitute acc. to SAE		Ref. No.	Description			
			3	Air cleaner	1	Every 4000 km	Clean and wash pan and packing, pour fresh oil into pan
			4	Ignition distributor	1	Every 8000 km	Pour 2 . . . 3 of lubricant drops on felt for cam pivot (*b*) lubrication; 1 . . . 2 drops on movable contact cam pivot (*c*); 3 . . . 5 drops on felt for cam lubrication (*d*); and 4 . . . 5 drops on felt for lubrication of plates (*e*)
Engine oil							
М 12 $Г_{II}$	SAE 30	From plus 5 °C and above	*1*	Centrifugal oil cleaner	1	Every 4000 km	Clean and wash
			2	Engine crankcase	1	Add after 3500 km Change after 4000 km	Fill oil up to top mark on dipstick
			20	Hood hinges	2		Coat rubbing surfaces of parts with lubricant (in repair; in service, as required)
М 8 $Г_1$	SAE 20 W	From plus 5 °C and below	*23*	Ventipane hinges	2		
			21	Windshield frame hinges	2		
М 8 $Б_1$ У	SAE 10 W	All seasons	*25*	Windshield wipers lever pivot	2		
			32	Door locks	2		
Alternative engine oil			*30*	Tailgate hinges	2		
М 12 ГИ	SAE 40	From plus 5 °C and above	*29*	Rear seat hinges	4		
М 8 ГИ	SAE 10W30	From plus 5 °C and below	*31*	Hinges, hinged joints, and locks of front seat	8		
М 10 ГИ	Ditto	All seasons	*27*	Door hinges	4		
			15	Rear axle speed reducer case	1	Add after 8000 km, change after 12000 km	Fill oil up to top mark on dipstick. When draining gearbox case, unscrew its three drain plugs
			9	Gearbox case	1	Add after 4000 km, change after 12000 km	
Transmission oil							
ТА $_д$-17И	SAE 90 EP	All seasons					Fill oil up to level of hole for plug *h*
Alternative transmission oil			*14*	Wheel speed reducer cases	4		Fill oil through hole for plug *n* up to level of this hole
			19	Steering gear case	1	Every 8000 km	
—	SAE 80	From plus 5 °C and below	*11*	Drive shaft casing	1	Add after 4000 km, change after 12000 km	Fill oil through hole for breather *l* up to level for plug *k*. When draining, unscrew two plugs *m*
			4	Ignition distributor (distributor drive shaft)	1	Every 8000 km	Turn in grease cup cover *a* through one revolution
			7	Steering knuckle pivots	4	Every 4000 km	Add grease through lubricator until it appears from under seal *f*
			16	Combination lever pivots	2	„	Add grease through lubricator until it appears from under boot *g*
			13	Axle shaft universal joints	4	„	Add grease through lubricator until it appears from under seals
Grease							
Литол-24	Lithium grease NLG1 N 3		*5*	Gearbox driving shaft bearing (in flywheel bolt)		When gearbox is dismounted	Add 2 . . . 3 g of grease into bearing (when gearbox is dismounted)
			22	Hood lock	1		Coat rubbing surfaces of parts with lubricant (in repair; in service, as required)
			10	Packing brake control lever	1		
			28	Door locks	2		
ШРБ-4 Литол-24 (alternative)	Lithium grease NLG1 N 3		*8*	Suspension arm bushings	4	Every 8000 km	Add 50 . . . 60 g of grease through lubricator
			17	Steering rod universal joints	8	In repair	Fill ball unit and boot with fresh grease (in repair)
			12	Storage battery	1	Every 8000 km	Coat non-contact surface of connection of terminal end piece assemblies and terminals
Petrolatum ВТВ-1	Petrolamum		*26*	Interior rear-view mirror hinged joint	1		Coat rubbing surfaces of parts (in repair; in service, as required)
			24	Sun visor hinged joints	2		
Service fluid							
«Нева» МГП-10	SAE 70 R3 Shock Absorber oil (with antiwear additives)		*18*	Brake and clutch actuation cylinder reservoirs	3		Add working fluid
			6	Suspension shock absorbers	4		Change working fluid (in repair; in service; as required)

* Lubrication intervals are specified for car operation on roads without a hard surface and off roads.

TABLEAU DE GRAISSAGE ET DE REMPLISSAGE*

Dénomination et qualité de lubrifiants et de liquides		Conditions d'utilisation	Endroit de graissage, de remplissage		Quantité de points à graisser	Périodicité de graissage	Contenu de travaux
Production de l'URSS	Lubrifiants de replacement d'après SAE		Réference	Dénomination			
			3	Filtre à air	1	Tous les 4000 km	Décrasser et laver la cuvette et le rembourrage, verser dans la cuvette de l'huile fraîche
			4	Allumeur	1	Tous les 8000 km	Apporter sur le feutre à graisser l'axe de came (*b*) 2...3 gouttes d'huile, sur l'axe de came du contact mobil (*c*) 1...2 gouttes d'huile, sur le feutre à graisser la came (*d*) 3...5 gouttes d'huile et sur celui à graisser la plaque (*e*) 4...5 gouttes d'huile.
Huile à moteur							
М 12 $Г_1$	SAE 30	De plus 5 °C et au-dessus	*1*	Epurateur d'huile centrifuge	1	Tous les 4000 km	Nettoyer et laver
			2	Carter du moteur	1	Addition tous les 3500 km,	Remplir avec de d'huile jusqu'au repère supérieur de la jauge
			20	Charnières du capot	2	Renouvellement tous les 4000 km	
М 8 $Г_1$*	SAE 20 W	De plus 5 °C et au-dessous	*23*	Charnières du couvercle de la trappe de ventilation	2		
			21	Charnières de l'encadrement du pare-brise	2		
М 8 $Б_1$ У	SAE 10 W	Toute saison	*25*	Axes des leviers de l'essuie-glace	2		
			32	Arrêt de la porte	2		
			30	Charnières de l'hayon	2		Graisser les surfaces frottantes de pièces (lors de la réparation et en cas de nécessité lors de l'exploitation)
Huile à moteur de remplacement							
М 12 ГИ	SAE 40	De plus 5 °C et au-dessus	*29*	Charnières de sièges arrière	4		
М 8 ГИ	SAE 10W30	De plus 5 °C et au-dessous	*31*	Charnières, articulations et arrêtoirs des sieges avant	8		
М 10 ГИ	Idem	Toute saison	*27*	Charnières de la porte	4		
			15	Carter du réducteur de pont arrière	1	Addition tous les 8000 km, renouvellement tous les 12000 km	Verser de l'huile jusqu'au repère supérieur de la jauge
Huile de transmission							
$ТА_д$-17И	SAE 90 EP	Toute saison	*9*	Carter de la boîte de vitesses	1	Addition tous les 4000 km, renouvellement tous les 12000 km	Pour la vidange l'huile du carter de la boîte de vitesses on dévisse trois bouchons d'orifice de vidange sur le carter
Huile de transmission de remplacement							
—	SAE 80	De plus 5 °C et au-dessous	*14*	Carters des réducteurs de roues	4	Idem	Verser de l'huile jusqu'au niveau de l'orifice pour le bouchon *h*
			19	Carter de direction	1	Tous les 8000 km	Verser de l'huile à travers l'orifice pour le bouchon *n* jusqu'au niveau orifice
			11	Garant de protection de l'arbre de commande	1	Addition tous les 4000 km, renouvellement tous les 12000 km	Verser de l'huile à travers l'orifice pour le reniflard *l* jusqu'au niveau de l'orifice pour le bouchon *k*. Pour la vidange, dévisser deux bouchons *m*
Graisse consistante							
			4	Allumeur (arbre de commande de l'allumeur)	1	Tous les 8000 km	Visser à un tour le couvercle *a* du graisseur à chapeau
			7	Pivots de porte-fusées	4	Tous les 4000 km	Ajouter à travers le graisseur jusqu'à l'apparition de la graisse à la garniture antifuite *f*
Литол-24	Graisse de lithium NLG1 N 3		*16*	Axes des bielles pendantes	2		Ajouter à travers le graisseur jusqu'à l'apparition de la graisse à la gaine de protection *g*
			13	Joint de cardan des demi-arbres	4		Ajouter à travers le graisseur jusqu'à l'apparition de la graisse aux garnitures antifuites
			5	Palier de l'arbre moteur de la boîte de vitesses (dans le boulon du volant)		En cas de dépose de la boîte de vitesses	Ajouter 2 ... 3 g de la graisse dans le palier (en cas de dépose de la boîte de vitesses)
			22	Serrure de capot	1		Graisser les surfaces de frottement des pièces (lors de la réparation et lors du service en cas de nécessité)
			10	Levier de commande du frein de stationnement	1		
ШРБ-4	Graisse de lithium		*28*	Serrure de portes	2		
Литол-24 (de remplacement)	NLG1 N 3		*8*	Douilles des bras de suspension	4	Tous les 8000 km	Ajouter à travers le graisseur 50 à 60 g de graisse
			17	Articulations des bielles de direction	8	A la réparation	Bourrer l'ensemble d'articulation et gaine de protection de graisse fraîche (lors de la réparation)
Vaséline technique BTB-1	Petrolatum		*12*	Batterie d'accumulateurs	1	Tous les 8000 km	Graisser la surface non contact de raccordement des cosses de bornes assemblées et des bornes
			26	Articulation du rétroviseur de l'intérieur	1		Graisser les surfaces de frottement des pièces (à la réparation et en cas de nécessité lors de l'exploitation)
			24	Articulations des pare-soleil	2		
Liquide de service							
«Нева»	SAE 70 R3		*18*	Réservoir des cylindres de commandes des freins et de l'embrayage	3		Refaire les pleins
МГП-10	Shock absorber oil (avec addifits antiusure)		*6*	Amortisseur de la suspension	4		Renouveller le liquide de travail (à la réparation et en cas de nécessité lors de l'exploitation)

* La périodicité mentionnée des travaux de graissage est valable lorsque le véhicule est exploité sur les routes sans revêtement et en tous terrains.

SCHMIEREN UND AUFTANKEN*

Benennung und Stoffsorte		Anwendungsbedingungen	Schmier- bzw. Auftankstelle		Anzahl der Stellen	Schmierhäufigkeit	Inhalt der Arbeiten
UdSSR	Ersatzstoff nach SAE		Pos.-Nr.	Benennung			
			3	Luftfilter	1	Alle 4000 km	Ölwanne sowie Packung spülen und mit Frischöl füllen
			4	Zündverteiler	1	Alle 8000 km	2 bis 3 Schmieröltropfen auf den Schmierfilz der Nockenachse (*b*), 1 bis 2 Tropfen auf die Nockenachse des beweglichen Kontaktes (*c*), 3 bis 5 Tropfen auf den Schmierfilz des Nockens (*d*) und 4 bis 5 Tropfen auf den Schmierfilz der Platten (*e*) geben
Motorenöl							
М 12 Г$_1$	SAE 30	Von plus 5 °C und darüber	*1*	Fliehkraft-Ölfilter	1	Alle 4000 km	Reinigen und spülen
			2	Ölwanne des Motors	1	Alle 3500 km nachfüllen und alle 4000 km wechseln	Öl bis zur oberen Strichmarke des Ölmeßstabs füllen
			20	Motorhaubenscharniere	2		
М 8 Г$_1$	SAE 20 W	Von plus 5 °C und darunter	*23*	Scharniere des Belüftungsklappendeckels	2		
			21	Scharniere des Windschutzscheibenrahmens	2		
М 8 Б$_1$ У	SAE 10 W	Ganzes Jahr	*25*	Wischerarmenachsen	2		
			32	Feststeller der Türen	2		
			30	Scharniere der Heckbordwand	2		Reibflächen der Teile (bei einer Instandsetzung, während des Betriebs — im Bedarfsfall) abschmieren
Ersatz-Motorenöl							
М 12 ГИ	SAE 40	Von plus 5 °C und darüber	*29*	Scharniere der Hintersitze	4		
М 8 ГИ	SAE 10W30	Von plus 5 °C und darunter	*31*	Scharniere, Gelenke und Feststeller der Vordersitze	8		
М 10 ГИ	Dito	Ganzes Jahr	*27*	Türscharniere	4		
			15	Hinterachsgehäuse	1	Alle 8000 km nachfüllen, alle 12 000 km wechseln	Öl bis zur oberen Strichmarke des Ölmeßstabs füllen
Getriebeöl							
ТА -17И	SAE 90 EP	Ganzes Jahr	*9*	Wechselgetriebegehäuse	1	Alle 4000 km nachfüllen, alle 12 000 km wechseln	Beim Ölablassen aus dem Wechselgetriebegehäuse die drei Ablaßschrauben des Gehäuses lösen
Ersatzgetriebeöl							
			14	Radgetriebegehäuse	4	Dito	Öl bis zur Einfüllbohrung *h* füllen
			19	Lenkgetriebegehäuse	1	Alle 8000 km	Öl bis zur Einfüllbohrung *n* über diese Bohrung füllen
	SAE 80	Von plus 5 °C und darunter	*11*	Gelenkwellenrohr	1	Alle 4000 km nachfüllen, alle 12 000 wechseln	Öl über die Entlüftungsbohrung *l* bis zur Einfüllbohrung *k* füllen. Dabei zwei Verschlußschrauben *m* lösen
			4	Zündverteiler (Antriebswelle)	1	Alle 8000 km	Deckel *a* des Schmiernippels um eine Umdrehung nachziehen
			7	Achsschenkelbolzen	4	Alle 4000 km	Über den Schmiernippel Öl bis zu dessen Heraustreten unter dem Dichtelement *f* nachfüllen
			16	Pendelhebelachsen	2	Dito	Über den Schmiernippel Öl bis zu dessen Heraustreten unter der Schutzhaube *g* nachfüllen
Schmierfett							
			13	Halbachsen-Kreuzgelenke	4	„	Über den Schmiernippel Schmierfett bis zu dessen Heraustreten unter den Dichtelementen nachfüllen
Литол-24	Lithiumfett NLG1 Nr. 3		*5*	Lager der Kupplungswelle (im Schwungradbolzen)		Im Falle des Abbaus des Wechselgetriebes	Ins Lager 2 bis 3 g Schmierfett nachfüllen
			22	Haubenschloß	1		Reibflächen der Teile (bei einer Instandsetzung und während des Betriebs — beim Bedarf) abschmieren
			10	Hebel des Feststellbremsenantriebs	1		
			28	Türenschlösser	2		
ШРБ-4	Lithiumfett NLG1 Nr. 3		*8*	Lenkerbuchsen	4	Alle 8000 km	Über den Schmiernippel 50 bis 60 g Schmierfett nachfüllen
Литол-24 (Ersatzfett)			*17*	Lenkgestängegelenke	8	Bei der Instandsetzung	Kugelgelenk sowie Schutzhaube mit Frischfett (bei der Instandsetzung) füllen
			12	Sammlerbatterie	1	Alle 8000 km	Nichtkontaktfläche des Anschlusses von Klemmenschuhen und Klemmen abschmieren
Technische Vaseline ВТВ-1	Petrolatum		*26*	Scharnier des Innen-Rückblickspiegels	1		Reibflächen der Teile (bei einer Instandsetzung und während des Betriebs — beim Bedarf) abschmieren
			24	Scharniere der Sonnenblenden	2		
Betriebsflüssigkeit							
«Нева»	SAE 70 R3		*18*	Ausgleichbehälter der Zylinder von Bremsen- und Kupplungsantrieb	3		Betriebsflüssigkeit nachfüllen
МГП-10	Shock Absorber oil (mit Antiverschleißadditiven)		*6*	Stoßdämpfer der Aufhängung	4		Betriebsflüssigkeit wechseln (bei einer Instandsetzung und während des Betriebs — im Bedarfsfall)

* Die Schmierhäufigkeit ist für den Betrieb des Wagens auf Straßen ohne feste Decken und bei der Unwegsamkeit angegeben.

GUÍA DE LUBRICACIÓN Y ABASTECIMIENTO*

Denominación y marca del lubricante		Condiciones de empleo	Sitio de lubricación, abastecimiento		Cantidad de puntos de lubricación	Periodicidad de lubricación	Contenido de los trabajos
URSS	Sustituto según SAE		Número de ref.	Denominación			
			3	Filtro de aire	1	Cada 4000 km	Limpiar y lavar la bandeja y relleno, echar en la bandeja aceite nuevo
			4	Distribuidor de encendido	1	Cada 8000 km	Meter en el filtro para lubricar el eje de la leva (*b*) 2...3, en el eje de la leva del contacto móvil (*c*) 1...2, en el filtro para lubricar la leva (*d*) 3...5 y en el filtro para lubricar las planchas (*e*) 4...5 gotas de lubricante
Aceite para motores							
М 12 Г$_1$	SAE 30	De 5 °C sobre cero y superior	1	Purificador de aceite centrífugo	1	Cada 4000 km	Limpiar y lavar
			2	Carter del motor	1	Añadir cada 3500 km	Echar aceite hasta alcanzar una raya superior del indicador de nivel
М 8 Г$_1$	SAE 20 W	De 5 °C sobre cero e inferior	20	Bisagras del capó	2	Sustituir cada 4000 km	
			23	Bisagras del escotillón de ventilación	2		
			21	Bisagras del marco del parabrisas	2		Lubricar las superficies rozantes de las piezas (durante las reparaciones y a medida de lo necesario durante la explotación)
М 8 Б$_1$ У	SAE 10 W	Durante todas las temporadas	25	Ejes de las palancas del limpiaparabrisas	2		
			32	Fiadores de las puertas	2		
Aceite para motores doblador			30	Bisagras del borde trasero	2		
М 12 ГИ	SAE 40	De 5 °C sobre cero y superior	29	Bisagras de los asientos traseros	4		
М 8 ГИ	SAE 10W30	De 5 °C sobre cero e inferior	31	Bisagras, charnelas y fiadores	8		
М 10 ГИ	Idem	Durante todas las temporadas	27	Bisagras de las puertas	4		
			15	Cárter del reductor del puente trasero	1	Añadir cada 8000 km, cambiar cada 12 000 km	Echar aceite hasta alcanzar una raya superior del indicador de nivel
Aceite para transmisiones							
ТА$_д$-17И	SAE 90 EP	Durante todas las temporadas	9	Cárter de caja de velocidades	1	Añadir cada 4000 km, cambiar cada 12 000 km	Al efectuar el vaciado del cárter de la caja de velocidades se desenroscarán tres tapones de vaciado del cárter
Aceite para transmisiones, doblador			14	Cárteres de reductores de ruedas	4	Idem	Echar aceite hasta alcanzar el nivel del orificio para tapón *h*
—	SAE 80	De 5 °C sobre cero e inferior	19	Cárter del mecanismo de la dirección	1	Añadir cada 8000 km	Echar aceite a través del orificio para tapón *n* hasta alcanzar el nivel de este orificio
			11	Envuelta del árbol motor	1	Añadir cada 4000 km, cambiar cada 12 000 km	Echar aceite a través del orificio para respiradero *l* hasta alcanzar el nivel del orificio para tapón *k* Al evacuar el aceite se desenroscarán dos tapones *m*
			4	Distribuidor de encendido (bulón del accionamiento del distribuidor)	1	Cada 8000 km	Darle una vuelta a la tapa *a* de la aceitera con tapa
Grasa consistente			7	Pivotes de los muñones de dirección	4	Cada 4000 km	Añadir mediante aceitera hasta aparecer el lubricante del prensaestopas *f*
Литол-24	Grasa de NLG1 N 3		16	Ejes de palancas de avance	2	Idem	Añadir mediante aceitera hasta aparecer el lubricante desde debajo de la funda de protección *g*
			13	Articulaciones de cardán de semiejes	4		Añadir mediante aceitera hasta aparecer el lubricante del prensaestopas
			5	Cojinete del árbol motor de caja de velocidades (en el perno del volante)		En caso de quitar la caja de velocidades	Añadir en el cojinete echando 2...3 g de lubricante (en caso de quitar la caja de velocidades)
			22	Cierre del capó	1		Lubricar las superficies rozantes de las piezas (durante las reparaciones y a medida de lo necesario durante la explotación)
			10	Palanca del accionamiento del freno de aparcamiento	1		
ШРБ-4	Lubricante de litio		28	Cerraduras de las puertas	2		
Литол-24 (doblador)	NLG1 N 3		8	Casquillos de las palancas de suspensión	4	Cada 8000 km	Añadir mediante aceitera 50...60 g de lubricante
			17	Manguetas de las bielas de dirección	8	Durante las reparaciones	Llenar el conjunto de mangueta y funda de protección con lubricante fresco (durante las reparaciones)
Vaselina técnica BTB-1	Petrolatum		12	Batería de acumuladores	1	Cada 8000 km	Lubricar la superficie sin contacto de unión de las guardacabos de bornes ensamblados y de los bornes
			26	Articulación del espejo retrovisor interior	1		Lubricar las superficies de rozamiento de las piezas (durante las reparaciones y a medida de lo necesario durante la explotación)
			24	Articulaciones de los parasoles	2		
Líquido operante							
«Нева»	SAE 70 R3		18	Tanquecitos de los cilindros de accionamientos de los frenos y embrague	3		Añadir el líquido operante
МГП-10	Shock Absorber oil (con aditivos contra el desgaste)		6	Amortiguadores de la suspensión	4		Cambiar el líquido operante (durante las reparaciones y a medida de lo necesario durante la explotación)

* La periodicidad de los trabajos de lubricación se indica para la explotación del automóvil en carreteras son pavimento duro y en las intransitables.

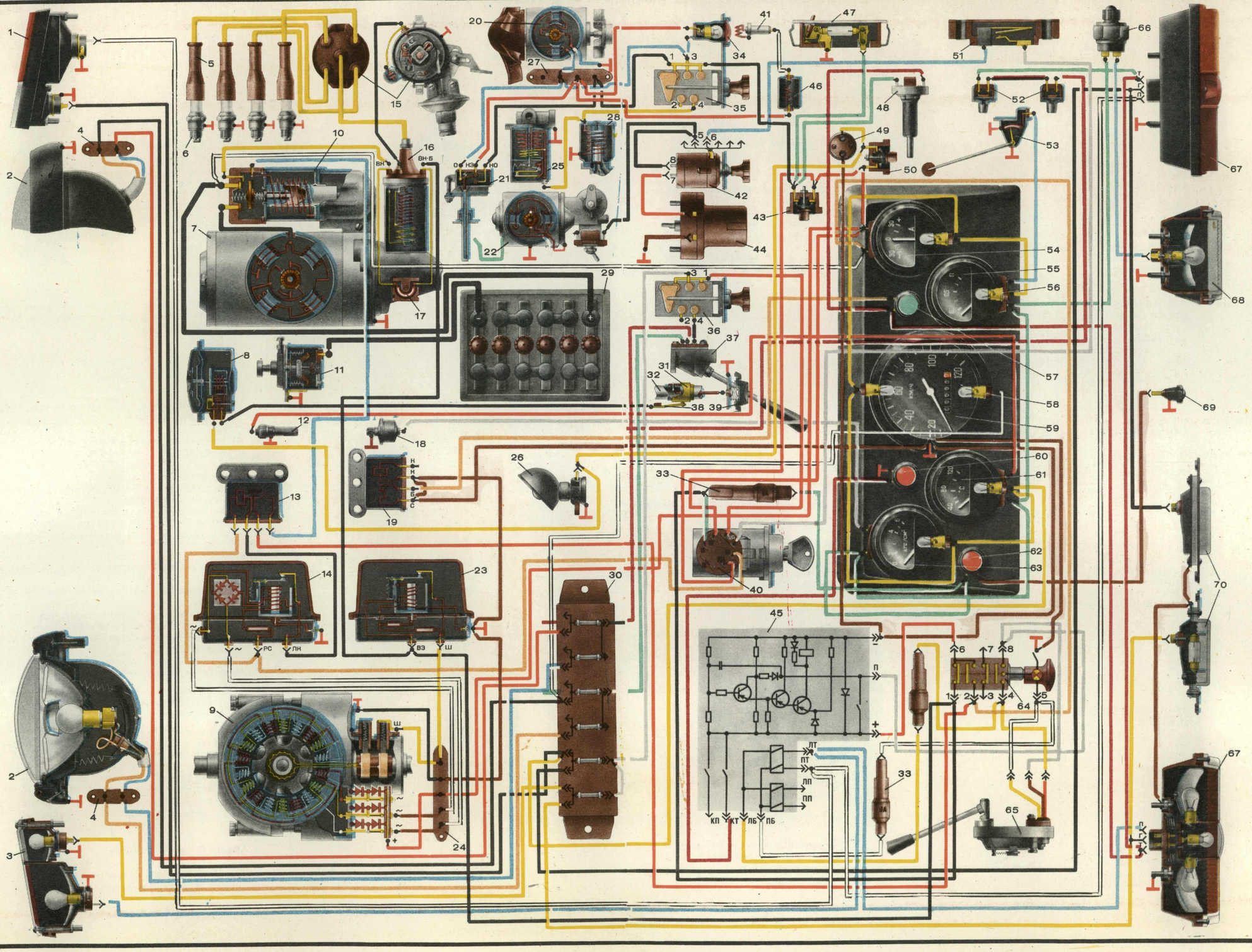
1
2
4
5
6
7
8
9
10
11
12
13
14
15
16
17
18
19
20
21
22
23
24
25
26
27
28
29
30
31
32
33
34
35
36
37
38
39
40
41
42
43
44
45
46
47
48
49
50
51
52
53
54
55
56
57
58
59
60
61
62
63
64
65
66
67
68
69
70
ВН
ВН-Б
ОС НЗ НО
РС
ЛН
ВЗ
Ш
КП
КТ
ЛБ
ПБ
ЛТ
ЛП
П

СХЕМА ЭЛЕКТРООБОРУДОВАНИЯ — SCHÉMA D'ÉQUIPEMENT ÉLECTRIQUE
ELECTRICAL EQUIPMENT DIAGRAM — SCHALTPLAN DER ELEKTRISCHEN ANLAGE
ESQUEMA DEL EQUIPO ELECTRICO

1	2	3	4	5	6
1	Подфарник правый	R. H. fender lamp	Feu de position droit	Rechte Begrenzungsleuchte	Luz de posición derecha
2	Фара	Headlamp	Fhare	Scheinwerfer	Faro
3	Подфарник левый	L. H. fender lamp	Feu de position gauche	Linke Begrenzungsleuchte	Luz de posición, izquierda
4, 24, 27	Панель соединительная	Connection panel	Plaque de connexion	Anschlußleiste	Panel de conexión
5	Наконечник	End piece	Embout	Zündkerzenstecker	Contera
6	Свеча зажигания	Spark plug	Bougie d'allumage	Zündkerze	Bujía de encendido
7	Стартер	Starter	Démarreur	Anlasser	Arrancador
8	Сигнал звуковой	Horn	Avertisseur sonore	Signalhorn	Señal acústica
9	Генератор	Generator	Alternateur	Lichtmaschine	Generador
10	Реле стартера	Starter relay	Relais du démarreur	Magnetschalter des Anlassers	Relé del arrancador
11	Выключатель массы	"Ground" switch	Interrupteur de masse	Masseschalter	Interruptor de masa
12	Датчик указателя температуры масла	Oil temperature gauge transmitter	Prise de température d'huile	Öltemperaturgeber	Captador del indicador de temperatura de aceite
13	Реле стартера дополнительное	Additional starter relay	Relais auxiliaire de démarreur	Zusätzlicher Anlaßmagnetschalter	Relé auxiliar del arrancador
14	Реле блокировки	Interlock relay	Relais de blocage	Blockierrelais	Relé de bloqueo
15	Распределитель зажигания	Ignition distributor	Allumeur	Zündverteiler	Distribuidor del encendido
16	Катушка зажигания	Ignition coil	Bobine d'allumage	Zündspule	Bobina de encendido
17	Резистор катушки зажигания	Ignition coil resistor	Résistor de la bobine d'allumage	Zündspulenwiderstand	Resistor de bobina de encendido
18	Датчик указателя давления масла	Oil pressure gauge transmitter	Prise de pression d'huile	Öldruckgeber	Captador del indicador de presión de aceite
19	Реле сигнализации неисправности тормозов	Brake failure signalling relay	Relais de signalisation de panne des freins	Melderelais des Bremsenausfalls	Relé de señalización de avería de frenos
20	Электродвигатель отопительной установки	Heater motor	Moteur électrique de l'installation de chauffage	Heizgebläsemotor	Electromotor del dispositivo de calefacción
21	Переключатель температурный отопительной установки	Heater temperature switch	Commutateur du régime de température de l'installation de chauffage	Temperaturumschalter	Conmutador de temperatura de dispositivos de calefacción
22	Электродвигатель стеклоочистителя	Windshield wiper motor	Moteur électrique de l'essuie-glace	Scheibenwischermotor	Electromotor del limpiaparabrisas
23	Регулятор напряжения	Voltage regulator	Régulateur de tension	Spannungsregler	Regulador de tensión
25	Бензонасос электромагнитный отопительной установки	Heater solenoid gasoline pump	Pompe à essence électromagnétique de l'installation de chauffage	Magnetbenzinpumpe der Heizanlage	Bomba de gasolina electromagnética del dispositivo de calefacción
26	Лампа подкапотная	Underhood lamp	Lampe de capot	Motorraumlampe	Bombilla de capó
28	Клапан электромагнитный отопительной установки	Heater solenoid valve	Soupape électromagnétique de l'installation de chauffage	Magnetventil der Heizanlage	Válvula electromagnética del dispositivo de calefacción
29	Батарея аккумуляторная	Storage battery	Batterie d'accumulateurs	Sammlerbatterie	Batería de acumuladores
30	Блок предохранителей	Fuse block	Boîtes à fusibles	Sicherungskasten	Bloque de cortacircuitos
31	Втулка контактная	Contact bushing	Douille de contact	Kontaktbuchse	Buje de contacto
32	Вал рулевого управления	Steering shaft	Arbre de direction	Lenkwelle	Arbol de la dirección
33	Предохранитель плавкий	Fuse	Fusible	Schmelzsicherung	Fusible
34	Лампа контрольная отопительной установки	Heater pilot lamp	Lampe témoin de l'installation de chauffage	Kontrollampe der Heizanlage	Bombilla piloto del dispositivo de calefacción
35	Переключатель отопительной установки	Heater switch	Commutateur de l'installation de chauffage	Umschalter der Heizanlage	Conmutador del dispositivo de calefacción
36	Переключатель света центральный	Master lighting switch	Commutateur général d'éclairage	Lichthauptschalter	Interruptor múltiple de alumbrado
37	Переключатель света фар	Dimmer switch	Commutateur phare-code	Abblendschalter	Interruptor de la luz de faros

1	2	3	4	5	6
38	Пластина контактная	Contact plate	Lamelle de contact	Kontaktplatte	Placa de contacto
39	Кнопка звукового сигнала	Horn button	Bouton de l'avertisseur sonore	Horndruckknopf	Botón de la bocina
40	Замок зажигания	Ignition lock	Contacteur d'allumage	Zündschloß	Cerradura de encendido
41	Свеча накаливания отопительной установки	Heater glow plug	Bougie à incandescence de l'installation de chauffage	Glühkerze der Heizanlage	Bujía de incandescencia del dispositivo de calefacción
42	Переключатель стеклоочистителя и стеклоомывателя	Windshield wiper and washer switch	Commutateur de l'essuie-glace et de lave-glace	Verbundschalter für Scheibenwischermotor und Scheibenwäscherpumpe	Conmutador del limpiaparabrisas y surtidor de lavado
43	Предохранитель тепловой кнопочный	Button-type thermal cutout	Disjoncteur thermique à bouton-poussoir	Handbetätigte Thermobimetallsicherung	Cortacircuito térmico de botón
44	Электродвигатель стеклоомывателя	Windshield washer motor	Moteur électrique de l'essuie-glace	Scheibenwäschermotor	Electromotor del surtidor de lavado
45	Реле сигнализации	Signalling relay	Relais de signalisation	Relais für Warnblinklicht	Relé señalizador
46	Спираль контрольная отопительной установки	Heater check coil	Spirale de contrôle de l'installation de chauffage	Glühüberwacher der Heizanlage	Espiral de control del dispositivo de calefacción
47	Плафон освещения	Dome lamp	Plafonnier d'éclairage	Deckenleuchte	Plafón de alumbrado
48	Выключатель сигнала торможения	Stop light switch	Contacteur du feu de stop	Bremsleuchtenschalter	Interruptor de luz de frenado
49	Розетка штепсельная	Receptacle	Prise de courant	Steckdose	Tomacorriente
50	Предохранитель тепловой кнопочный	Button-type thermal cutout	Disjoncteur thermique à bouton-poussoir	Handbetätigte Thermobimetallsicherung	Cortacircuito térmico de botón
51	Предохранитель термобиметаллический	Bimetallic thermal cutout	Coupe-circuit thermique à bilame	Thermobimetallsicherung	Cortacircuito termobimetálico
52	Выключатель аварийной сигнализации тормозов	Brake emergency signalling switch	Interrupteur de secours des freins	Schalter der Anzeigeleuchten für Bremsen	Interruptor de señalización de emergencia de frenos
53	Бензомер	Gasoline meter	Jaugeur d'essence	Benzinuhr	Medidor de gasolina
54	Амперметр	Ammeter	Ampèremetre	Amperemeter	Amperímetro
55	Указатель уровня топлива	Fuel level gauge	Indicateur de niveau de carburant	Kraftstoffstandanzeiger	Indicador del nivel de combustible
56	Лампа освещения прибора	Instrument illumination lamp	Lampe d'éclairage du tableau de bord	Instrumentenbeleuchtungslampe	Lámpara de alumbrado de instrumento
57	Контрольная лампа исправности тормозов	Brake serviceability pilot lamp	Lampe témoin du bon état de frein	Kontrollampe für Bremsen	Lámpara piloto del buen estado de frenos
58	Лампа контрольная дальнего света фар	Headlamp high beam pilot lamp	Lampe témoin d'éclairage route	Kontrollampe für Fernlicht	Lámpara piloto de la luz de carretera
59	Спидометр	Speedometer	Compteur de vitesse	Tachometer	Velocímetro
60	Лампа контрольная указателей поворотов	Turn indicator pilot lamp	Lampe témoin d'indicateurs de direction	Kontrollampe für Warnblinkanlage	Lámpara piloto de indicadores de viraje
61	Указатель температуры масла	Oil temperature gauge	Indicateur de température d'huile	Öltemperaturanzeiger	Indicador de temperatura de aceite
62	Лампа контрольная блокировки дифференциала	Differential locking pilot lamp	Lampe témoin de blocage du différentiel	Kontrollampe der Ausgleichsperre	Lámpara piloto de bloqueo del diferencial
63	Указатель давления масла	Oil pressure gauge	Indicateur de pression d'huile	Öldruckanzeiger	Indicador de presión de aceite
64	Выключатель аварийной сигнализации	Emergency signalling switch	Interrupteur de signalisation de secours	Schalter für Warnblinkanlage	Interruptor de la luz de emergencia
65	Переключатель указателей поворотов	Turn indicator switch	Commutateur des indicateurs de direction	Blinkerschalter	Conmutador de indicadores de viraje
66	Выключатель фонаря заднего хода	Reversing lamp switch	Interrupteur du phare de recul	Schalter für Rückfahrleuchte	Interruptor de la luz de marcha atrás
67	Фонарь задний	Rear lamp	Lanterne arrière	Schluß-Blink-Bremsleuchte	Luz trasera
68	Фонарь заднего хода	Reversing lamp	Lanterne de recul	Rückfahrleuchte	Luz de marcha atrás
69	Выключатель лампы блокировки дифференциала	Differential locking lamp switch	Interrupteur de la lampe de blocage du différentiel	Schalter für Ausgleichsperren-Kontrollampe	Interruptor de lámpara de bloqueo del diferencial
70	Фонари освещения номерного знака	Number-plate lamps	Lanterne de plaque d'immatriculation	Kennzeichenleuchten	Luces de alumbrado de matrícula

ЛуАЗ·969М

V/O AVTOEXPORT SSSR * MOSKVA

Внешпаргиздат. Изд. № 1646У/82.
Грузопассажирский автомобиль ЛуАЗ-969М.
Альбом учебно-технических плакатов
на рус. англ., фр., нем. и исп. яз.
Ф. Зак. [illegible]